ROCKFORD
Garden & Storage

Tuinhuis Zaragoza (RF2236000)

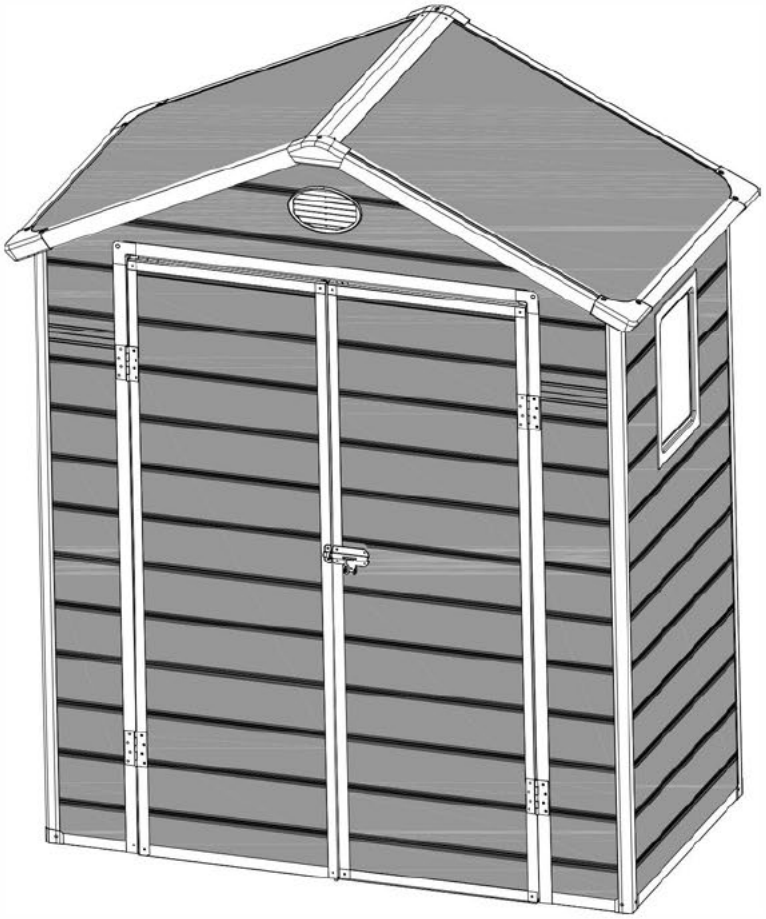

MontageVoorbereidingen

Handleiding

Controleer de lokale bouwvoorschriften van uw gemeente voordat u met de opbouw begint

Montage-Instructies

Lees alle instructies goed door voordat u begint. Zorg ervoor dat u de exacte volgorde aanhoudt zoals in de handleiding beschreven staat om zeker te zijn van een juiste montage.

Bouwplaats

Plaats dit product op een harde en vlakke ondergrond met een goede afwatering. De fundering is niet inbegrepen in de kit, deze is apart verkrijgbaar en zorgt voor een stevige basis. Onder de fundering dient een stevige kunststof folie (dikte: minimaal 0.15mm) te worden geplaatst om het opstijgend vocht uit de grond te beperken en zo condensatie in het tuinhuis te verminderen. Uw tuinhuis moet goed worden verankerd om windschade te voorkomen. De bevestigingsmaterialen hiervoor zitten bij het pakket inbegrepen. Eenmaal bevestigd, wordt het sterk aanbevolen om siliconen kit aan te brengen langs de binnenkant van de basis-rail om condensatie te minimaliseren.

Onderdelenlijst

Voordat u begint, dient u alle onderdelen te sorteren en identificeren om er zeker van te zijn dat u alle onderdelen heeft die nodig zijn voor uw tuinhuis (zie de pagina met onderdelenlijst).

Begin niet aan de bouw van het tuinhuis wanneer er onderdelen ontbreken, want een gedeeltelijk gemonteerd tuinhuis kan door wind zwaar beschadigd raken.

Benodigd gereedschap:

(Verwijder de beschermlaag voor de montage, bewaar indien nodig het onderdeelnummerlabel)

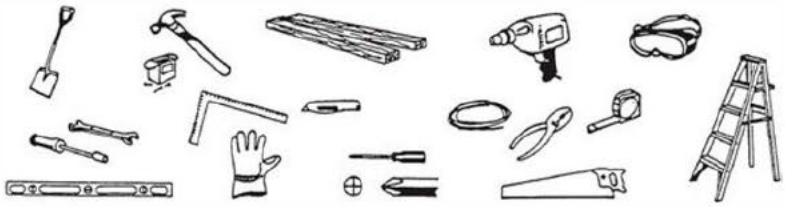

Let op uw eigen veiligheid:

1. Kies een droge en windstille dag voor het opbouwen. Voor de montage zijn twee of meer mensen nodig. Het wordt ook aanbevolen om de montage in één dag te voltooien om schade aan het tuinhuis te voorkomen.
2. Draag beschermende handschoenen, oogbescherming en lange mouwen tijdens de montage om verwondingen te voorkomen. Let op de scherpe randen van sommige onderdelen.
3. Kinderen en huisdieren mogen de bouwplaats niet betreden.
4. Klim niet op het dak.

Als u een ladder gebruikt, zorg er dan voor dat deze veilig is.

Verzorging en onderhoud

1. Reinig het gebouw indien nodig met een zachte doek, gebruik indien nodig water (geen agressieve schoonmaakmiddelen).
2. Houd de deurrails vrij van vuil en andere voorwerpen om schade te voorkomen.
3. Houd het tuinhuis vrij van sneeuw.
4. Gebruik het tuinhuis alleen waarvoor het is bedoeld, de opslag van spullen.

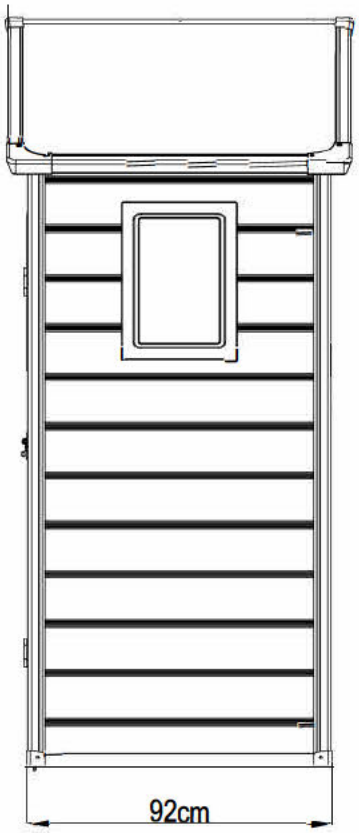
92cm

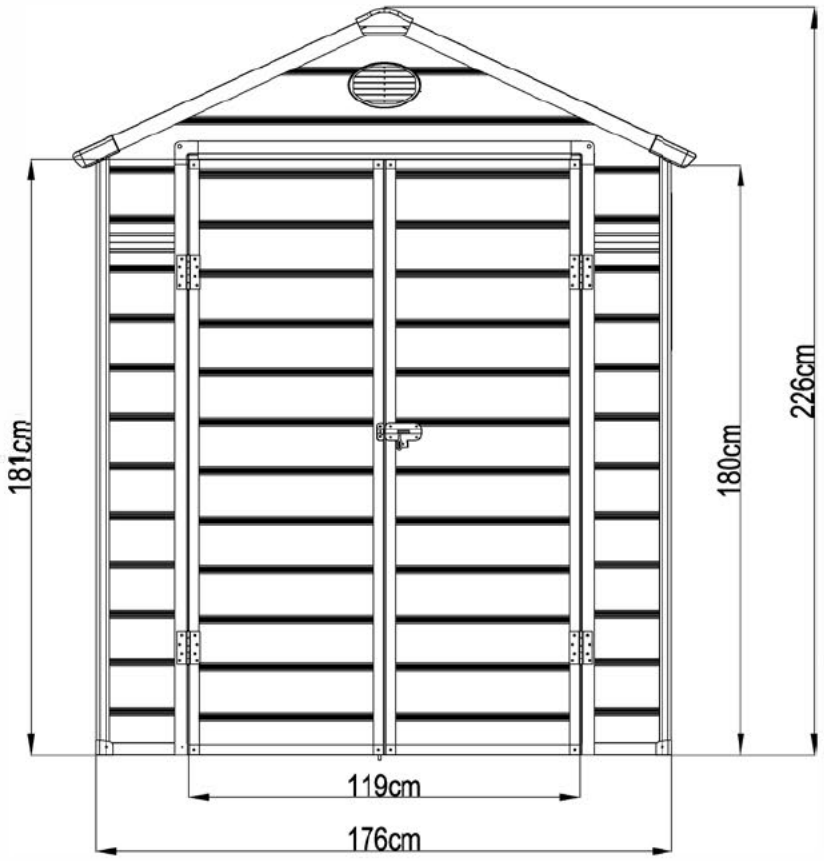
181cm
180cm
226cm
119cm
176cm

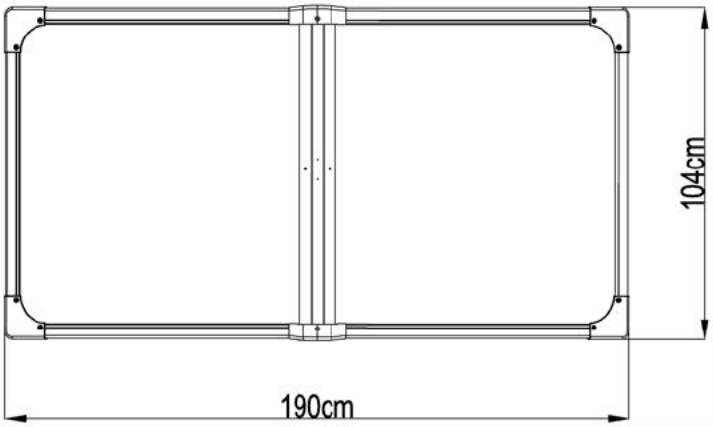
104cm
190cm

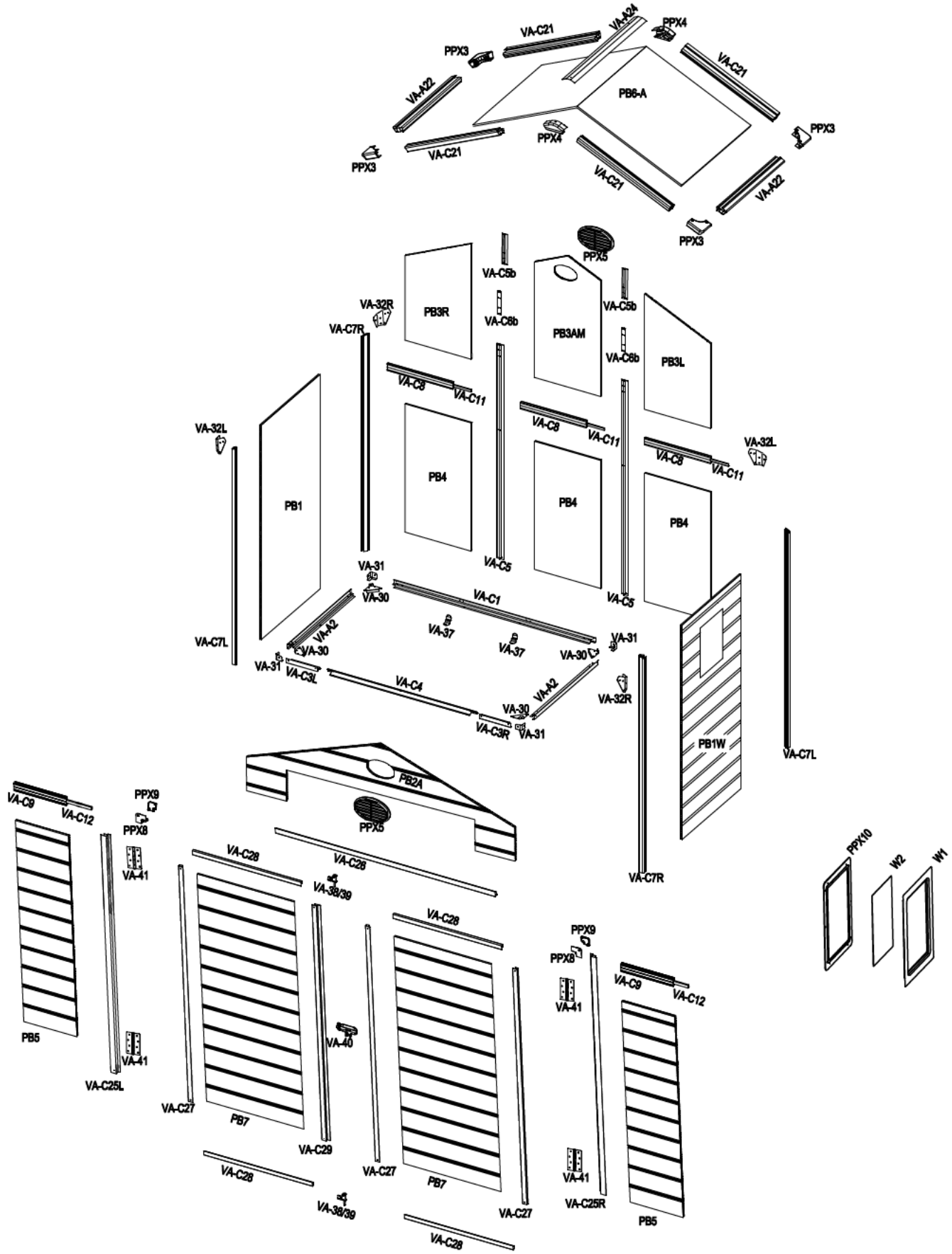
VA-A24
PPX4
VA-C21
PPX3
VA-A22
PB6-A
PPX3
VA-C21
PPX4
VA-C21
PPX3
VA-A22
PPX3
PPX5
VA-C5b
VA-32R
PB3R
VA-C8b
PB3AM
VA-C5b
VA-C7R
VA-C8b
PB3L
VA-C8
VA-C11
VA-C8
VA-C11
VA-32L
VA-32L
VA-C8
VA-C11
PB1
PB4
PB4
PB4
VA-31
VA-C5
VA-C5
VA-C1
VA-30
VA-37
VA-37
VA-A2
VA-30
VA-31
VA-30
VA-31
VA-C7L
VA-C3L
VA-C4
VA-A2
VA-30
VA-32R
VA-C3R
VA-31
PB1W
VA-C7L
PB2A
PPX5
VA-C9
VA-C12
PPX9
PPX8
VA-41
VA-C28
VA-C28
VA-38/39
VA-C28
PPX10
W2
W1
PB5
VA-41
VA-C25L
VA-C27
PB7
VA-40
VA-C29
VA-C27
PB7
VA-C28
VA-38/39
VA-C28
VA-C27
PPX9
PPX8
VA-41
VA-C9
VA-C12
VA-41
VA-C25R
PB5
VA-C7R

VA-C1		1735mm	x1	1/1
VA-A2		900mm	x2	1/1
VA-C3R		267mm	x1	1/1
VA-C3L		267mm	x1	1/1
VA-C4		1278mm	x1	1/1
VA-30			x4	1/1
VA-31			x4	1/1
VA-37			x2	1/1

PB1		876x1840mm	x1	1/1
PB1W		876x1840mm	x1	1/1
PB2A		1710x676mm	x1	1/1
PB3L		566x990mm	x1	1/1
PB3R		566x990mm	x1	1/1
PB3AM		566x1125mm	x1	1/1
PB4		566x1100mm	x3	1/1
PB5		255x1548mm	x2	1/1
VA-C7R		1860mm	x2	1/1
VA-C7L		1860mm	x2	1/1
VA-C5		1840mm	x2	1/1
VA-C5b		285mm	x2	1/1
VA-C6b		200mm	x2	1/1
W1			x1	1/1
W2			x1	1/1
PPX10			x1	1/1
VA-C8		562mm	x3	1/1
VA-C9		250mm	x2	1/1
VA-C11		562mm	x3	1/1
VA-C12		250mm	x2	1/1
VA-32R			x2	1/1
VA-32L			x2	1/1
PPX5			x2	1/1
PPX8			x2	1/1
PPX9			x2	1/1

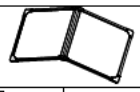

PB6-A		985x2042mm	x1	1/1
VA-C21		900mm	x4	1/1
VA-A22		825mm	x2	1/1
VA-A24		1020mm	x1	1/1
PPX3			x4	1/1
PPX4			x2	1/1
				1/1

VA-C25R		1830mm	x1	1/1
VA-C25L		1830mm	x1	1/1
VA-C26		1198mm	x1	1/1
VA-C27		1812mm	x3	1/1
VA-C28		592mm	x4	1/1
VA-C29		1812mm	x1	1/1
PB7		591x1810mm	x2	1/1
VA-41			x4	1/1
VA-38a			x2	1/1
VA-38b			x2	1/1
VA-39			x2	1/1
VA-40			x1	1/1
CN-A33			x2	1/1
PA01			x3	1/1
VA-C44		ST4.2x13mm	x176	1/1
VA-C45		ST4.2x19mm	x97	1/1
VA-C46		ST4.2x13mm	x8	1/1
VA-C47		ST4.2x19mm	x4	1/1
VA-C48		ST6.0x40mm	x9	1/1
VA-C49		ST4.2x13mm	x8	1/1
VA-51			x1	1/1

1							
	VA-A2 [x2] 900mm	VA-C1 [x1] 1735mm	VA-C3L [x1] 267mm	VA-C3R [x1] 267mm	VA-C4 [x1] 1278mm	VA-30 [x4]	VA-C44 [x20] 13mm

a

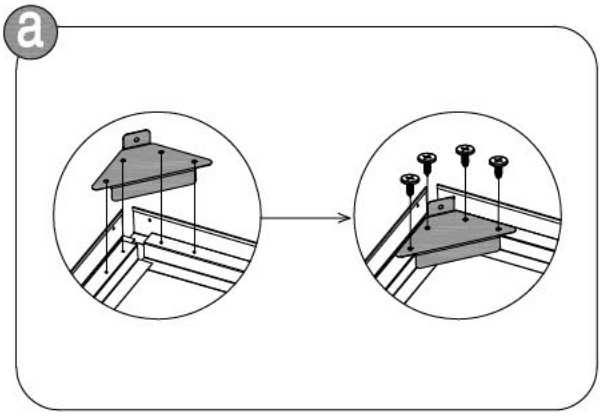

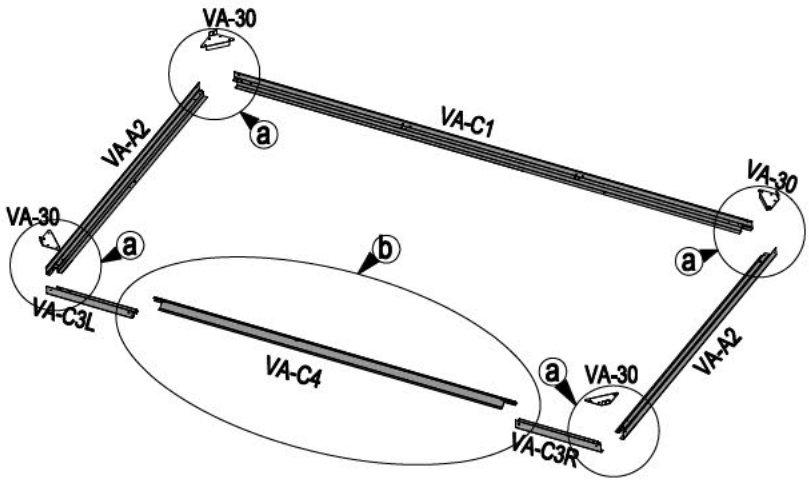

b

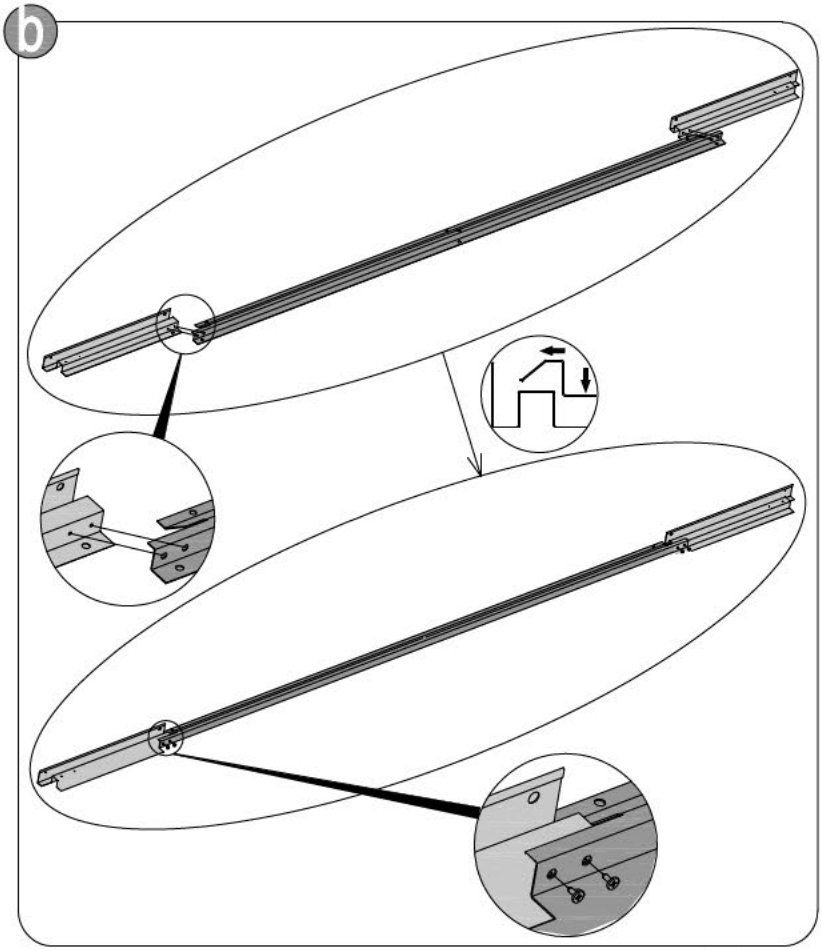

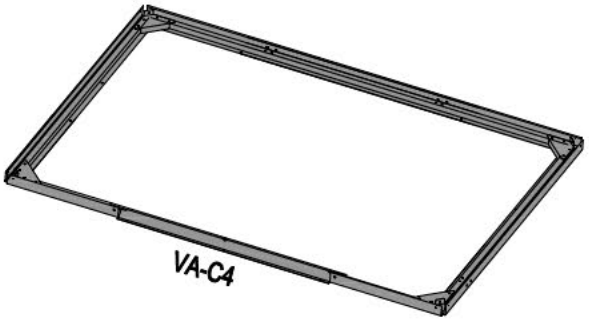

2

VA-C48 [x7]
40mm

a

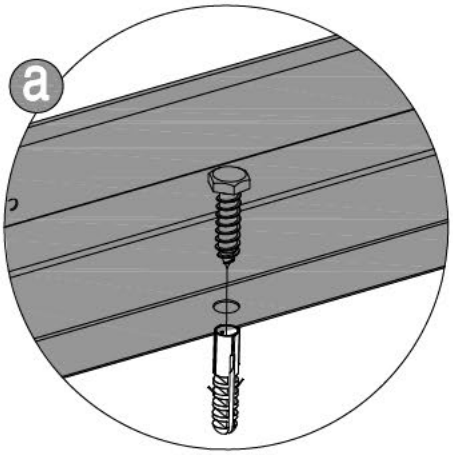

b

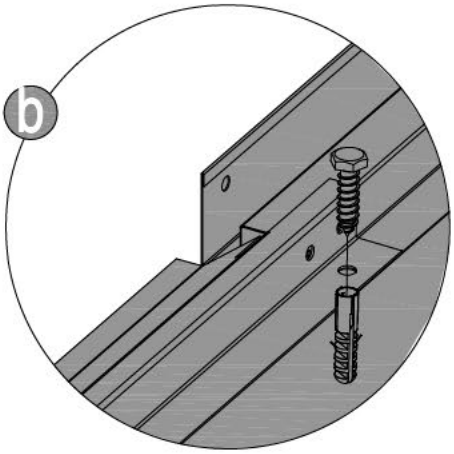

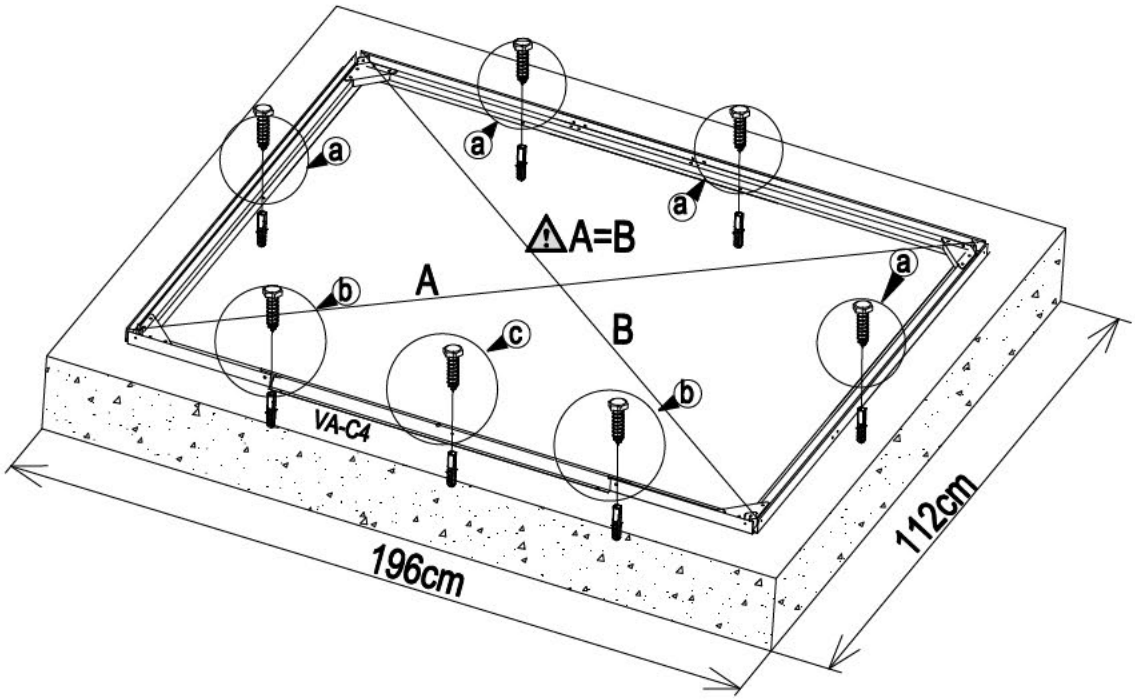

c

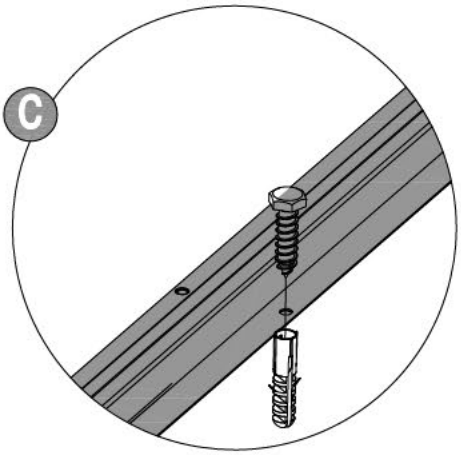

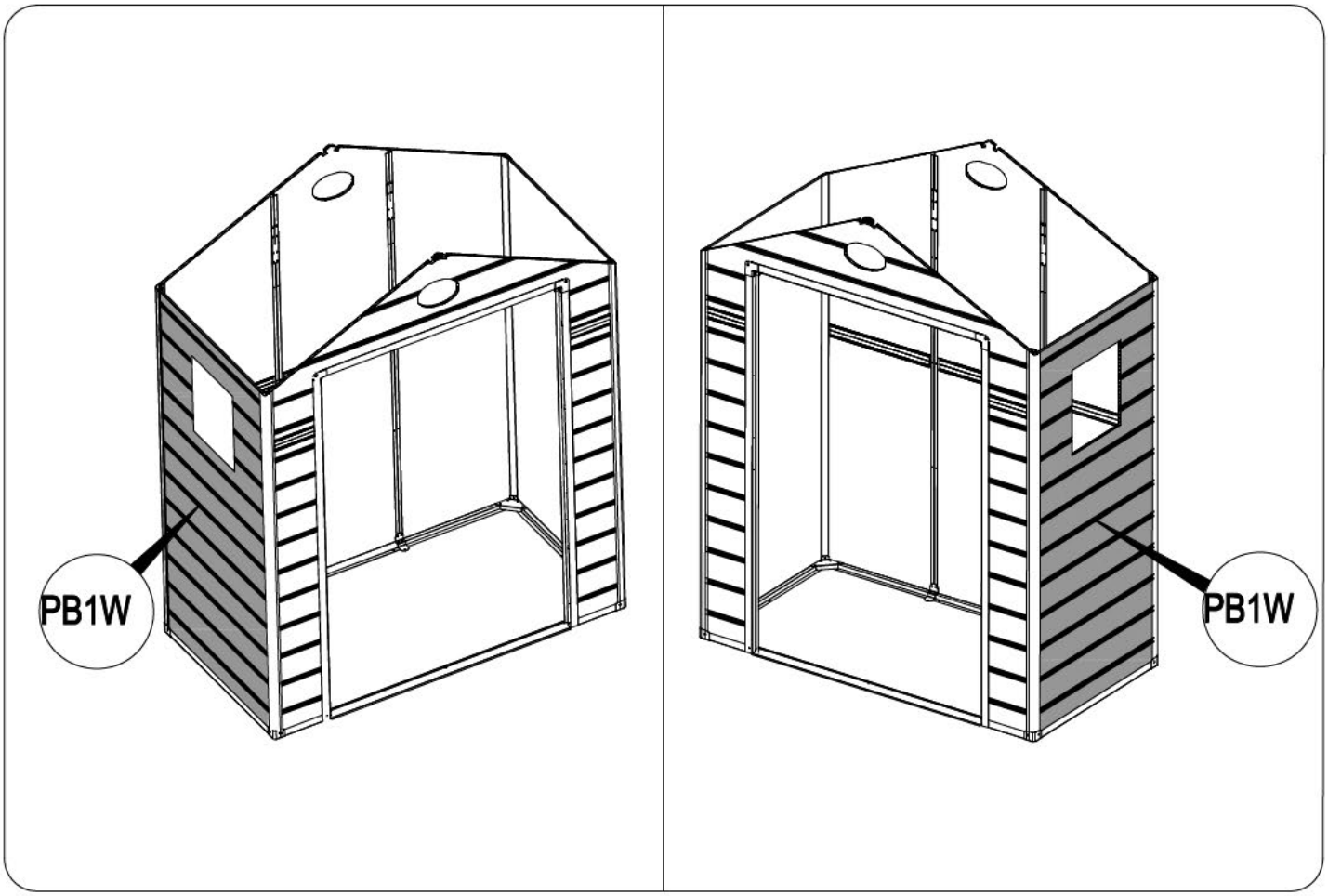

3	PB1 [x1] 876x1840mm	VA-C7R [x1] 1860mm	CN-A33		

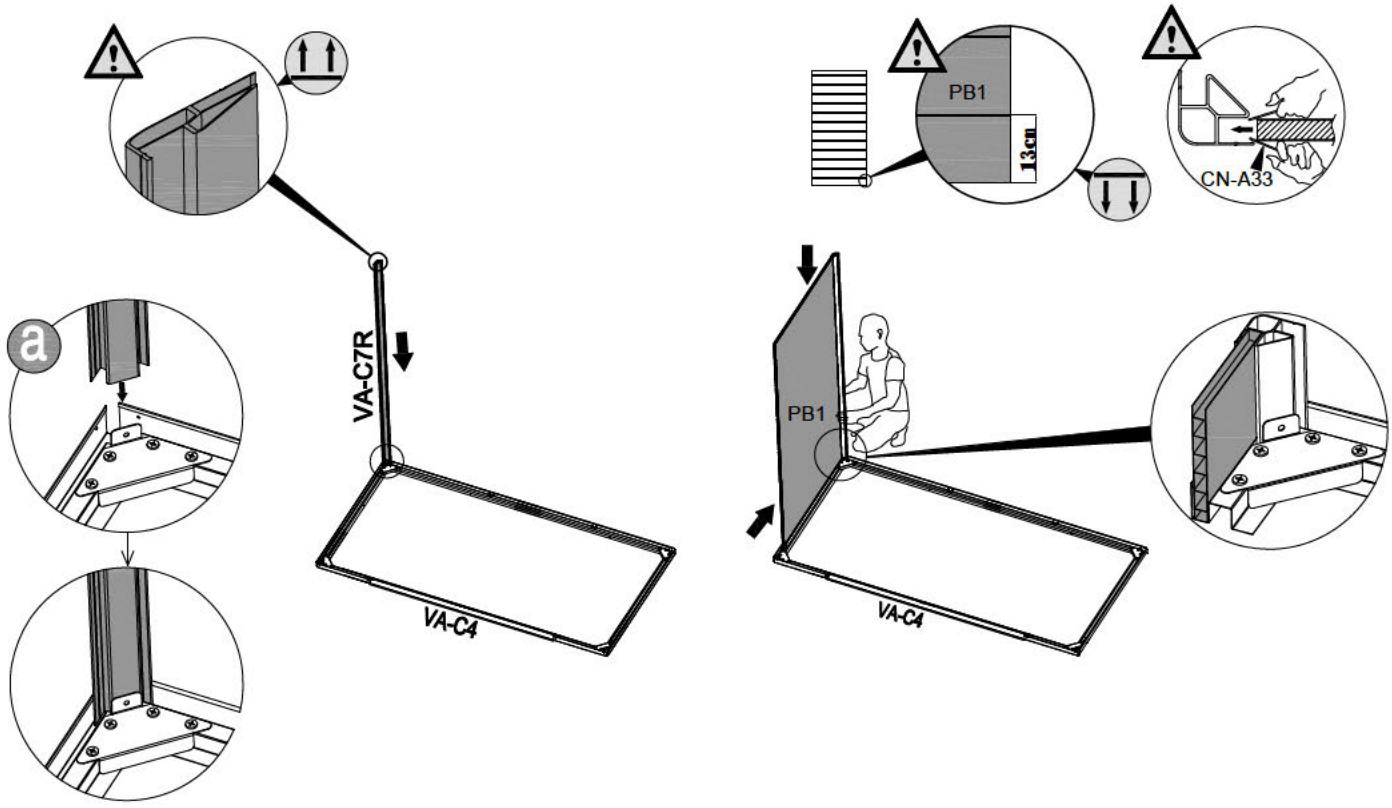

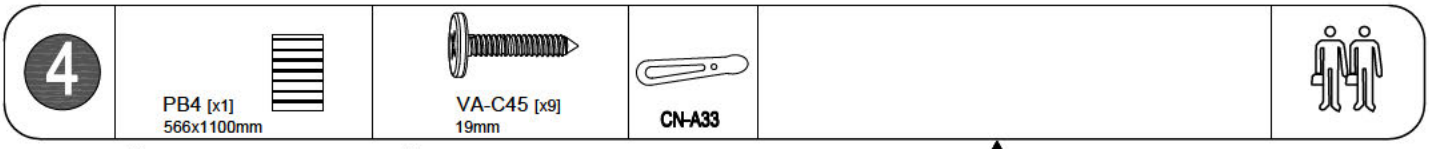
4
PB4 [x1]
566x1100mm
VA-C45 [x9]
19mm
CN-A33

PB4
13cm
CN-A33

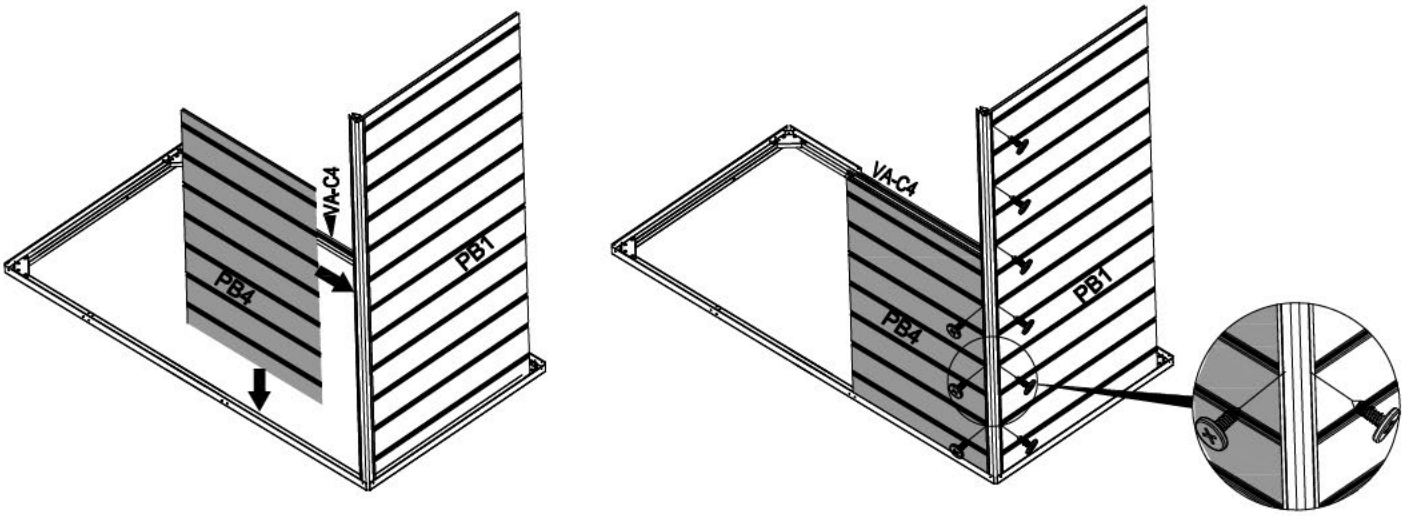
VA-C4
PB4
PB1
VA-C4
PB4
PB1

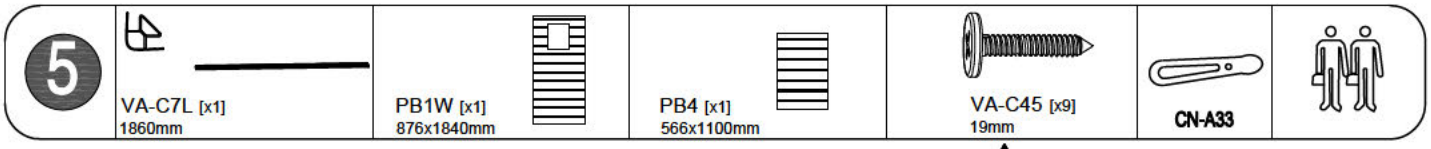
5
VA-C7L [x1]
1860mm
PB1W [x1]
876x1840mm
PB4 [x1]
566x1100mm
VA-C45 [x9]
19mm
CN-A33

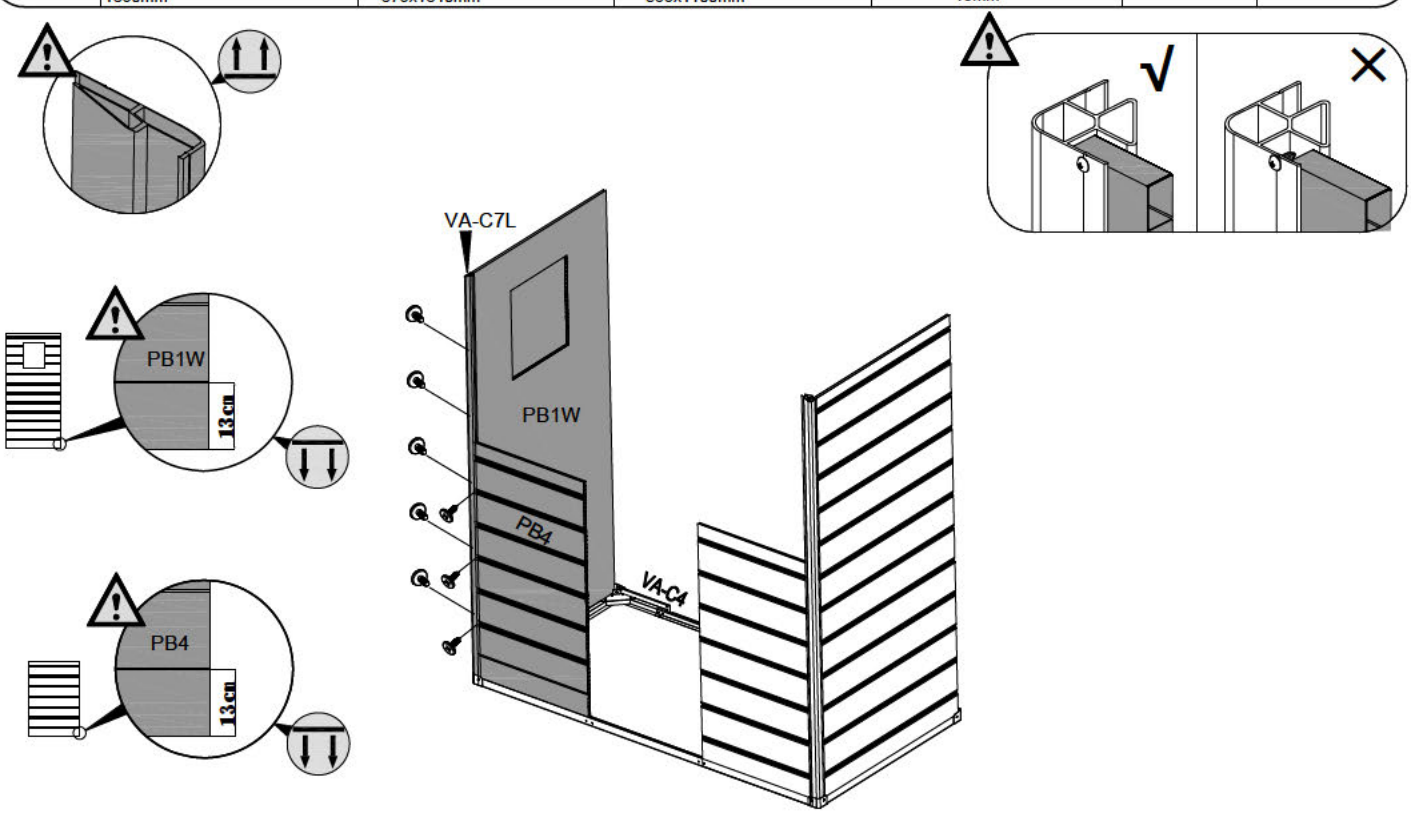
PB1W
13cm
PB4
13cm
VA-C7L
PB1W
PB4
VA-C4

6

VA-C5 [x2]
1840mm

VA-C44 [x2]
13mm

CN-A33

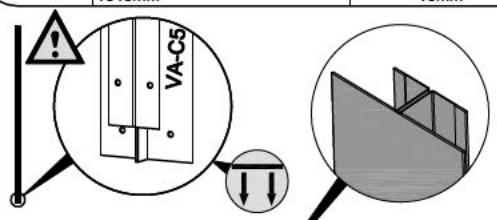

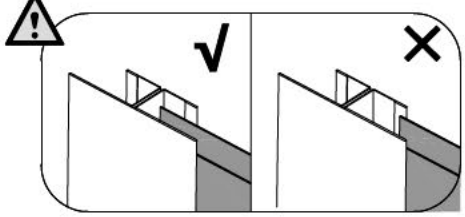

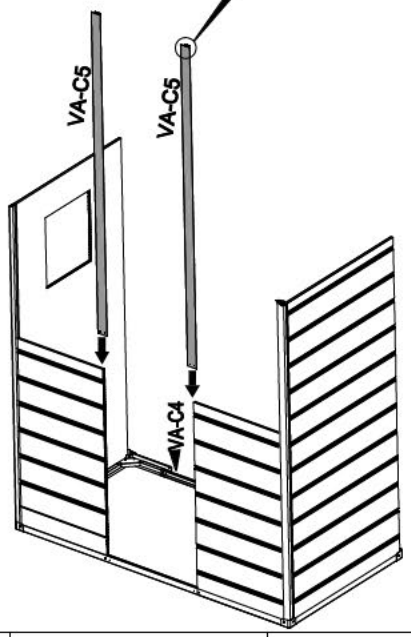

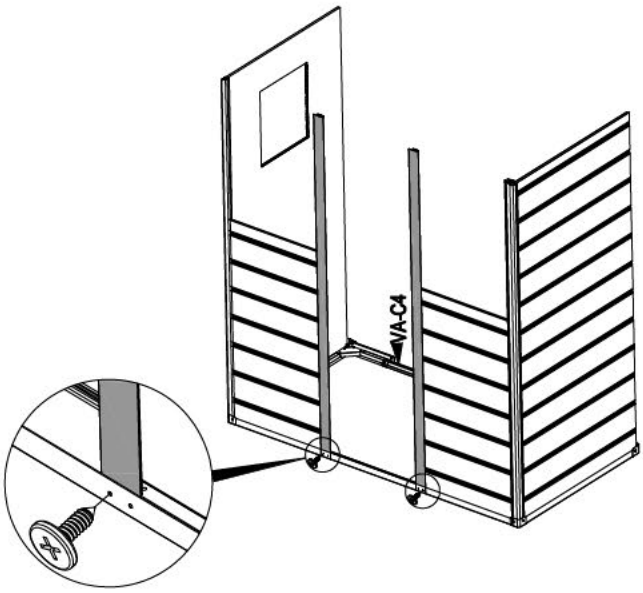

7

PB4 [x1]
566x1100mm

VA-C44 [x2]
13mm

CN-A33

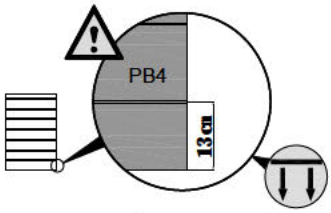

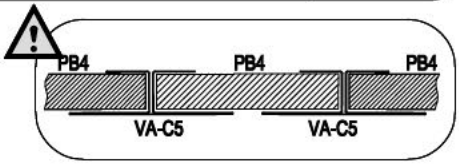

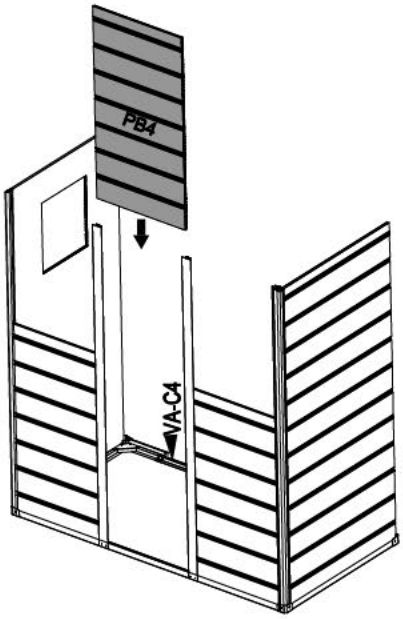

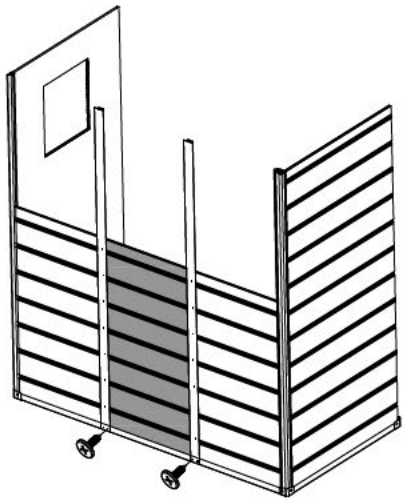

8

VA-C8 [x3]
562mm

VA-C11 [x3]
562mm

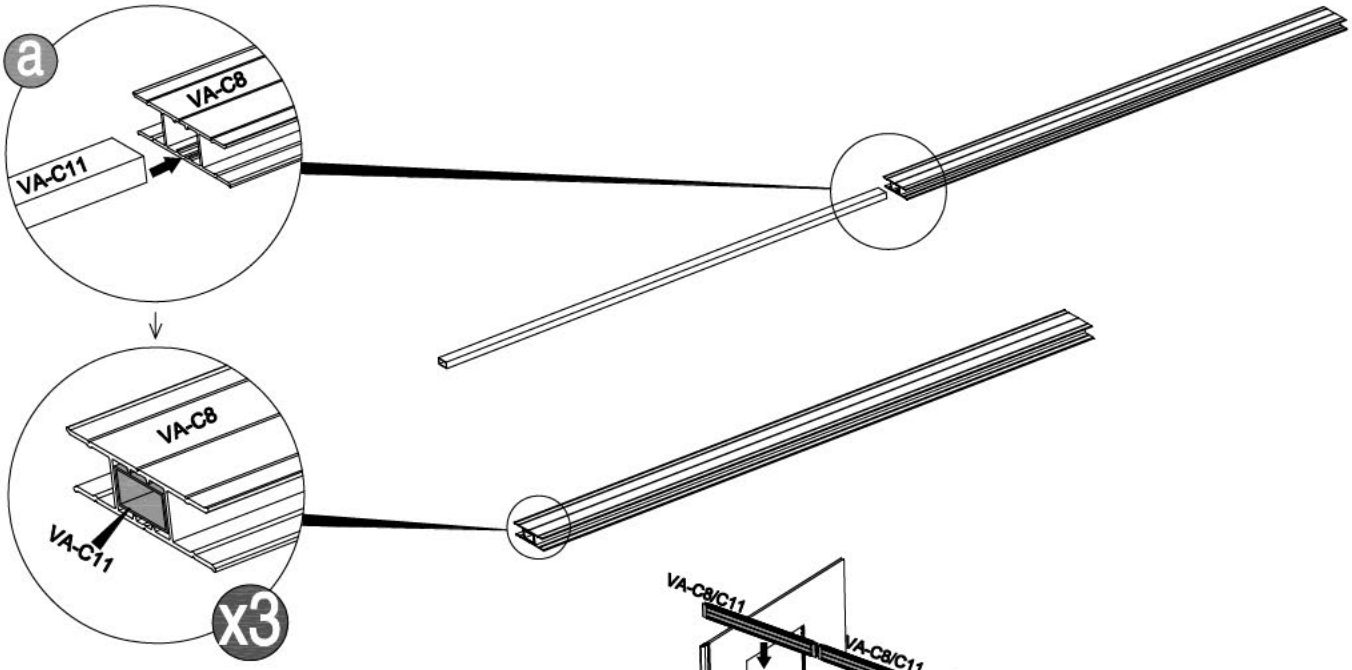

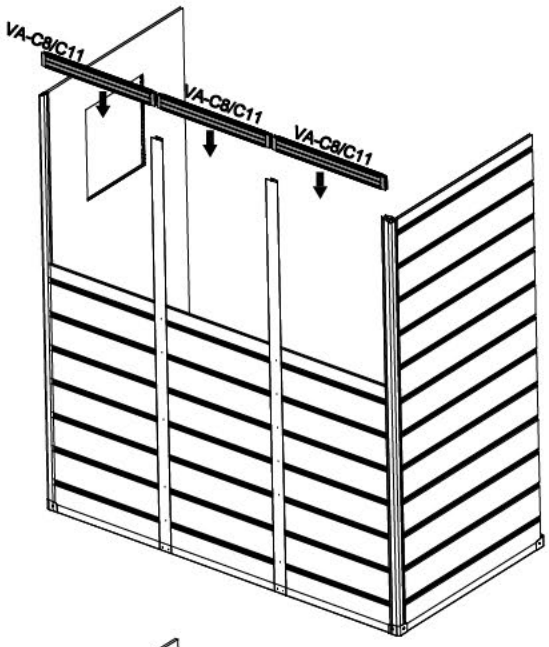

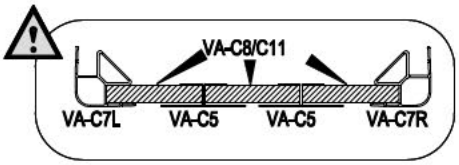

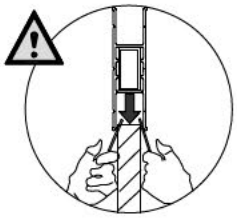

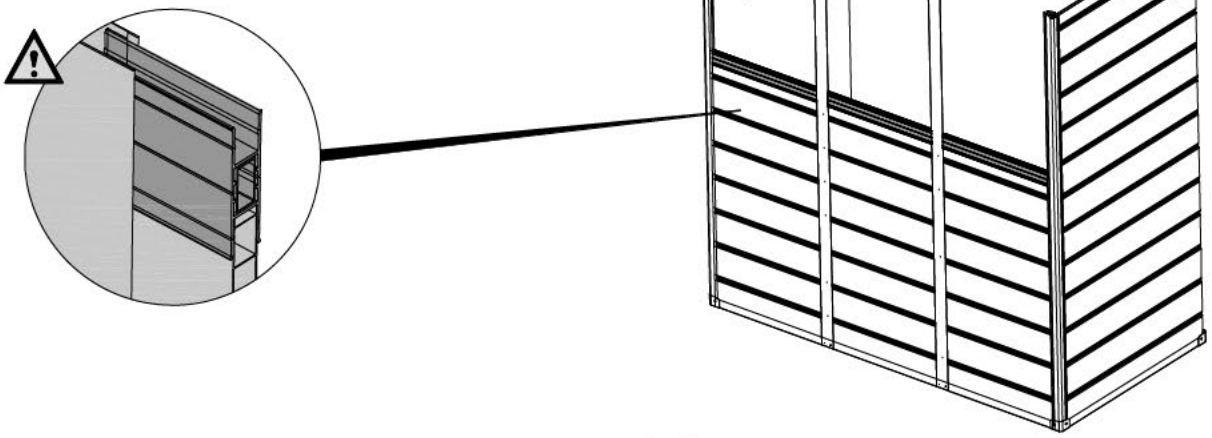

9	VA-C7L [x1] 1860mm	PB5 [x1] 255x1548mm	VA-C45 [x11] 19mm	CN-A33		

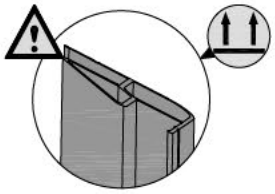

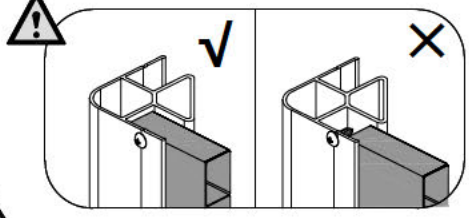

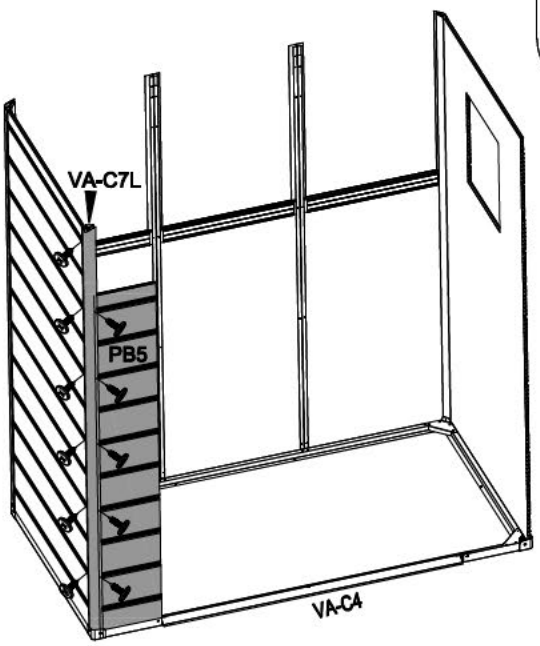

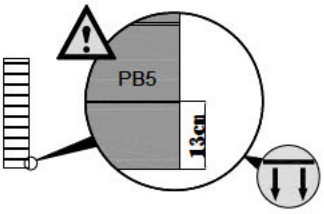

10	VA-C7R [x1] 1860mm	PB5 [x1] 255x1548mm	VA-C45 [x11] 19mm	CN-A33		

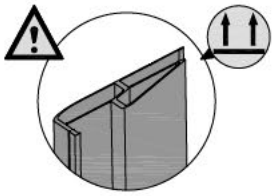

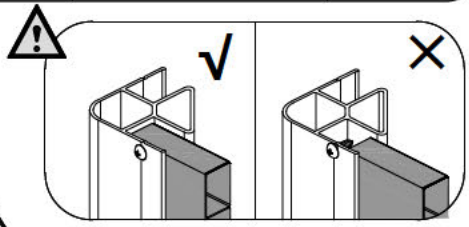

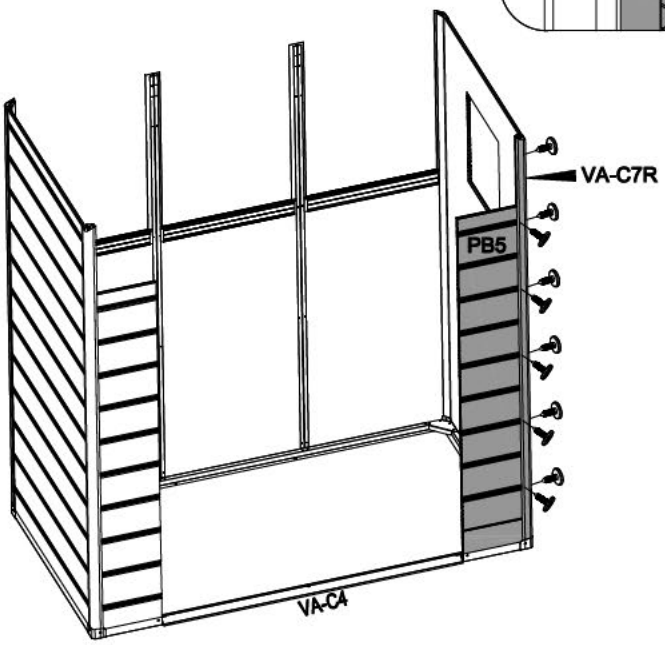

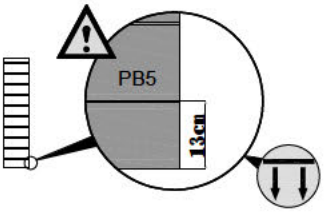

11			
	VA-31 [x4]	VA-C44 [x8] 13mm	

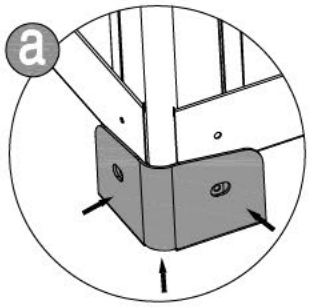

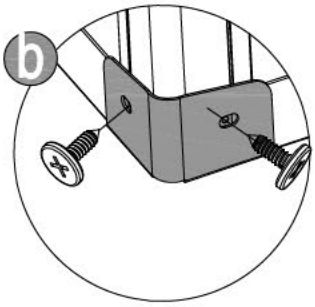

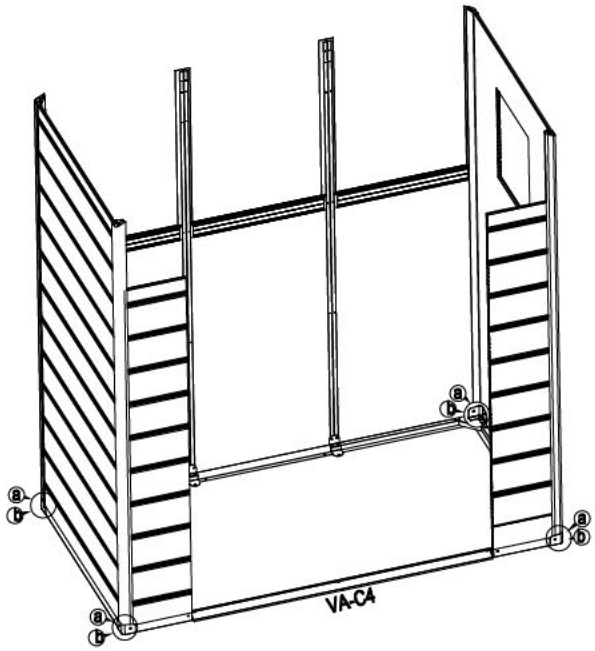

12		
	VA-C44 [x4] 13mm	

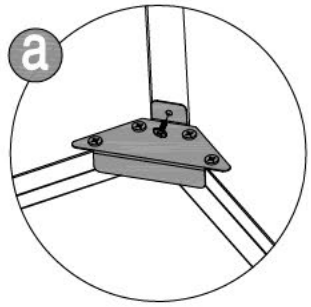

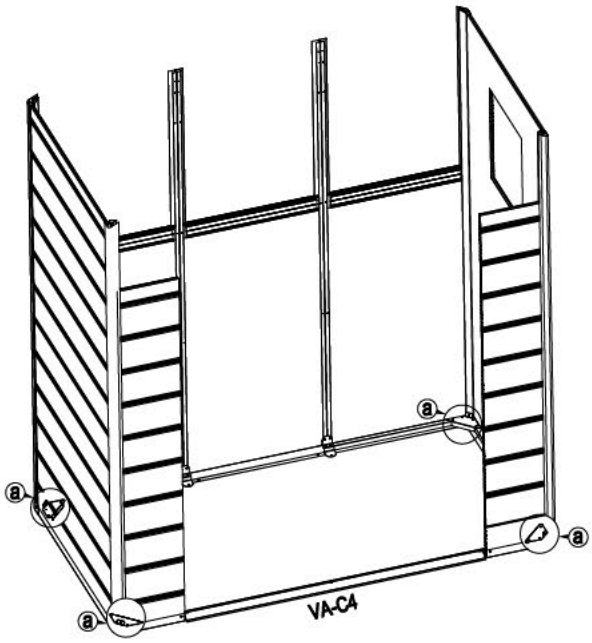

13	PB3L [x1] 566x990mm	PB3R [x1] 566x990mm	PB3AM [x1] 566x1125mm	VA-C45 [x6] 19mm	CN-A33	

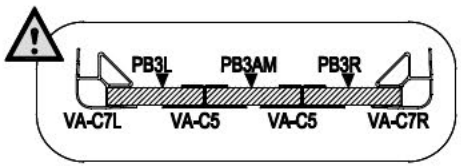

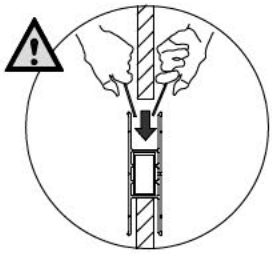

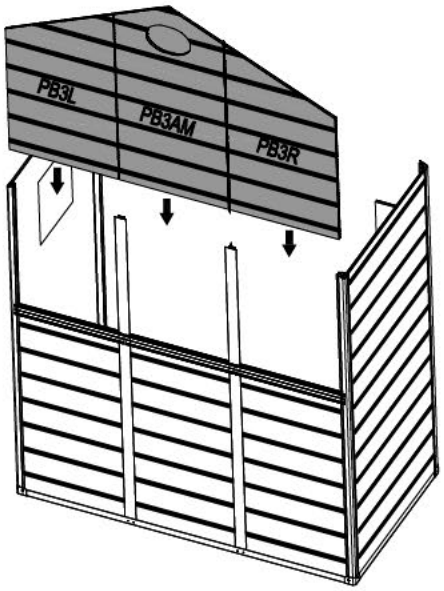

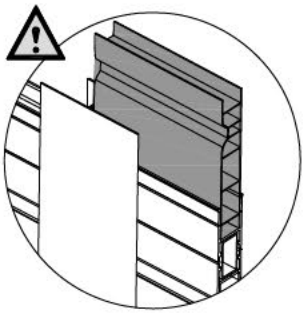

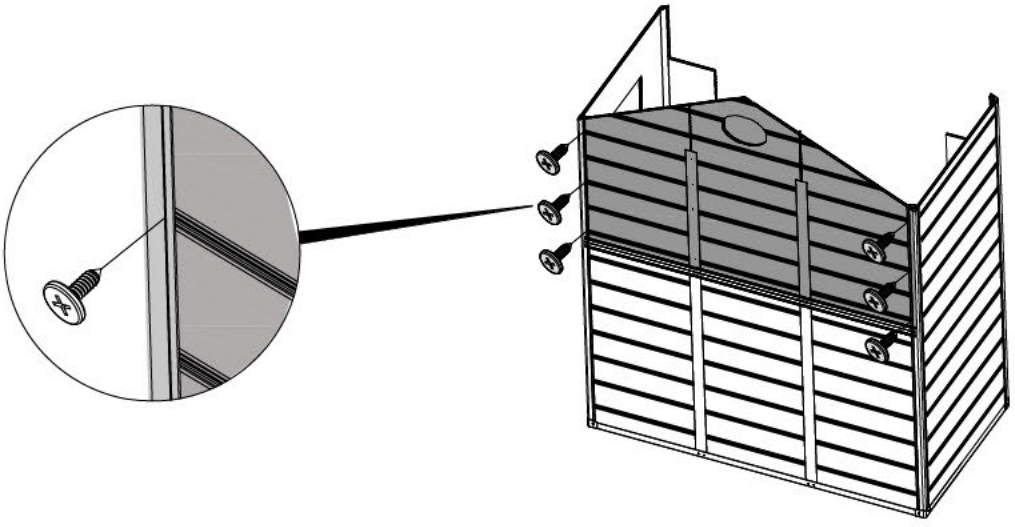

14

VA-C5b [x2]
285mm

VA-C44 [x4]
13mm

CN-A33

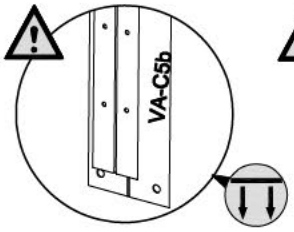

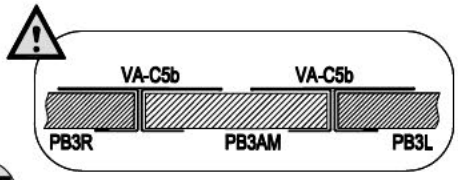

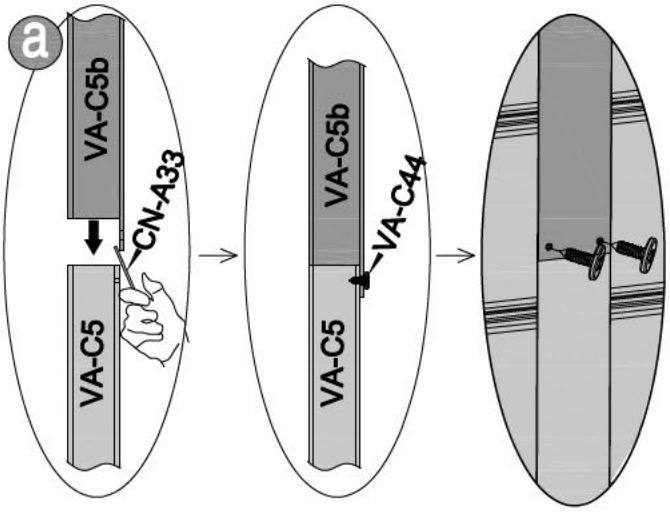

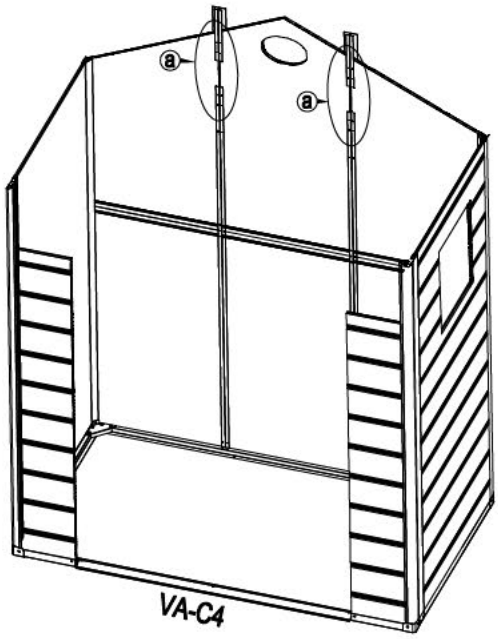

15

VA-C6b [x2]
200mm

VA-C44 [x24]
13mm

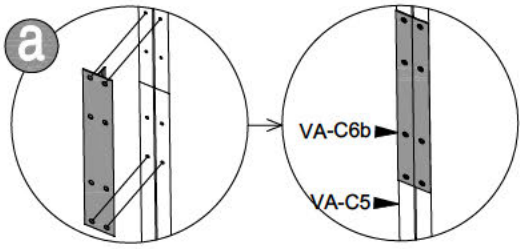

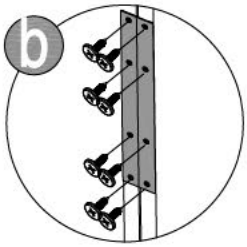

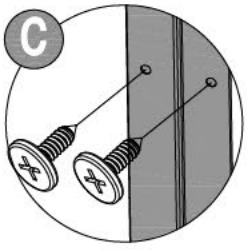

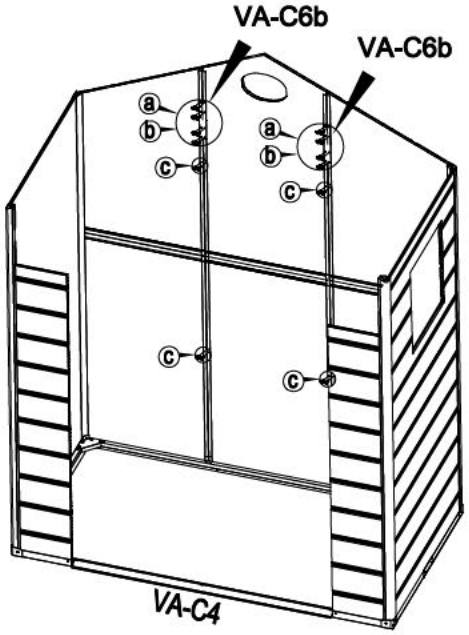

16

VA-C9 [x2]
250m

VA-C12 [x2]
250mm

CN-A33

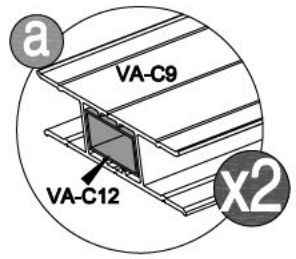

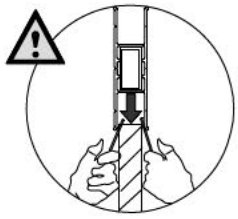

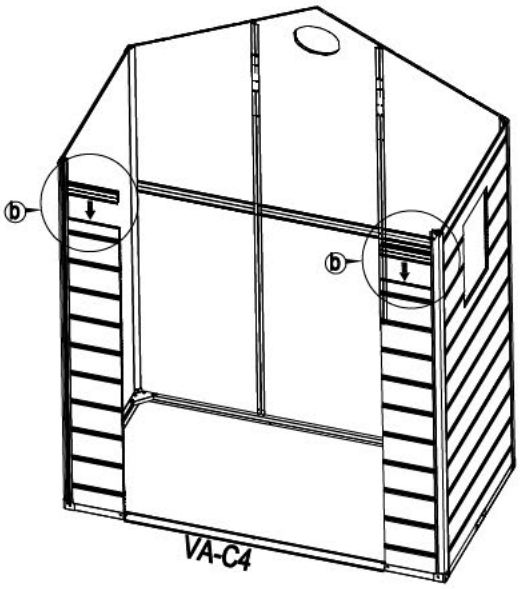

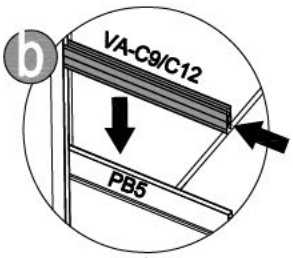

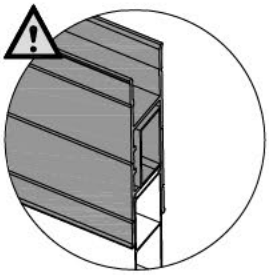

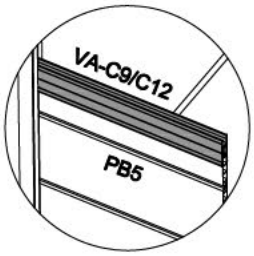

17

PB2A [x1]
1710x676mm

VA-C45 [x2]
19mm

CN-A33

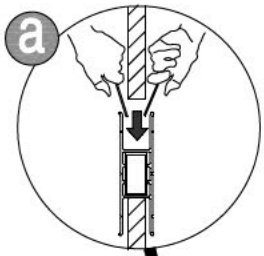

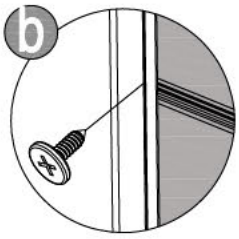

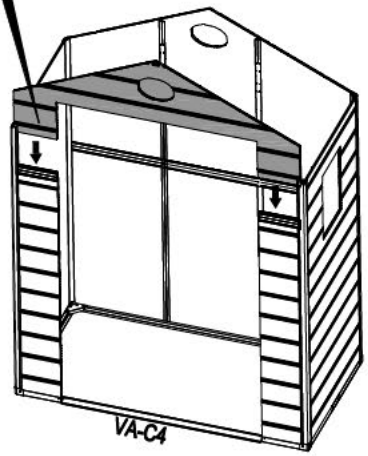

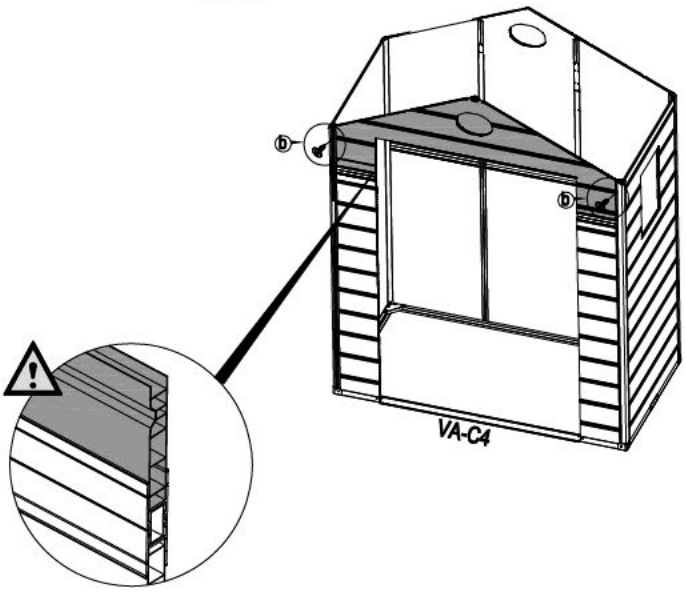

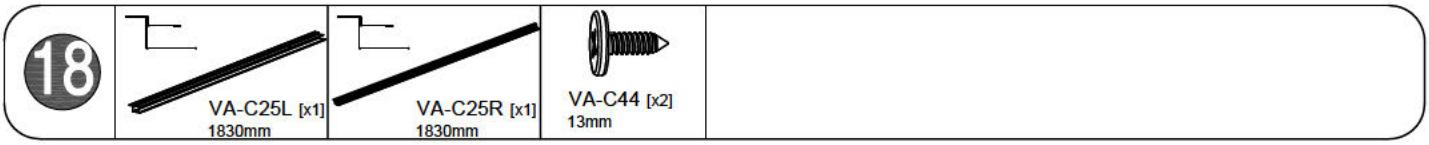
18
VA-C25L [x1]
1830mm
VA-C25R [x1]
1830mm
VA-C44 [x2]
13mm

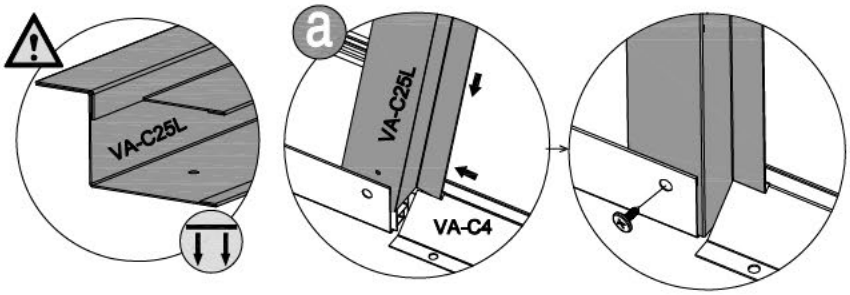
VA-C25L
a
VA-C25L
VA-C4

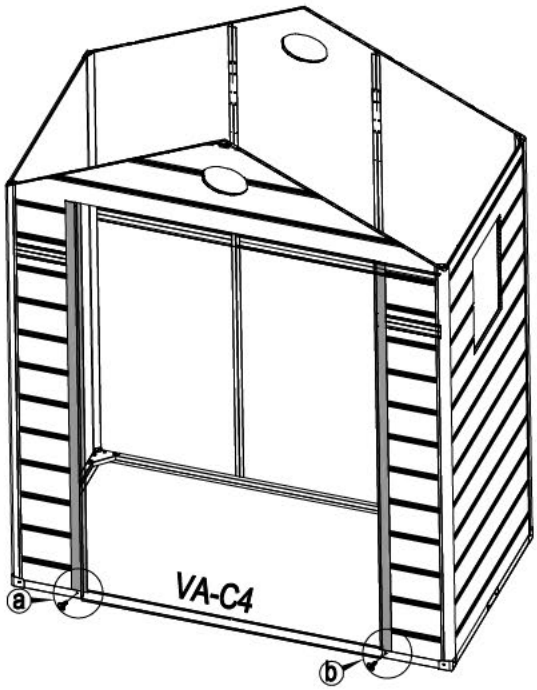
VA-C4
a
b

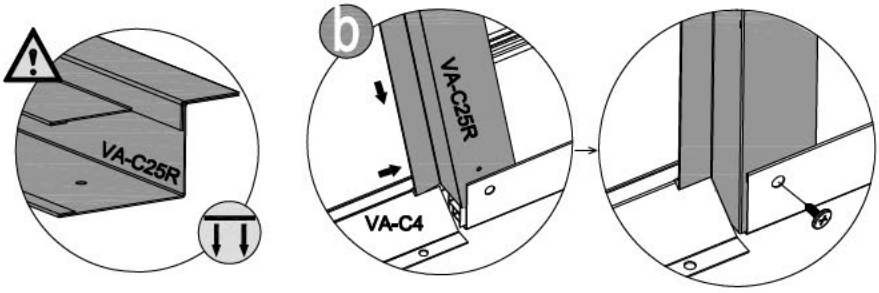
VA-C25R
b
VA-C25R
VA-C4

19	VA-C26 [x1] 1198mm	PPX8 [x2]	PPX9 [x2]	VA-C44 [x4] 13mm	VA-C46 [x6] 13mm	VA-C47 [x4] 19mm	

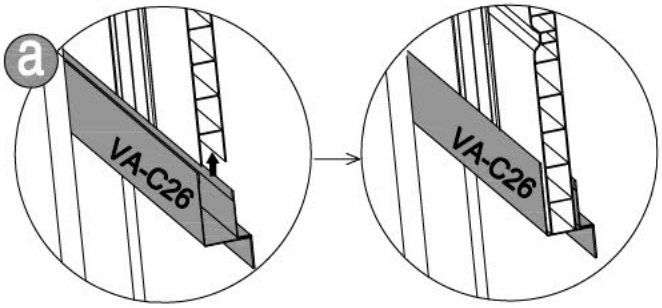

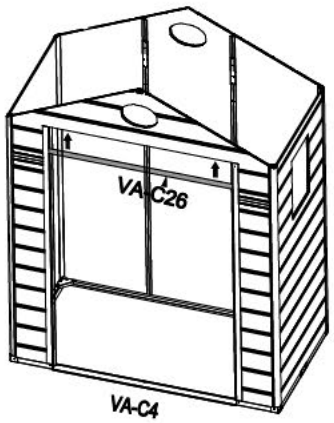

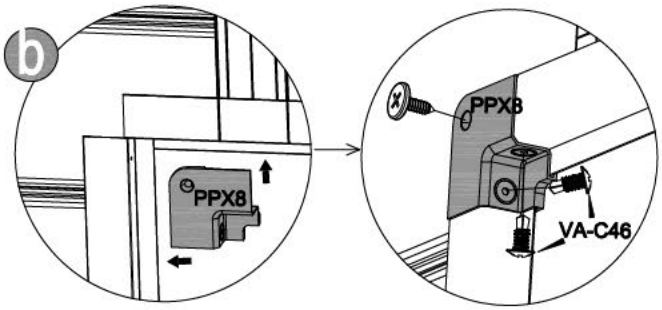

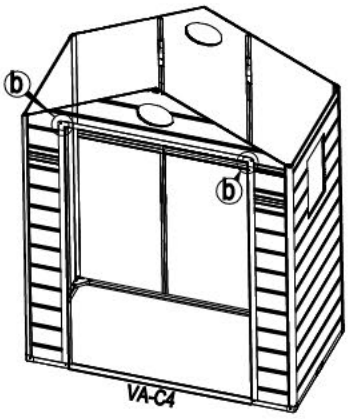

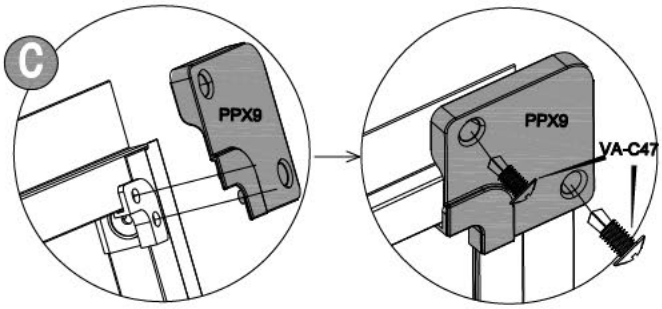

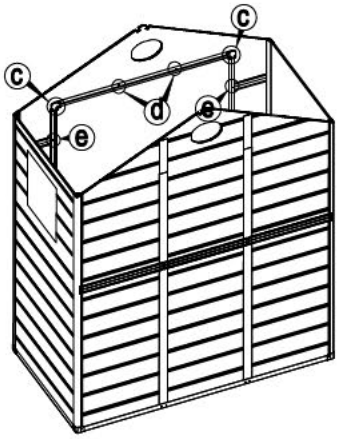

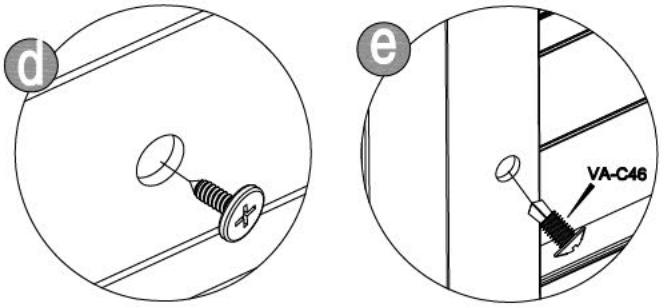

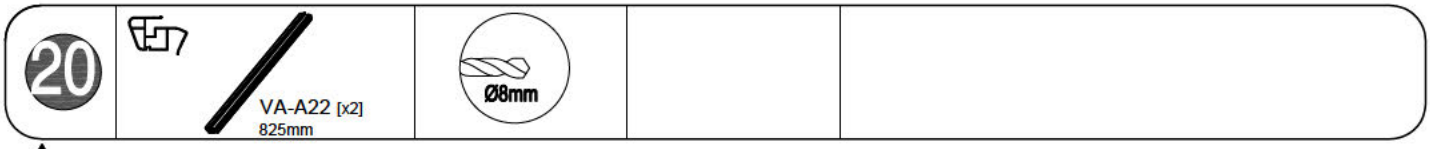
20
VA-A22 [x2]
825mm
Ø8mm

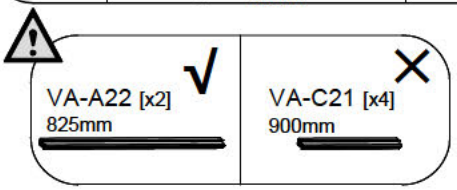
VA-A22 [x2]
825mm
VA-C21 [x4]
900mm

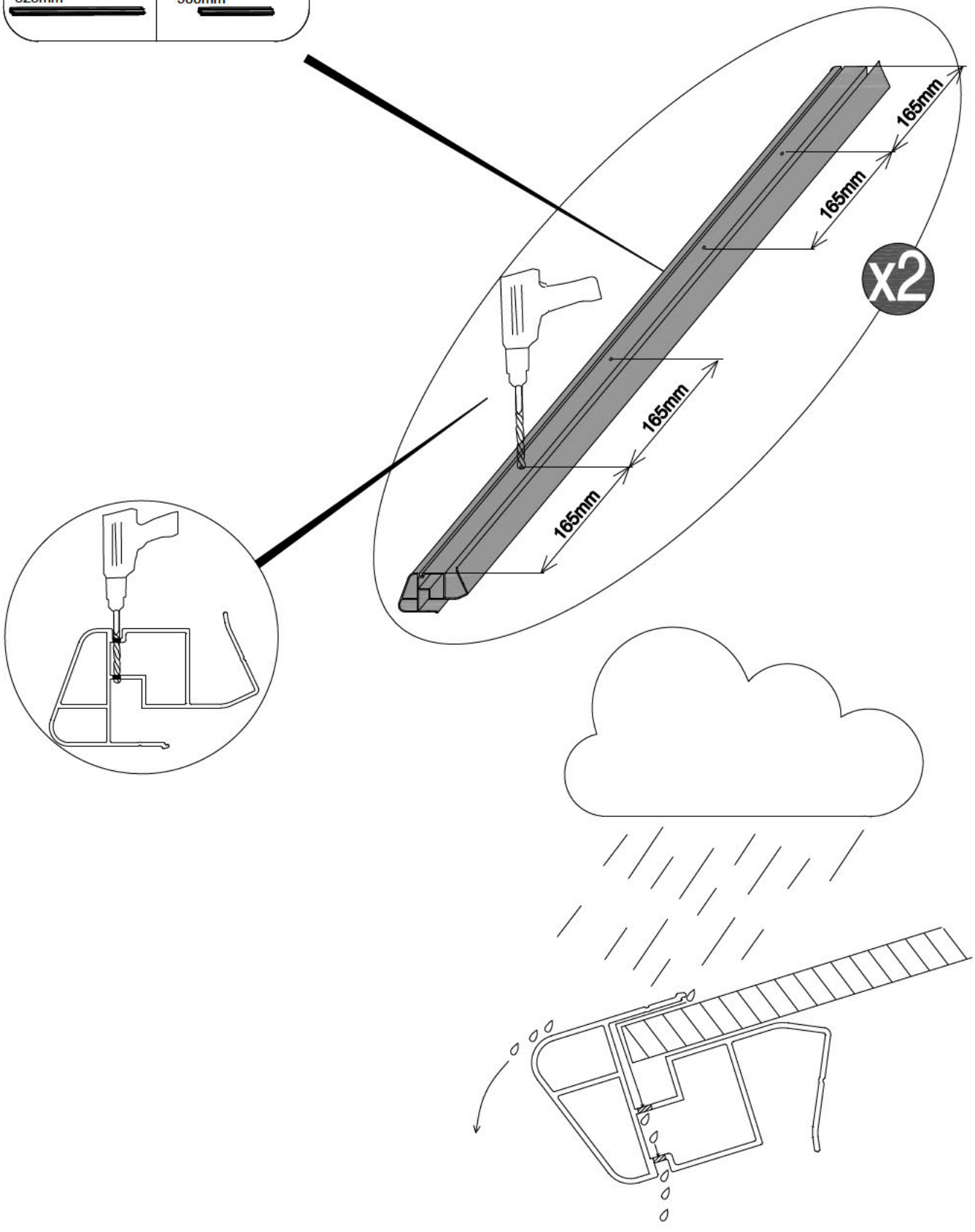
165mm
165mm
165mm
165mm
X2

21	PB6-A [x2] 985x2042mm	VA-A22 [x2] 825mm	CN-A33	

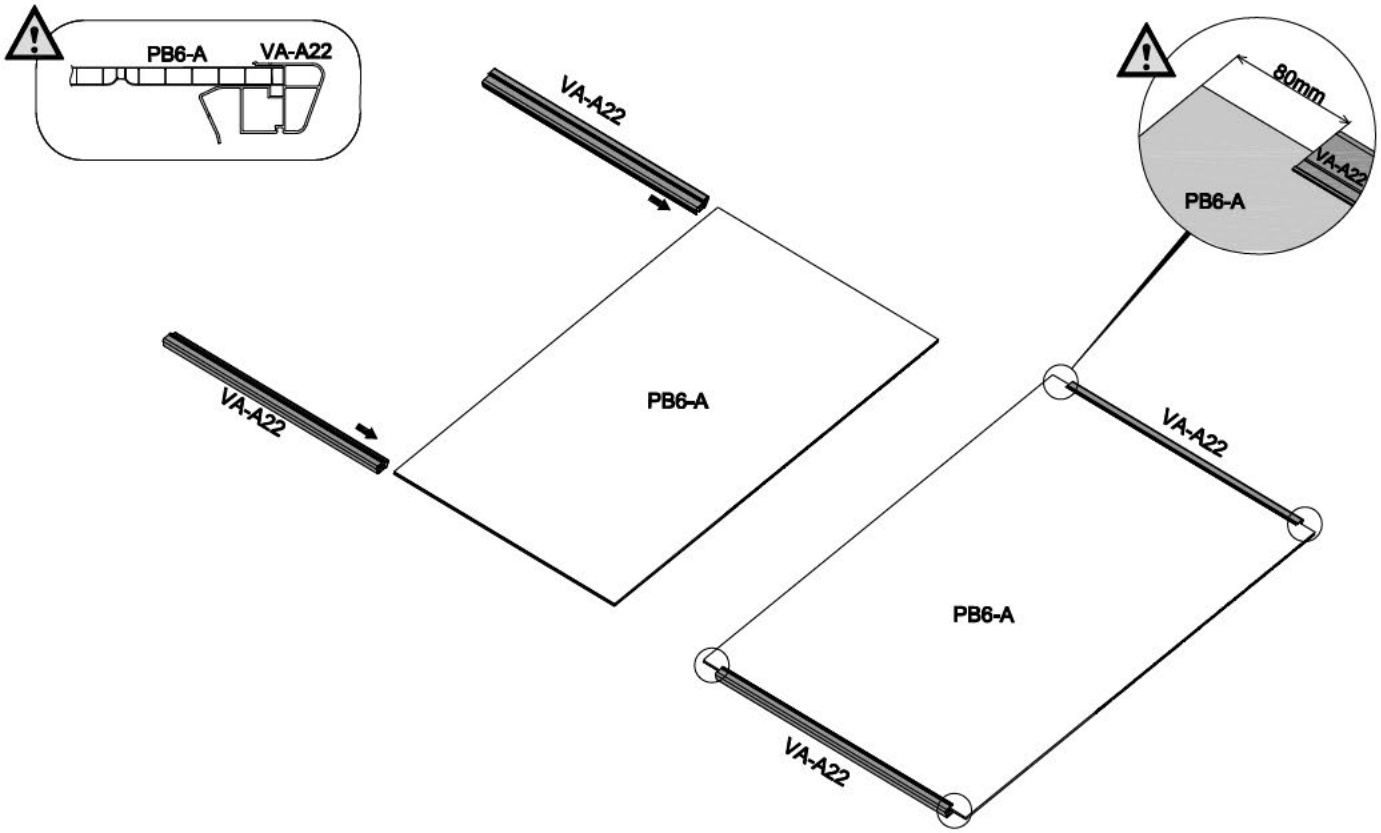

22	VA-C21 [x4] 900mm	CN-A33	

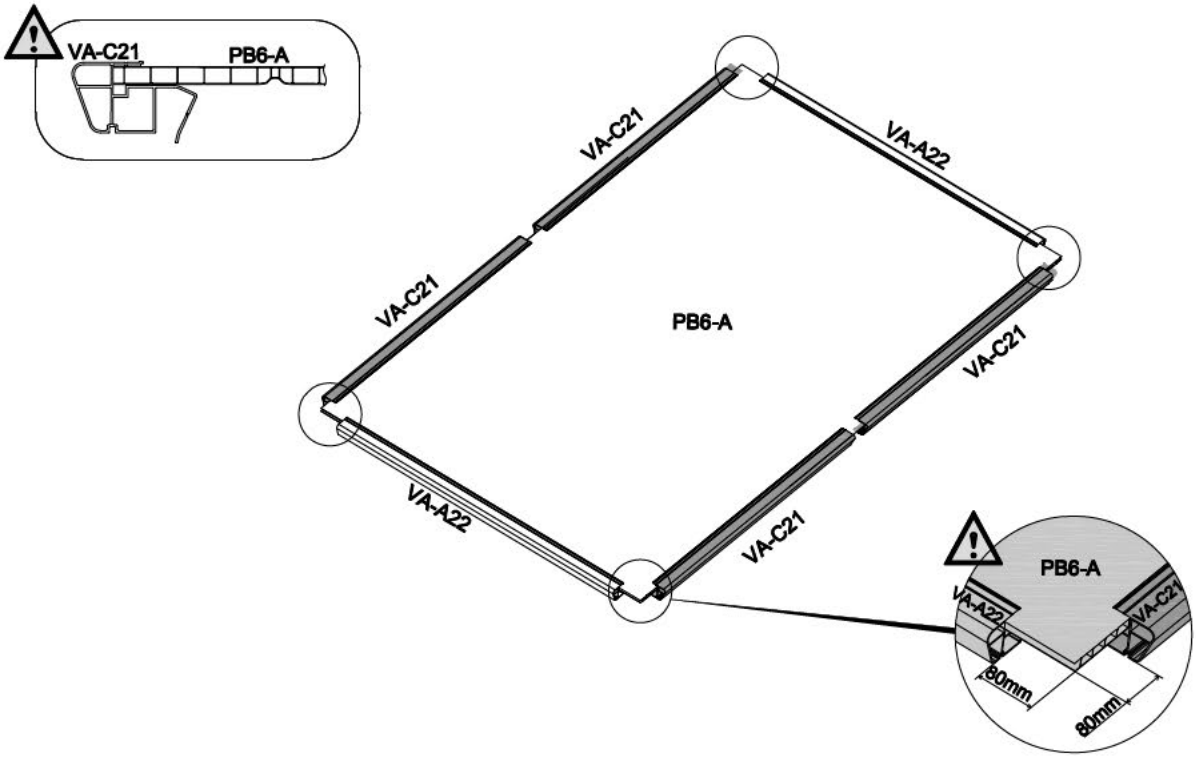

23	PPX3[x4]	VA-C45 [x24] 19mm	VA-C44 [x8] 13mm		CN-A33

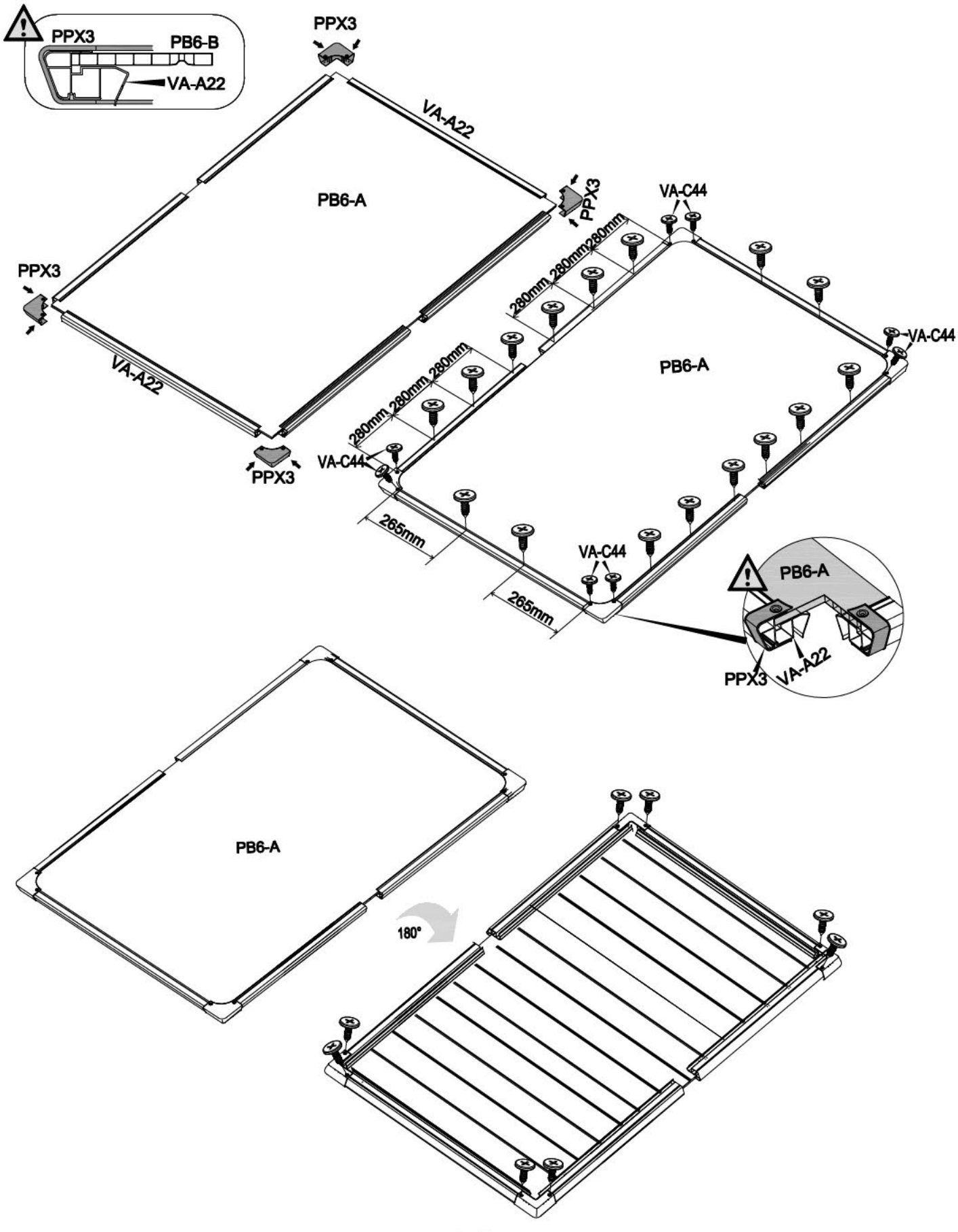

24

CN-A33

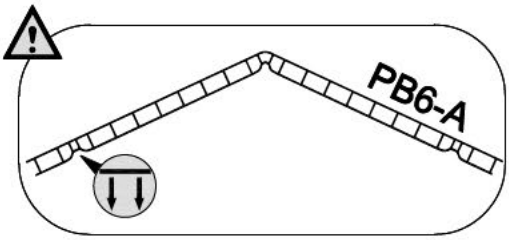

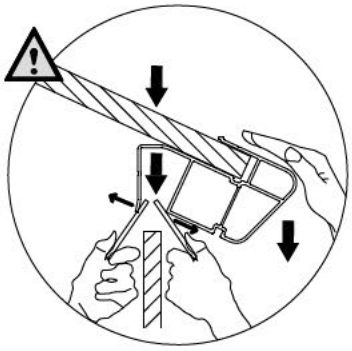

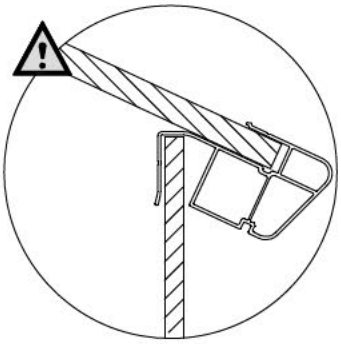

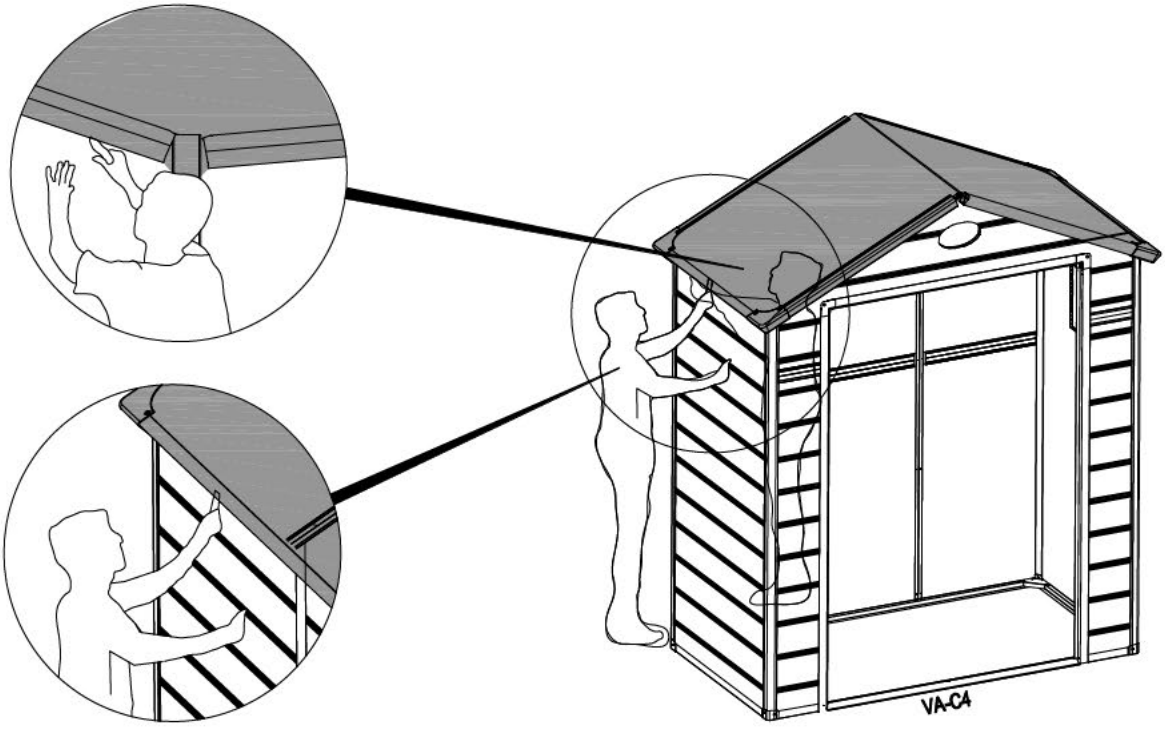

25			
	VA-C45 [x18] 18mm		

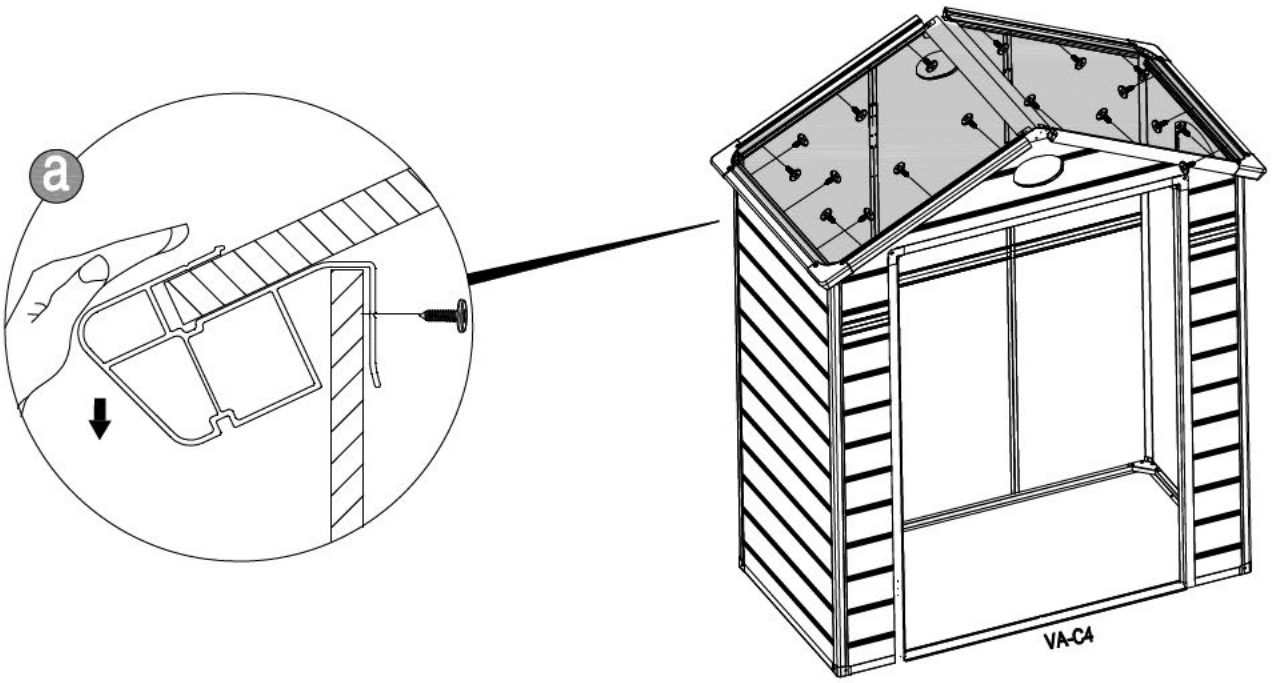

26						
	VA-A24 [x1] 1020mm	PPX4 [x2]	VA-C45 [x4] 19mm	VA-C44 [x4] 13mm	VA-C46 [x2] 13mm	

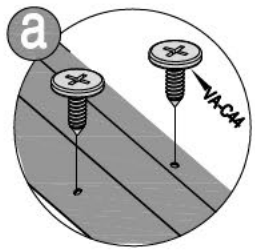

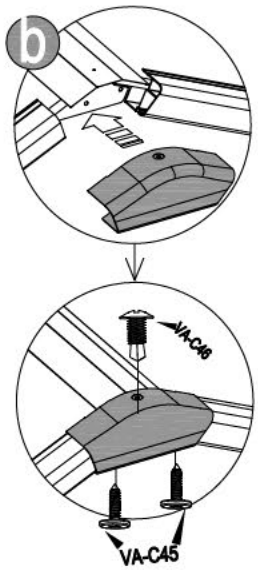

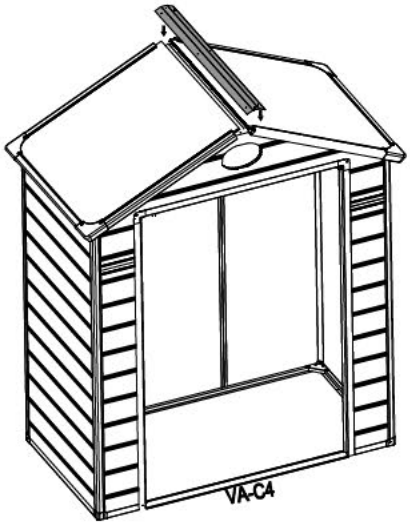

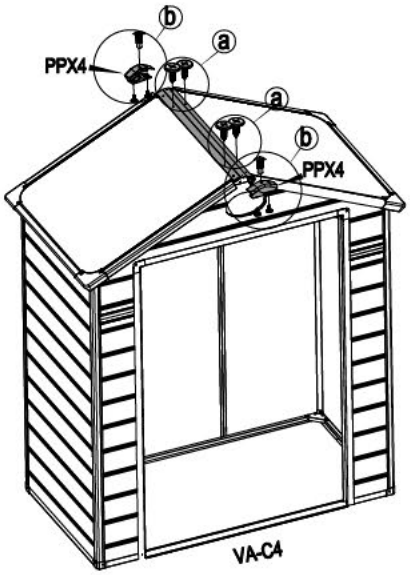

27

PB7 [x1] 591x1810mm	VA-C29 [x1] 1812mm	VA-C27 [x1] 1812mm	VA-C28 [x2] 592mm	VA-C44 [x14] 13mm

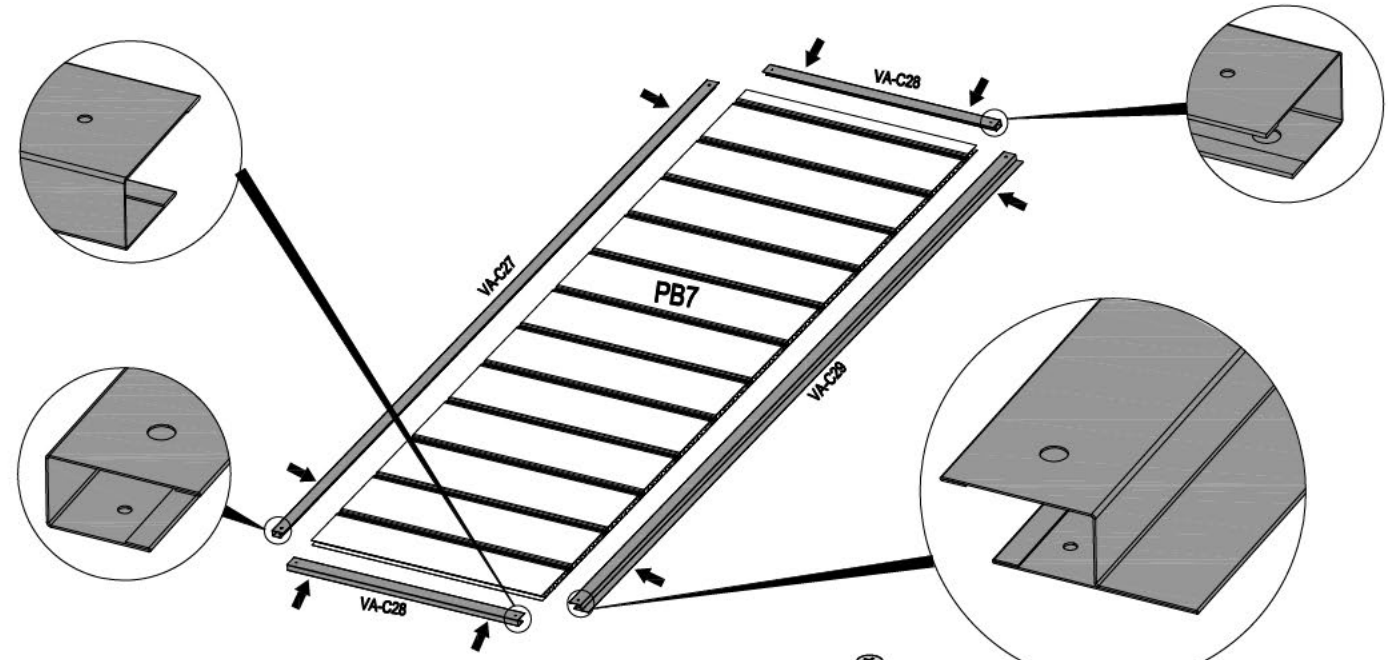

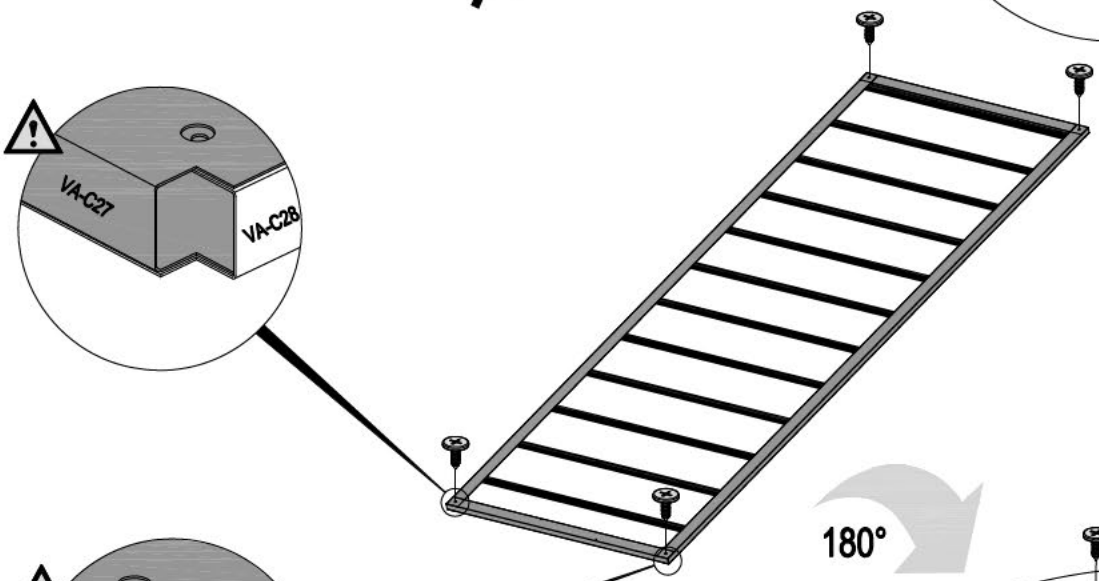

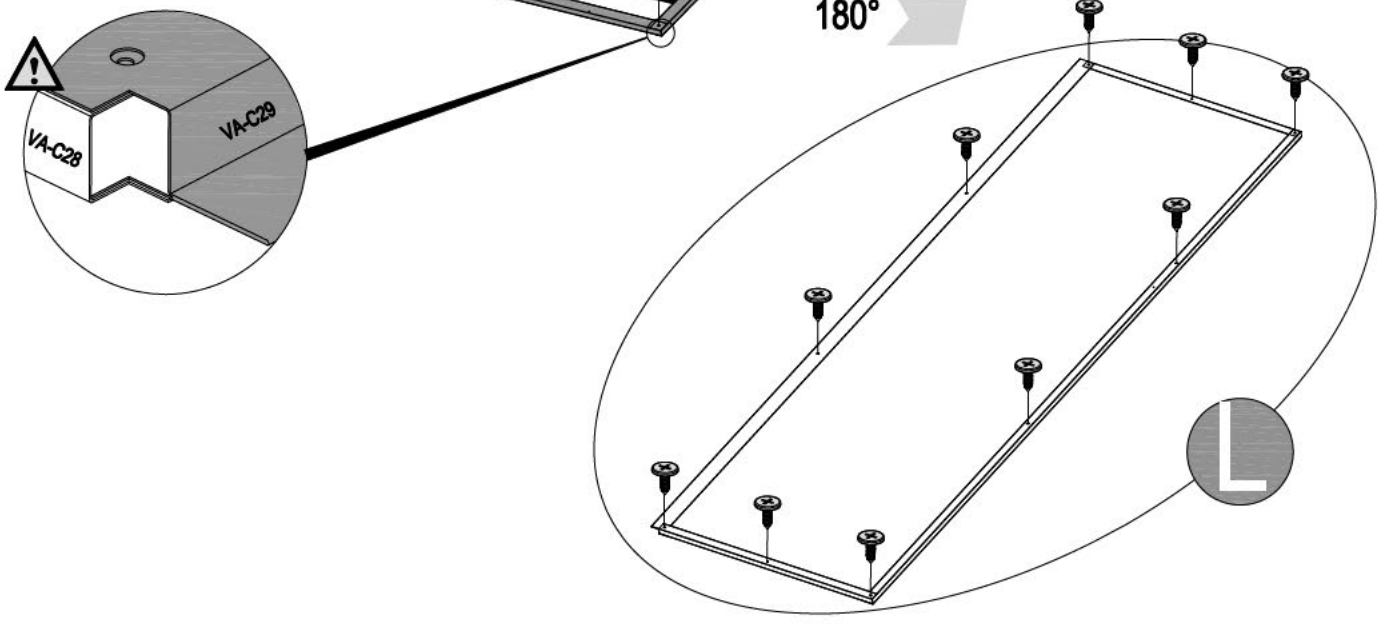

28							
PB7 [x1] 591x1810mm	VA-C27 [x2] 1812mm	VA-C28 [x2] 592mm	VA-C44 [x14] 13mm				

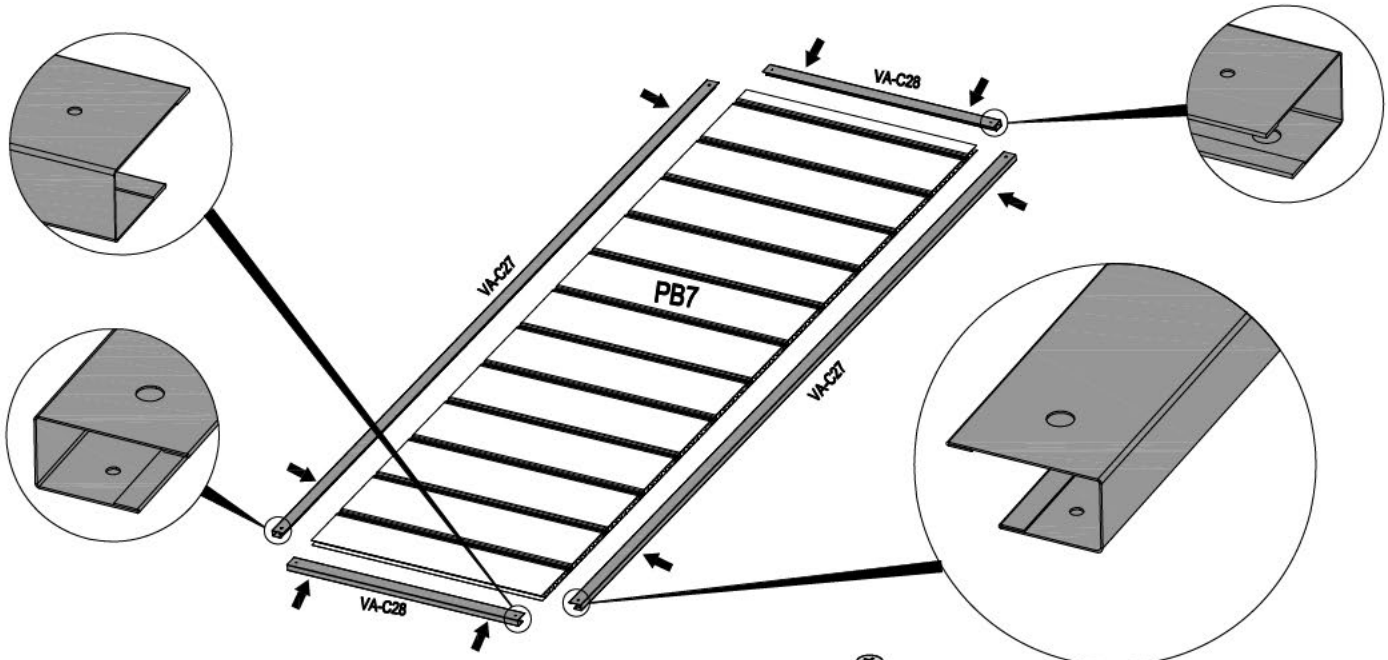

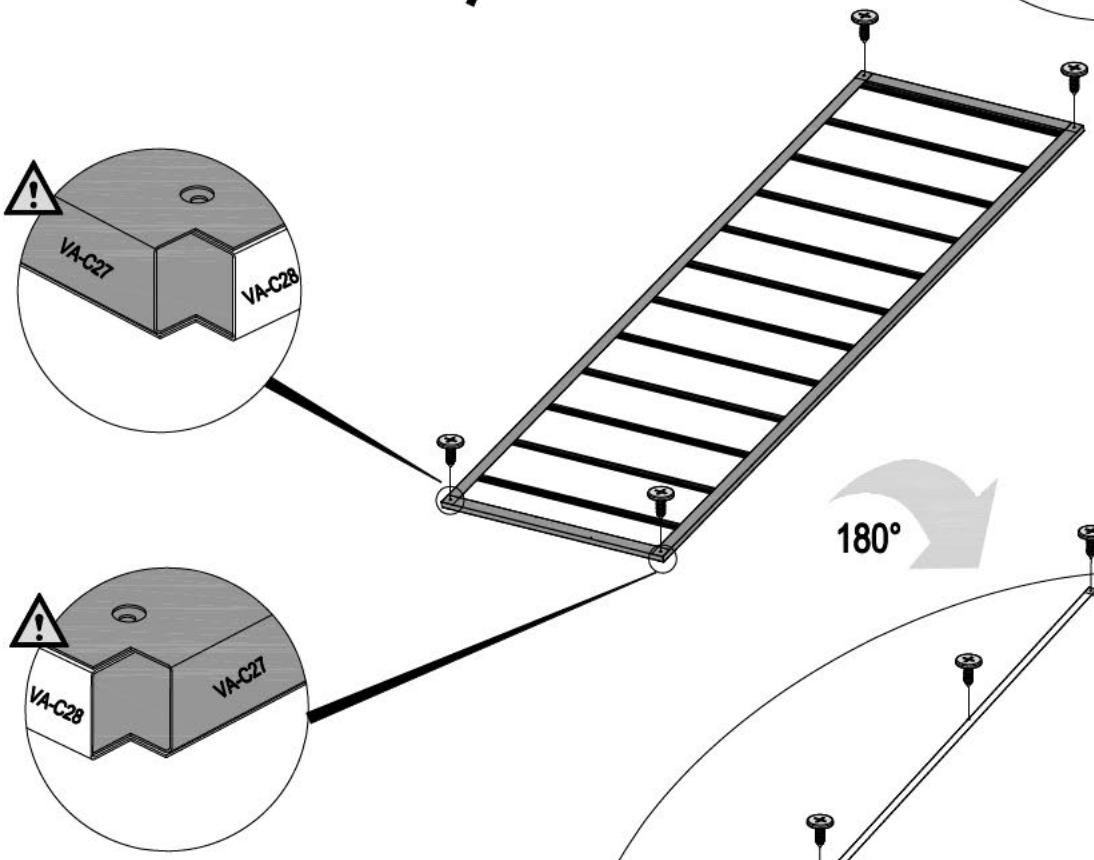

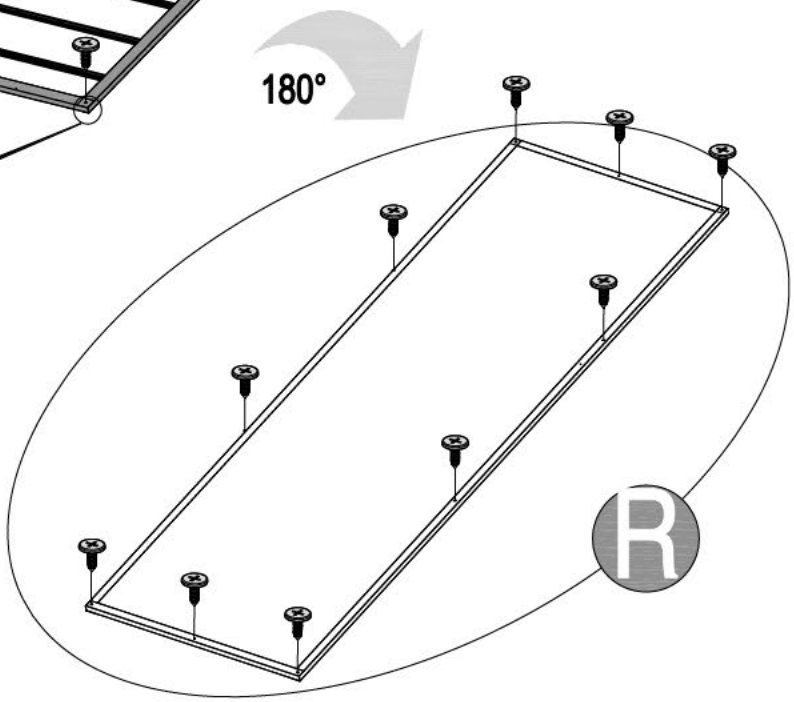

29							
	VA-41 [x4]	VA-40 [x1]	PA01 [x3]	VA-C45 [x3] 19mm	VA-C44 [x36] 13mm	Ø2.5mm	

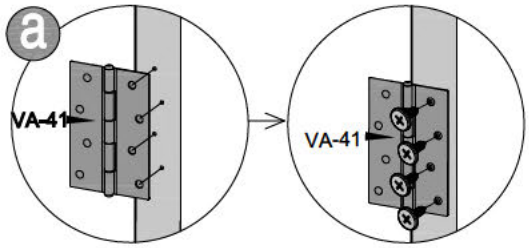

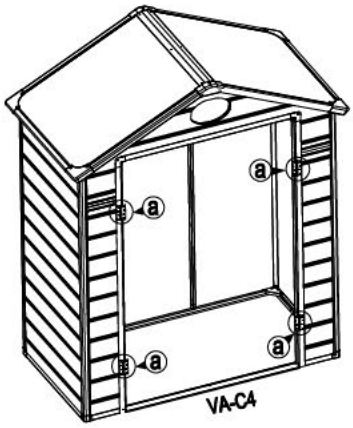

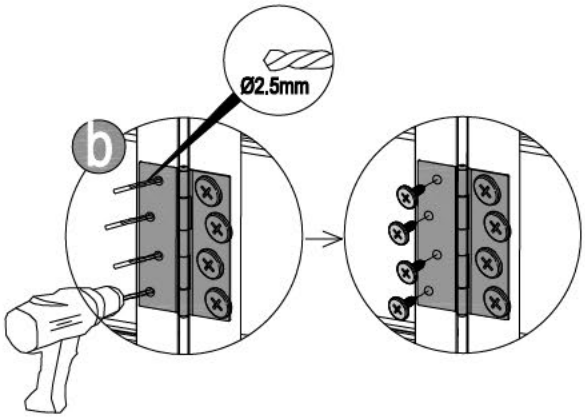

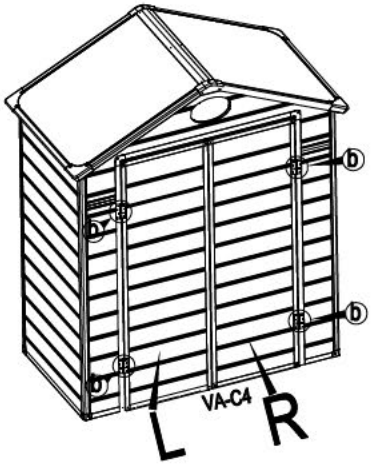

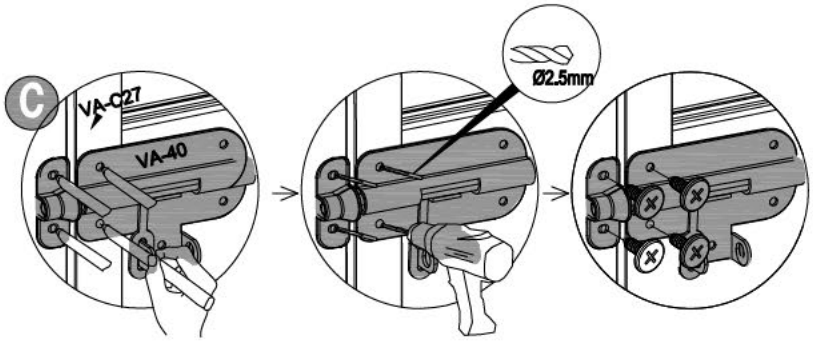

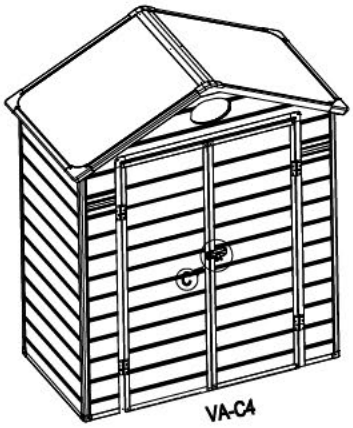

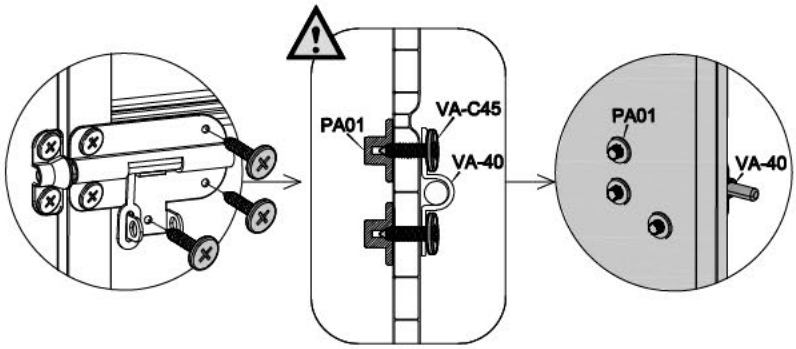

30	VA-38a [x2]	VA-38b [x2]	VA-39 [x2]	VA-C49 [x8] 13mm	Ø2.5mm	

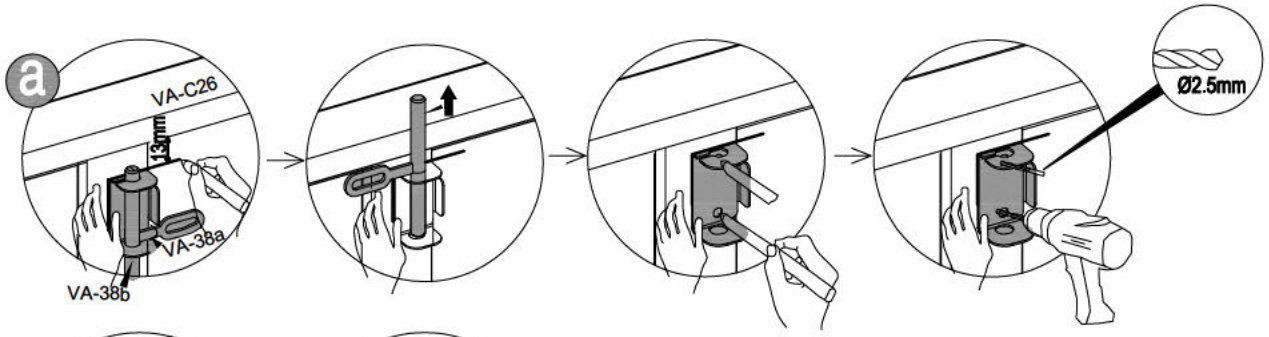

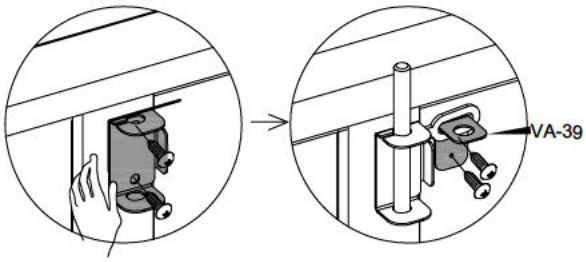

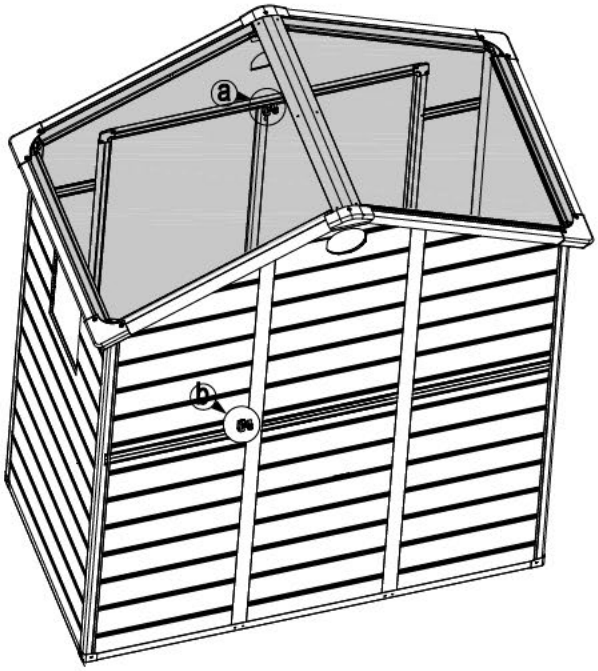

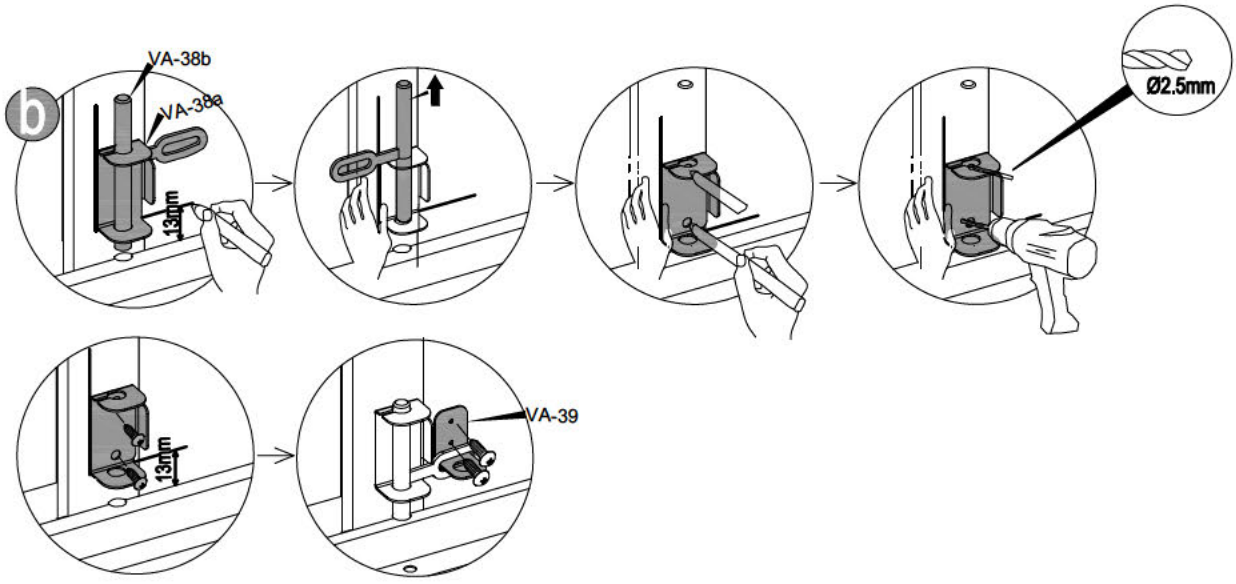

31	VA-32L [x2]	VA-32R [x2]	VA-37 [x2]	VA-C44 [x20] 13mm	VA-C48 [x2]	

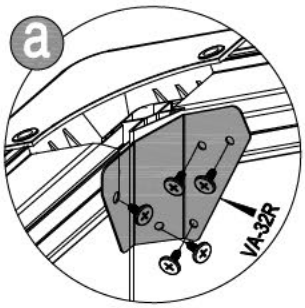

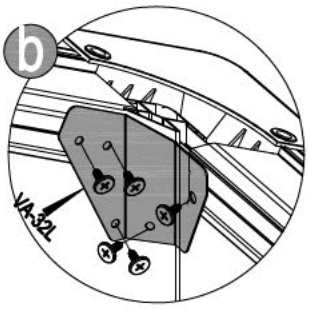

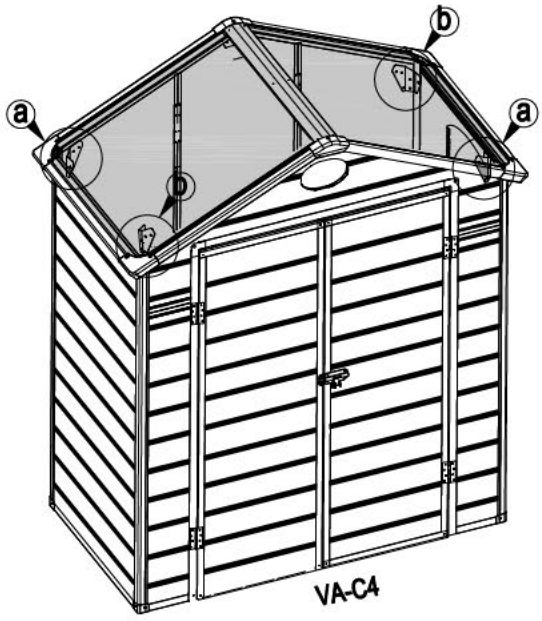

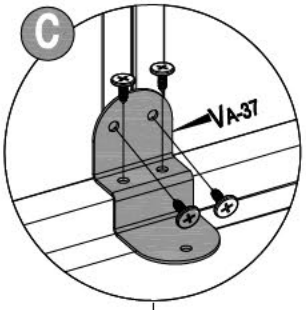

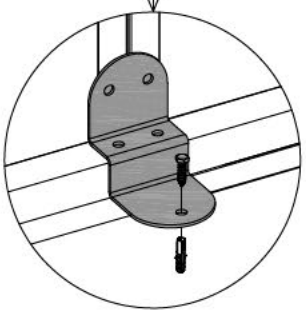

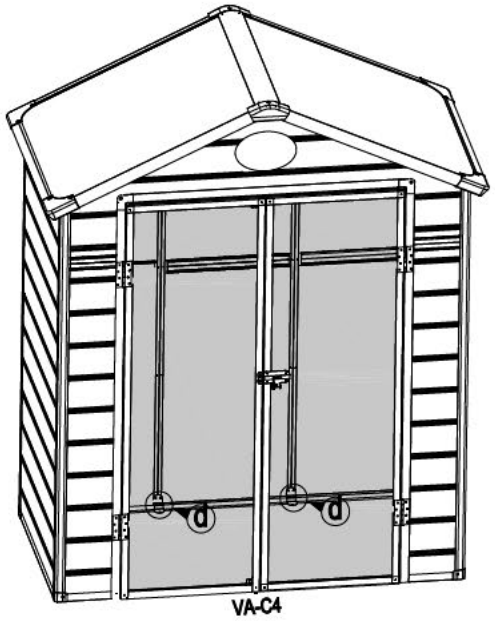
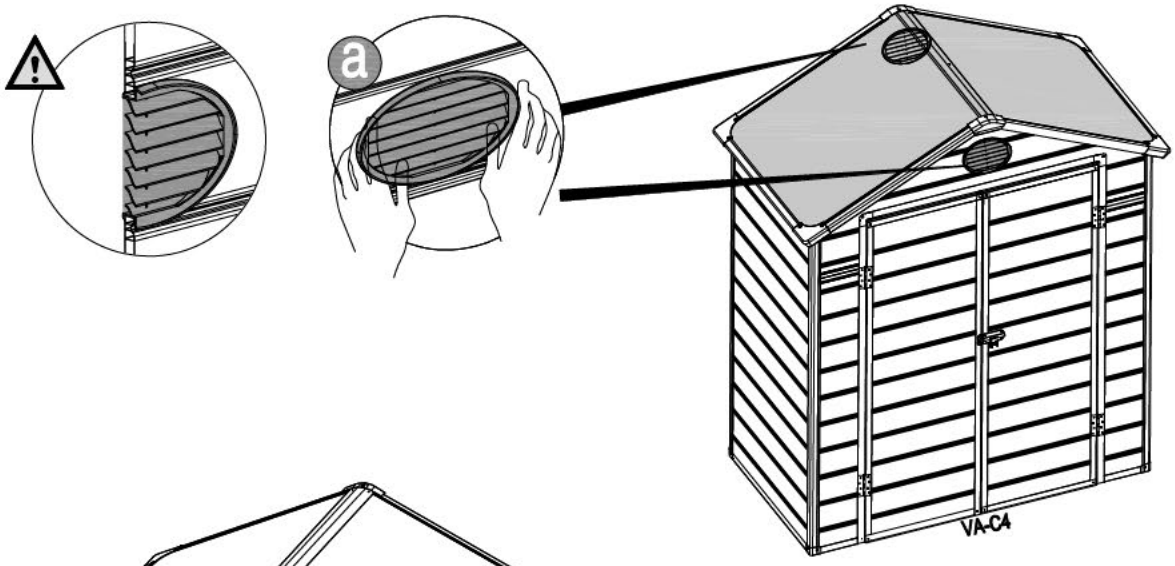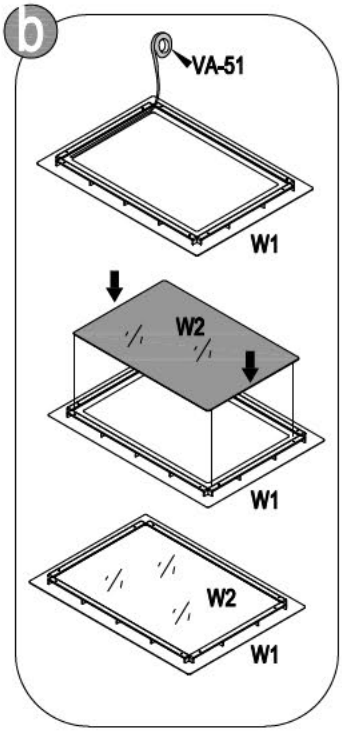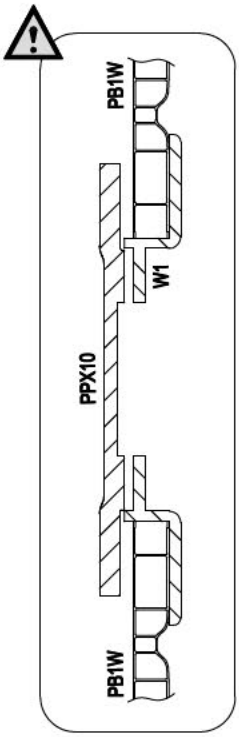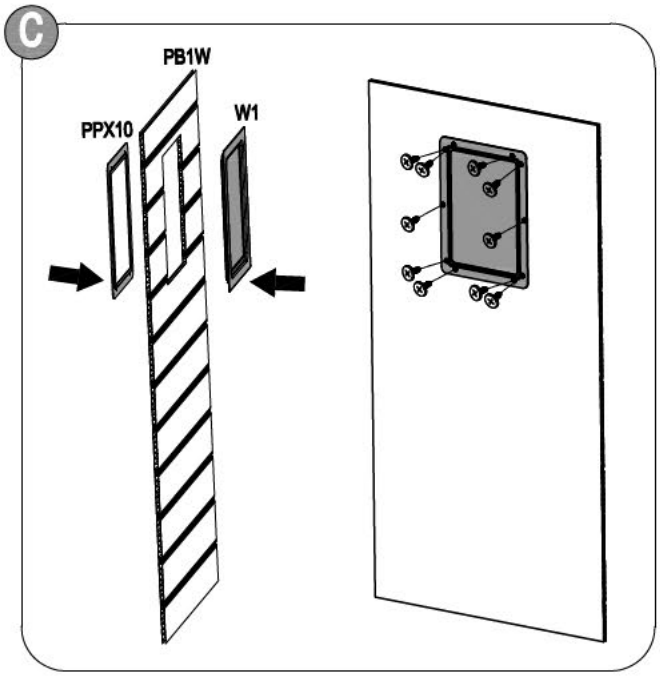
32	PPX5 [x2]	W1 [x1]	PPX10 [x1]	W2 [x1]	VA-51 [x1]	VA-C44 [x10] 13mm