ROCKFORD
Garden & Storage

Tuinhuis Malaga (RF2236001)

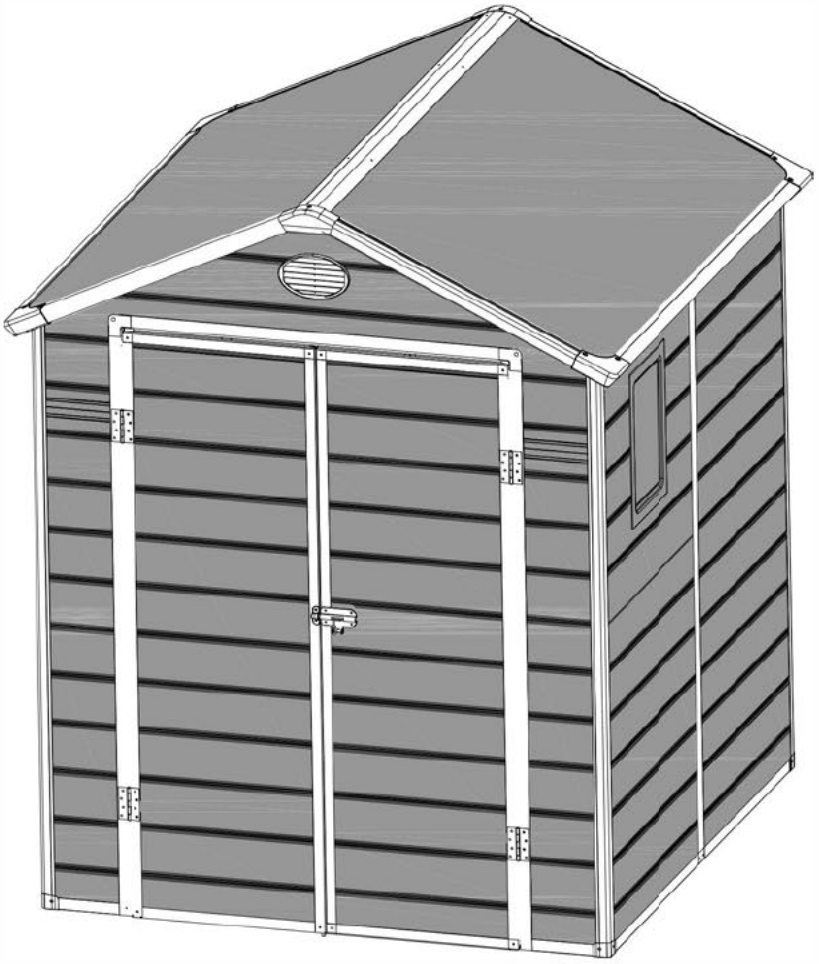

Montage Voorbereidingen

Handleiding

Controleer de lokale bouwvoorschriften van uw gemeente voordat u met de opbouw begint

Montage-Instructies

Lees alle instructies goed door voordat u begint. Zorg ervoor dat u de exacte volgorde aanhoudt zoals in de handleiding beschreven staat om zeker te zijn van een juiste montage.

Bouwplaats

Plaats dit product op een harde en vlakke ondergrond met een goede afwatering. De fundering is niet inbegrepen in de kit, deze is apart verkrijgbaar en zorgt voor een stevige basis. Onder de fundering dient een stevige kunststof folie (dikte: minimaal 0.15mm) te worden geplaatst om het opstijgend vocht uit de grond te beperken en zo condensatie in het tuinhuis te verminderen. Uw tuinhuis moet goed worden verankerd om windschade te voorkomen. De bevestigingsmaterialen hiervoor zitten bij het pakket inbegrepen. Eenmaal bevestigd, wordt het sterk aanbevolen om siliconen kit aan te brengen langs de binnenkant van de basis-rail om condensatie te minimaliseren.

Onderdelenlijst

Voordat u begint, dient u alle onderdelen te sorteren en identificeren om er zeker van te zijn dat u alle onderdelen heeft die nodig zijn voor uw tuinhuis (zie de pagina met onderdelenlijst).

Begin niet aan de bouw van het tuinhuis wanneer er onderdelen ontbreken, want een gedeeltelijk gemonteerd tuinhuis kan door wind zwaar beschadigd raken.

Benodigd gereedschap:

(Verwijder de beschermlaag voor de montage, bewaar indien nodig het onderdeelnummerlabel)

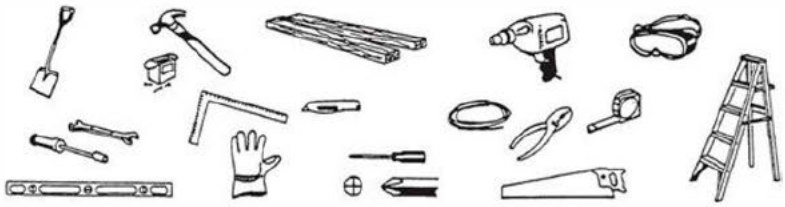

Let op uw eigen veiligheid:

1. Kies een droge en windstille dag voor het opbouwen. Voor de montage zijn twee of meer mensen nodig. Het wordt ook aanbevolen om de montage in één dag te voltooien om schade aan het tuinhuis te voorkomen.
2. Draag beschermende handschoenen, oogbescherming en lange mouwen tijdens de montage om verwondingen te voorkomen. Let op de scherpe randen van sommige onderdelen.
3. Kinderen en huisdieren mogen de bouwplaats niet betreden.
4. Klim niet op het dak.

Als u een ladder gebruikt, zorg er dan voor dat deze veilig is.

Verzorging en onderhoud

1. Reinig het gebouw indien nodig met een zachte doek, gebruik indien nodig water (geen agressieve schoonmaakmiddelen).
2. Houd de deurrails vrij van vuil en andere voorwerpen om schade te voorkomen.
3. Houd het tuinhuis vrij van sneeuw.
4. Gebruik het tuinhuis alleen waarvoor het is bedoeld, de opslag van spullen.

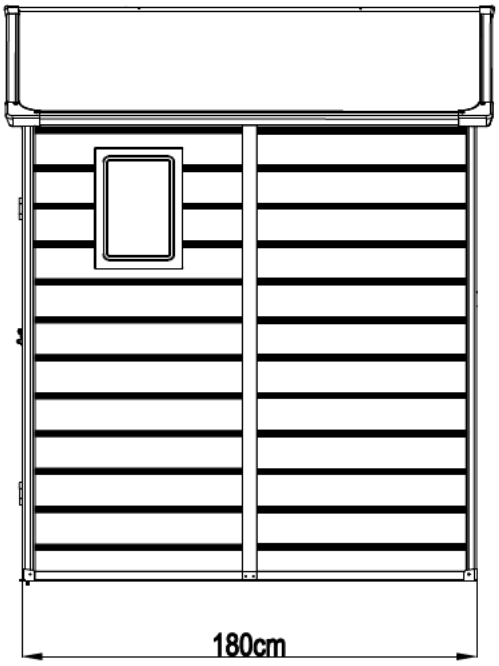
180cm

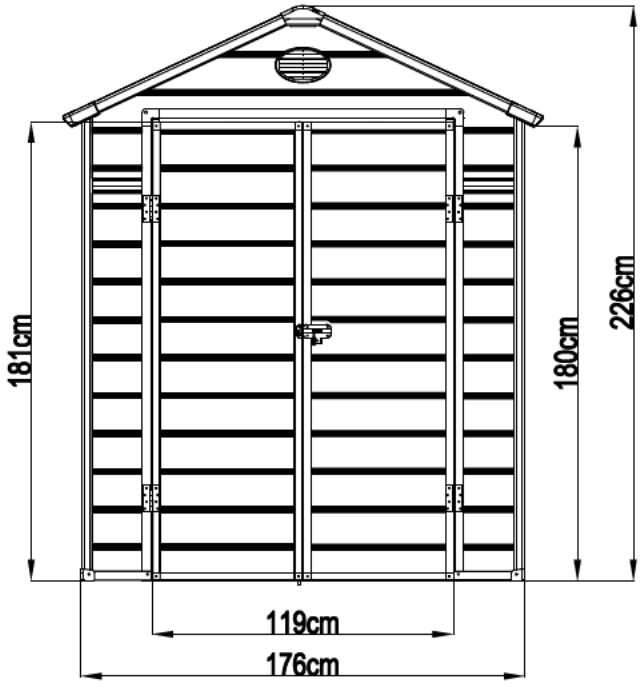
181cm
180cm
226cm
119cm
176cm

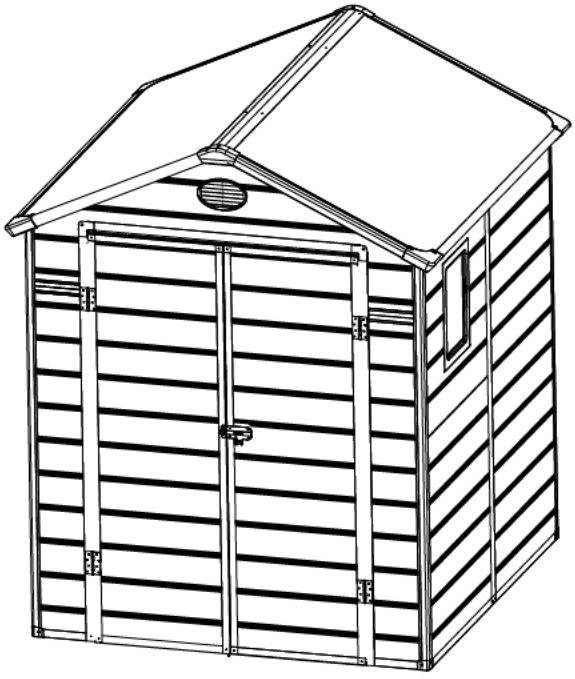

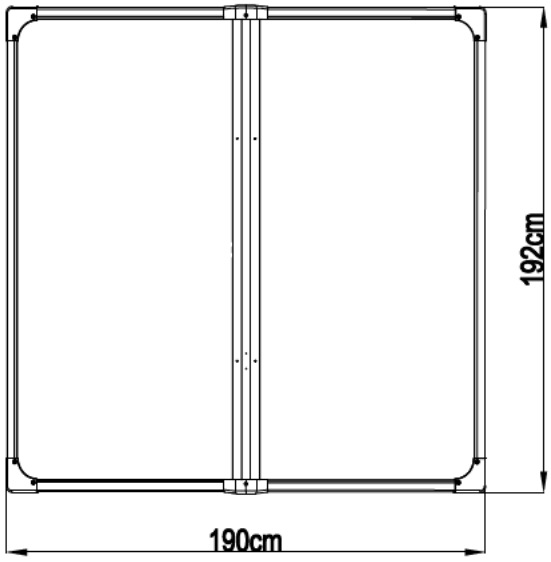
192cm
190cm

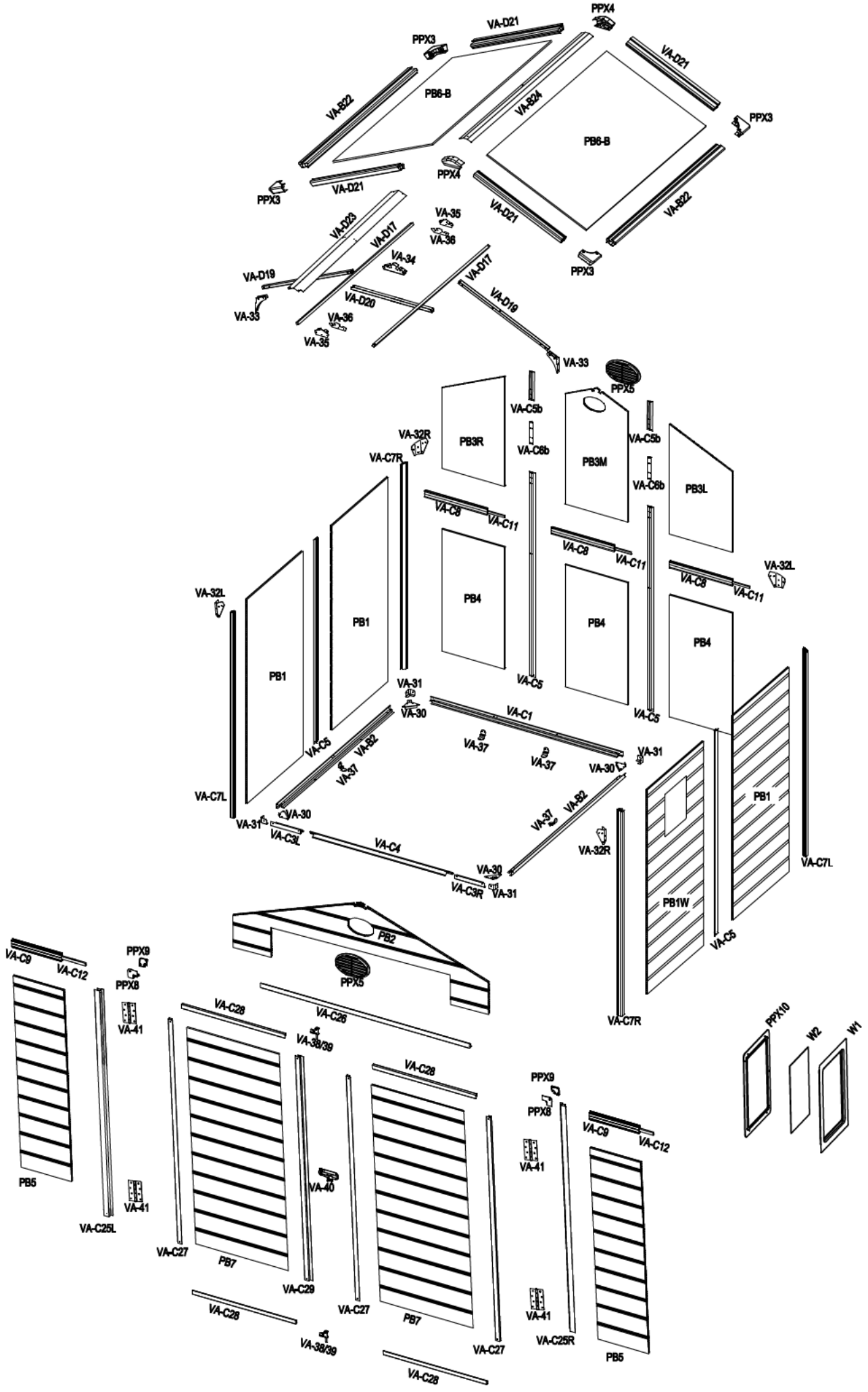
PPX4
VA-D21
PPX3
VA-D21
VA-B22
PB6-B
VA-B24
PB6-B
PPX3
PPX4
VA-D21
VA-B22
PPX3
VA-D23
VA-D17
VA-35
VA-36
VA-34
VA-D19
VA-33
VA-D20
VA-36
VA-35
VA-D17
VA-D19
VA-33
PPX5
VA-C5b
VA-32R
PB3R
VA-C6b
PB3M
VA-C5b
VA-C6b
PB3L
VA-C7R
VA-C8
VA-C11
VA-C8
VA-C11
VA-32L
VA-C8
VA-C11
VA-32L
PB1
PB4
PB4
PB4
PB1
VA-31
VA-30
VA-C1
VA-C5
VA-C5
VA-37
VA-37
VA-B2
VA-37
VA-30
VA-31
VA-C7L
VA-30
VA-31
VA-C3L
VA-C4
VA-37
VA-B2
VA-32R
VA-30
VA-C3R
VA-31
PB1
VA-C7L
PB1W
VA-C5
VA-C7R
PB2
PPX5
VA-C9
VA-C12
PPX9
PPX8
VA-41
VA-C28
VA-C26
VA-38/39
PPX10
W2
W1
VA-C28
PPX9
PPX8
VA-C9
VA-C12
PB5
VA-41
VA-40
VA-41
VA-C25L
VA-C27
PB7
VA-C29
VA-C28
VA-C27
PB7
VA-41
VA-C25R
PB5
VA-38/39
VA-C27
VA-C28

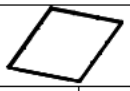

VA-C1		1735mm	x1	1/2
VA-B2		1780mm	x2	1/2
VA-C3R		267mm	x1	1/2
VA-C3L		267mm	x1	1/2
VA-C4		1278mm	x1	1/2
VA-30			x4	2/2
VA-31			x4	2/2
VA-37			x4	2/2

PB1		876x1840mm	x3	1/2
PB1W		876x1840mm	x1	1/2
PB2		1710x676mm	x1	1/2
PB3L		566x990mm	x1	2/2
PB3R		566x990mm	x1	2/2
PB3M		566x1125mm	x1	1/2
PB4		566x1100mm	x3	2/2
PB5		255x1548mm	x2	1/2
VA-C7R		1860mm	x2	1/2
VA-C7L		1860mm	x2	1/2
VA-C5		1840mm	x4	1/2
VA-C5b		285mm	x2	1/2
VA-C6b		200mm	x2	1/2
W1			x1	1/2
W2			x1	1/2
PPX10			x1	1/2
VA-C8		562mm	x3	2/2
VA-C9		250mm	x2	2/2
VA-C11		562mm	x3	1/2
VA-C12		250mm	x2	1/2
VA-D17		1797mm	x2	1/2
VA-D19		888mm	x2	1/2
VA-D20		725mm	x1	1/2
VA-33			x2	2/2
VA-34			x1	2/2
VA-D23		1797mm	x1	1/2
VA-36			x2	2/2
VA-32R			x2	2/2
VA-32L			x2	2/2
VA-35			x2	2/2
PPX5			x2	2/2
PPX8			x2	2/2
PPX9			x2	2/2

PB6-B		990x1865mm	x2	1/2
VA-D21		870mm	x4	2/2
VA-B22		1705mm	x2	1/2
VA-B24		1900mm	x1	1/2
PPX3			x4	2/2
PPX4			x2	2/2

VA-C25R		1830mm	x1	1/2
VA-C25L		1830mm	x1	1/2
VA-C26		1198mm	x1	1/2
VA-C27		1812mm	x3	1/2
VA-C28		592mm	x4	1/2
VA-C29		1812mm	x1	1/2
PB7		591x1810mm	x2	1/2
VA-41			x4	2/2
VA-38a			x2	2/2
VA-38b			x2	2/2
VA-39			x2	2/2
VA-40			x1	2/2
CN-A33			x2	2/2
PA01			x3	2/2
VA-D44		ST4.2x13mm	x234	2/2
VA-D45		ST4.2x19mm	x103	2/2
VA-D46		ST4.2x13mm	x8	2/2
VA-D47		ST4.2x19mm	x4	2/2
VA-D48		ST6.0x40mm	x13	2/2
VA-D49		ST4.2x13mm	x8	2/2
VA-D50		M6x40mm	x10	2/2
VA-51			x1	2/2

1							
	VA-B2 [x2] 1780mm	VA-C1 [x1] 1735mm	VA-C3L [x1] 267mm	VA-C3R [x1] 267mm	VA-C4 [x1] 1278mm	VA-30 [x4]	VA-D44 [x20] 13mm

a

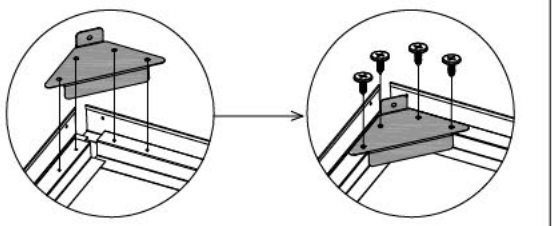

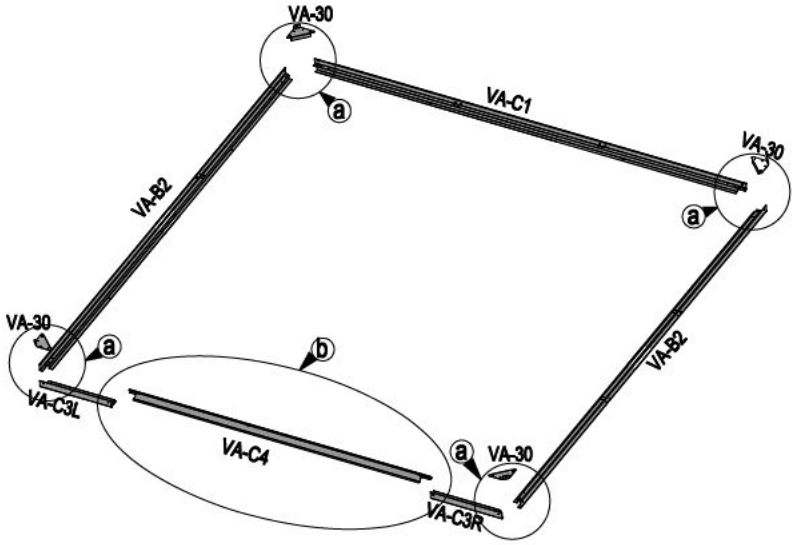

b

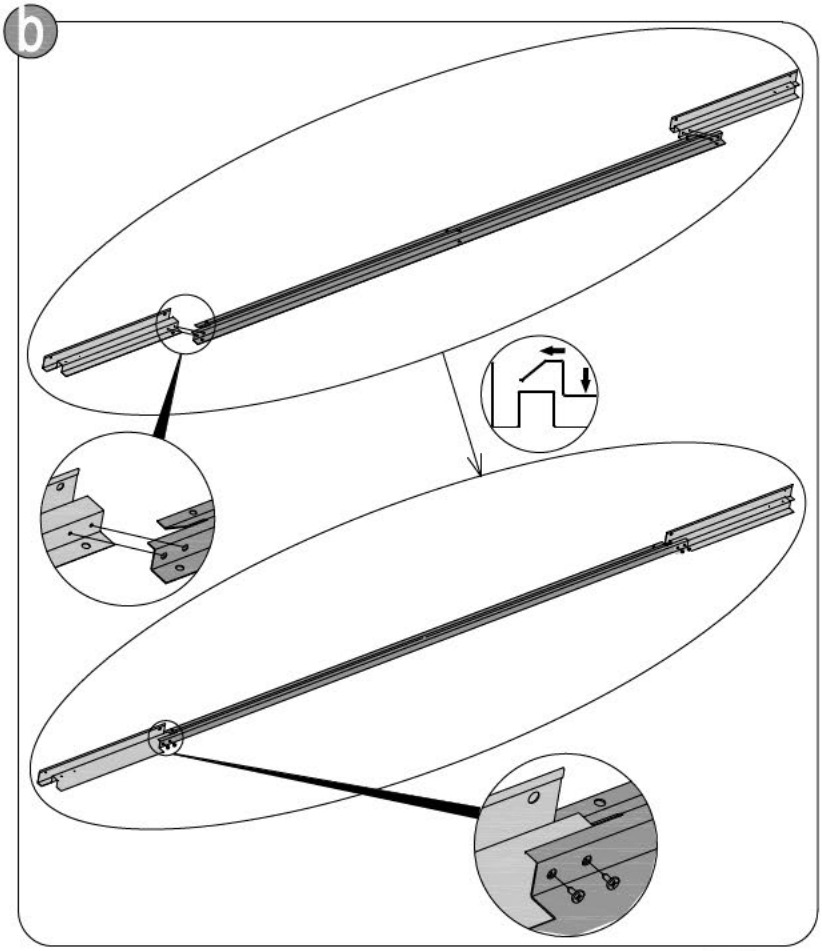

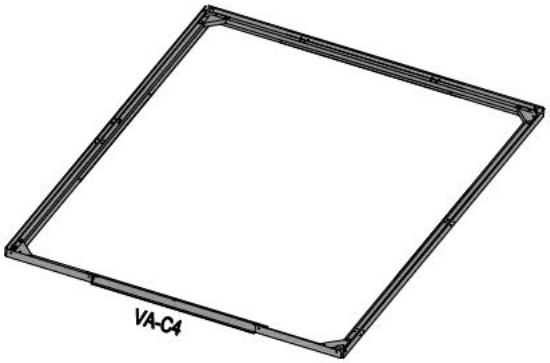

2

VA-D48 [x9]
40mm

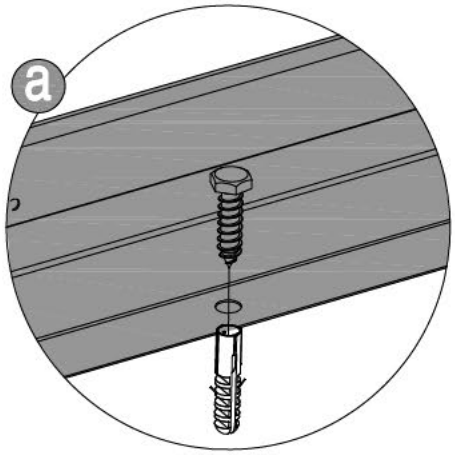

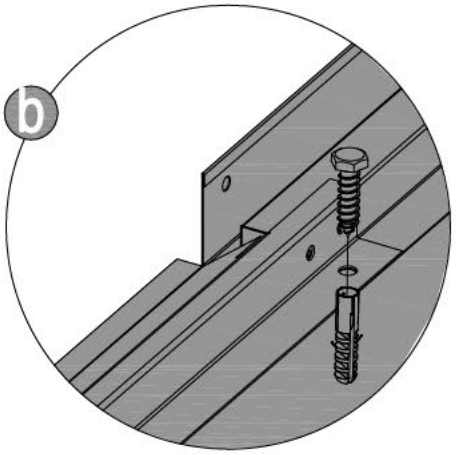

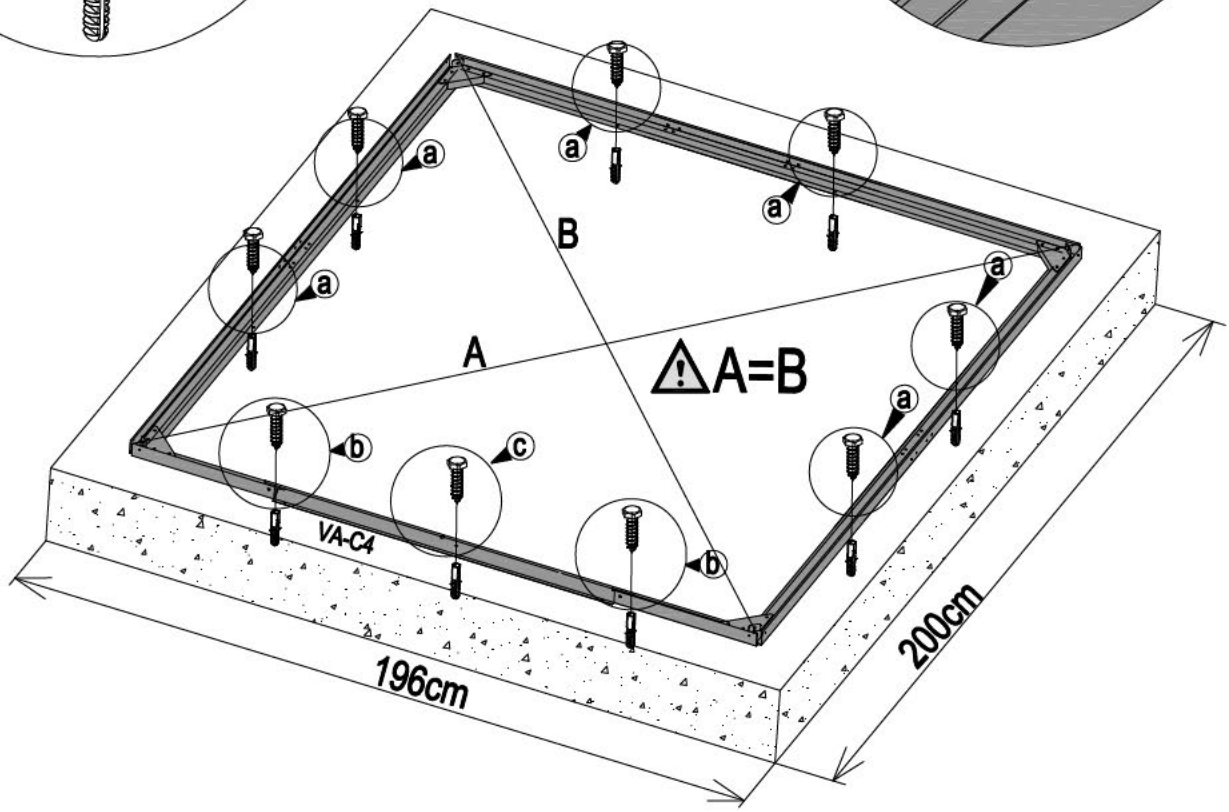

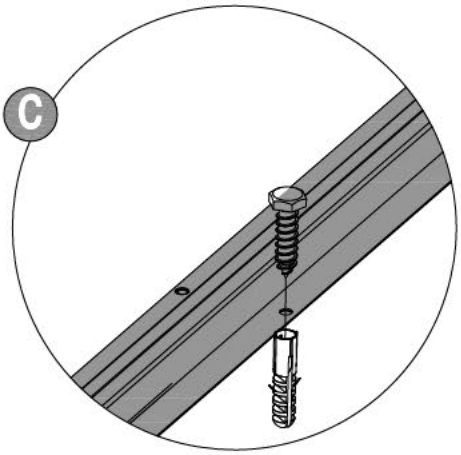

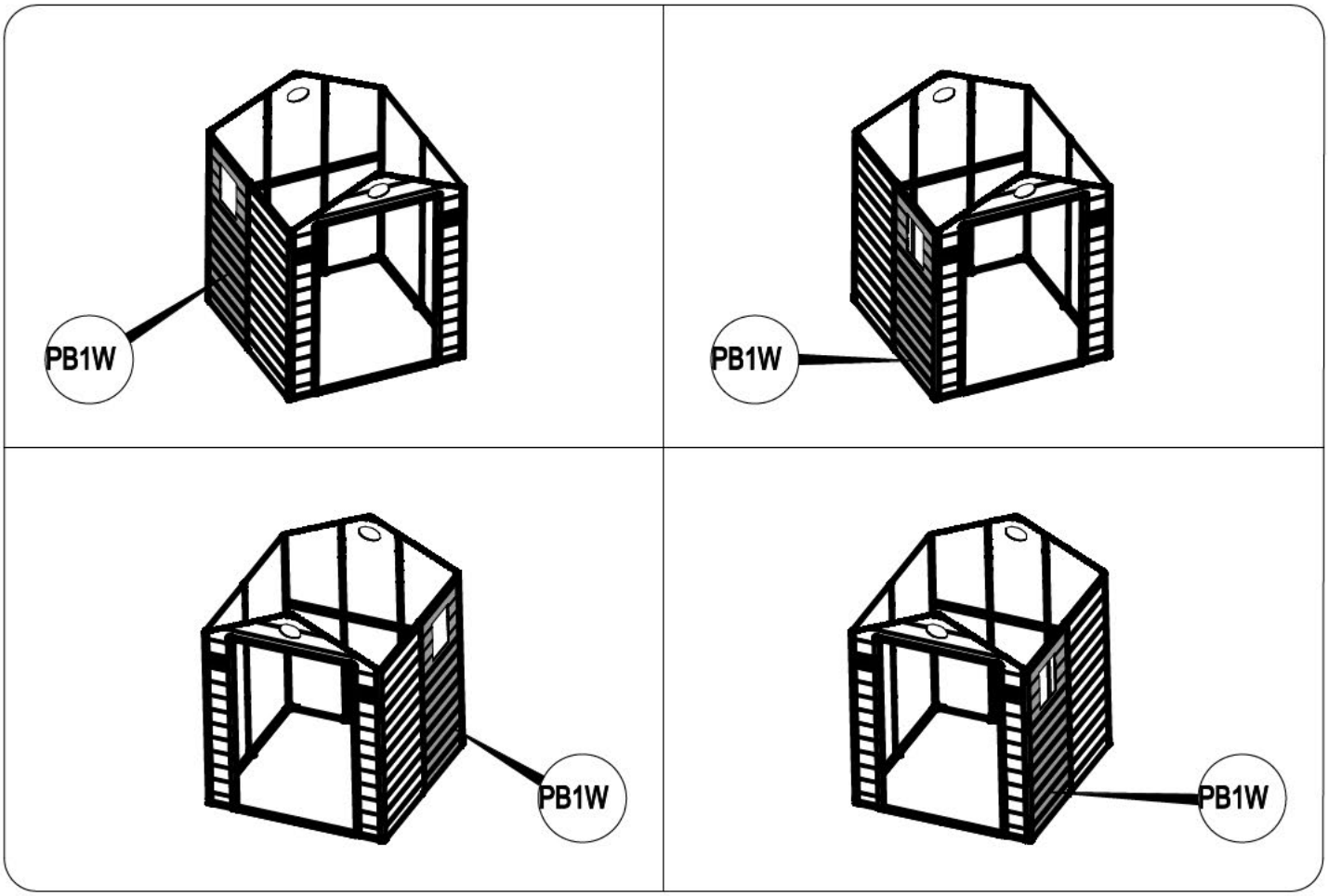

3	PB1 [x1] 876x1840mm	VA-C7R [x1] 1860mm	CN-A33		

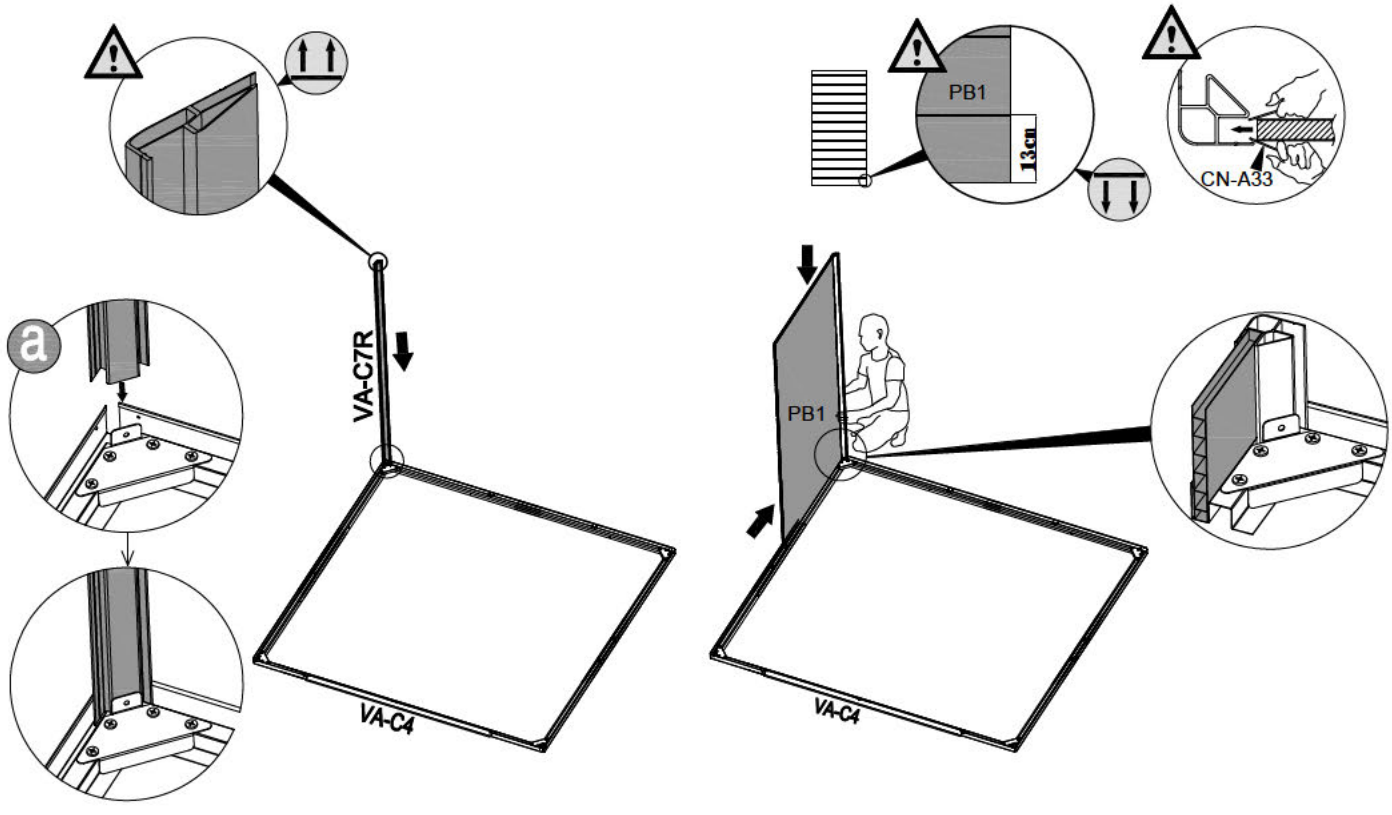

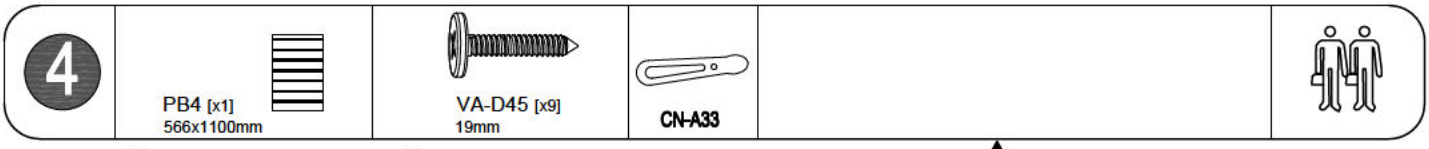
4
PB4 [x1]
566x1100mm
VA-D45 [x9]
19mm
CN-A33

PB4
13cm
CN-A33

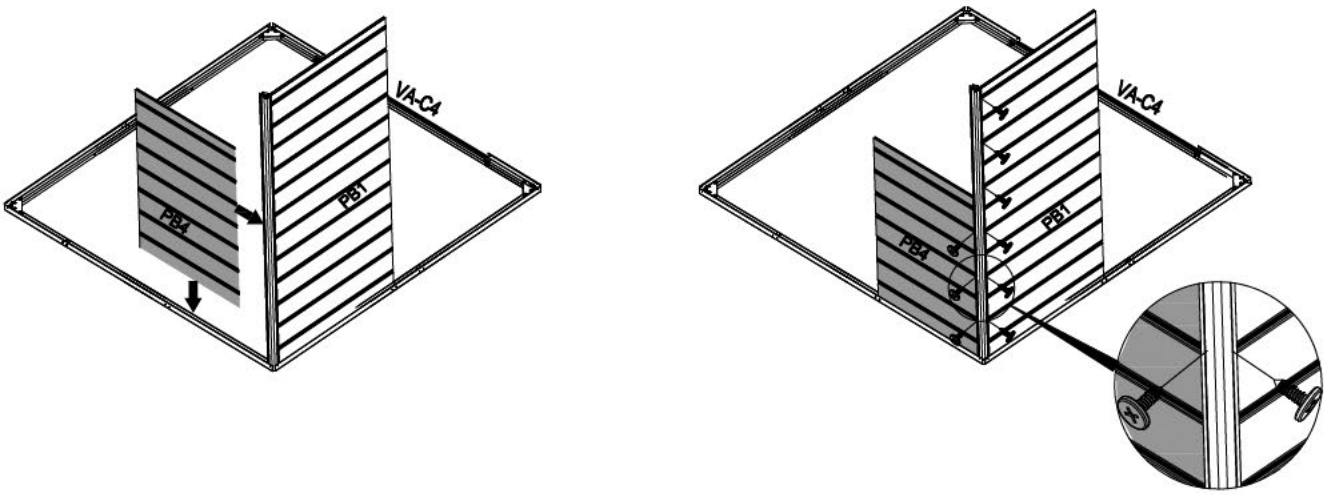
VA-C4
PB1
PB4
VA-C4
PB1
PB4

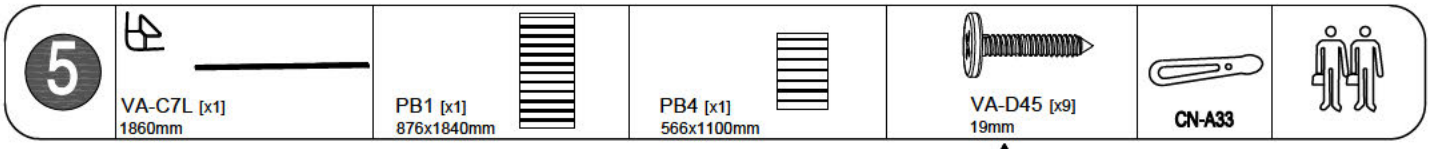
5
VA-C7L [x1]
1860mm
PB1 [x1]
876x1840mm
PB4 [x1]
566x1100mm
VA-D45 [x9]
19mm
CN-A33

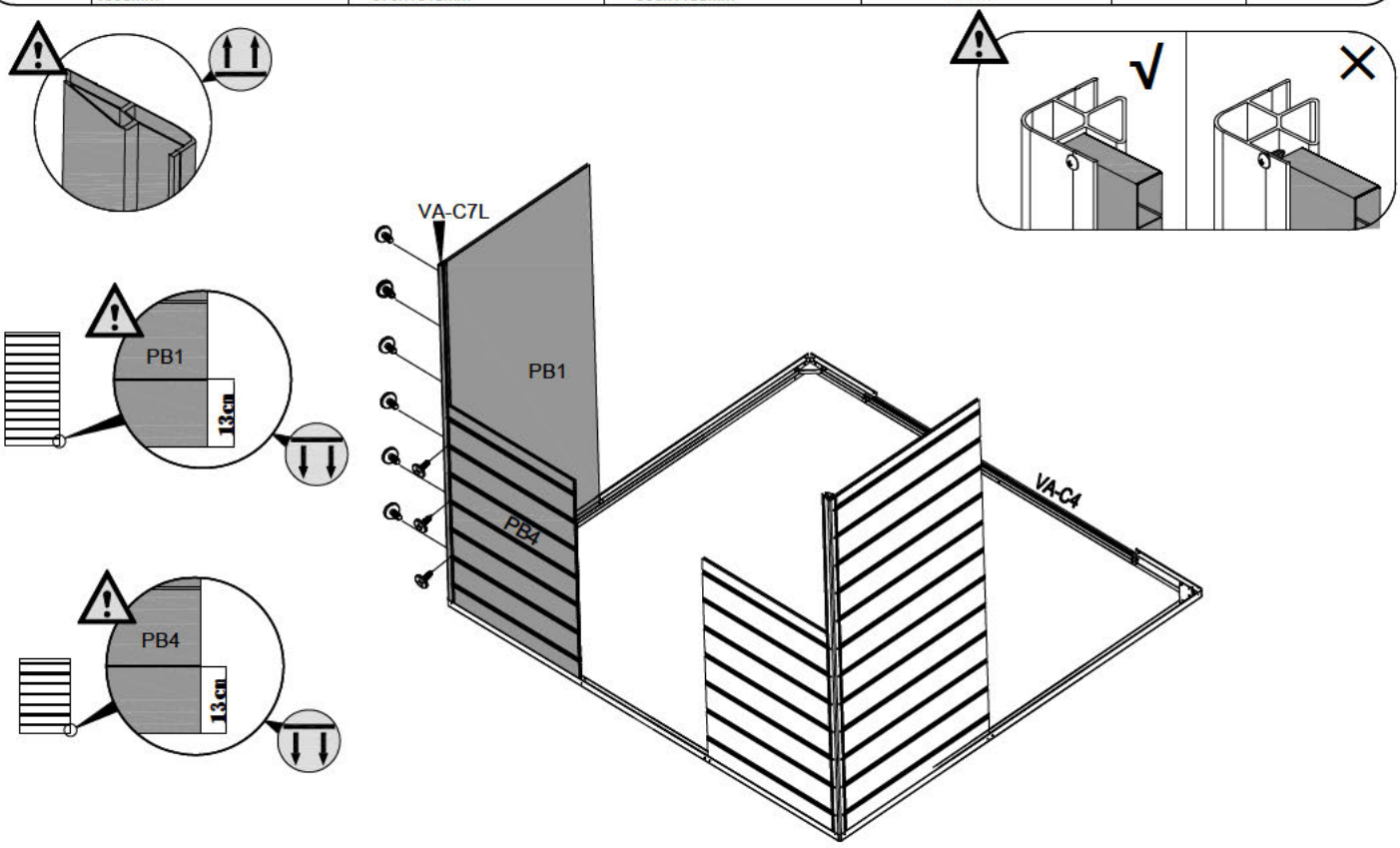
VA-C7L
PB1
13cm
PB4
13cm
PB1
PB4
VA-C4

6

VA-C5 [x2]
1840mm

VA-D44 [x2]
13mm

CN-A33

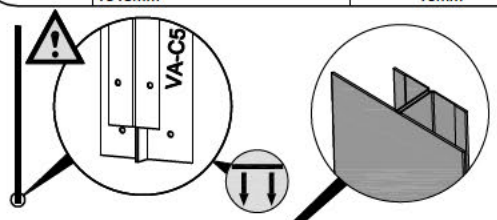

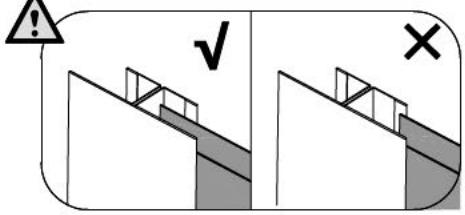

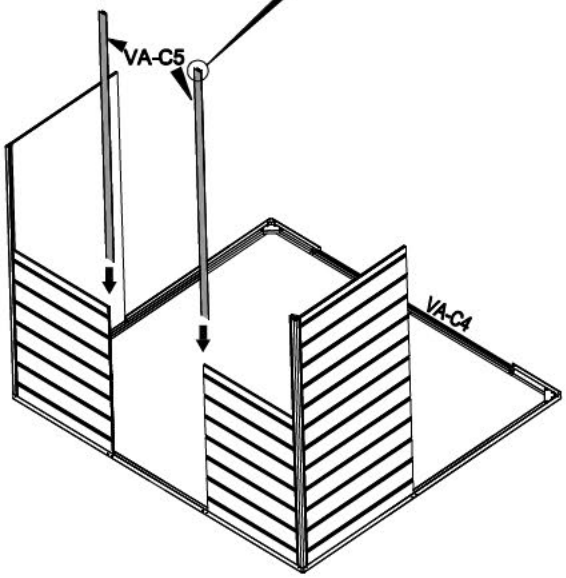

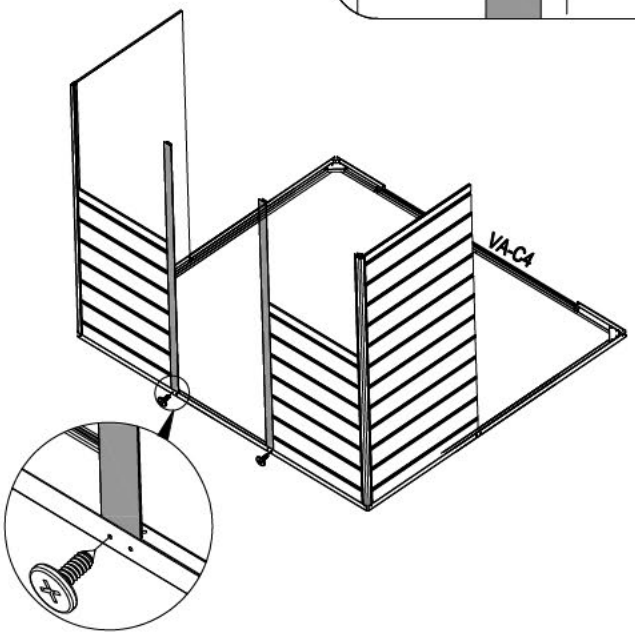

7

PB4 [x1]
566x1100mm

VA-D44 [x2]
13mm

CN-A33

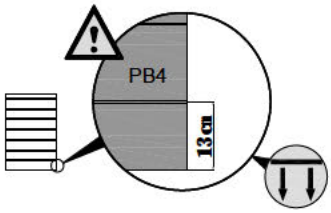

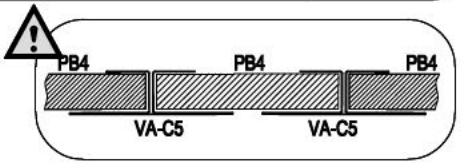

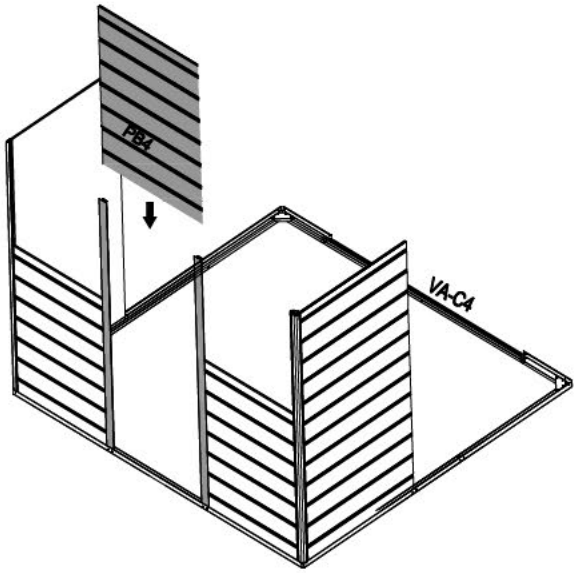

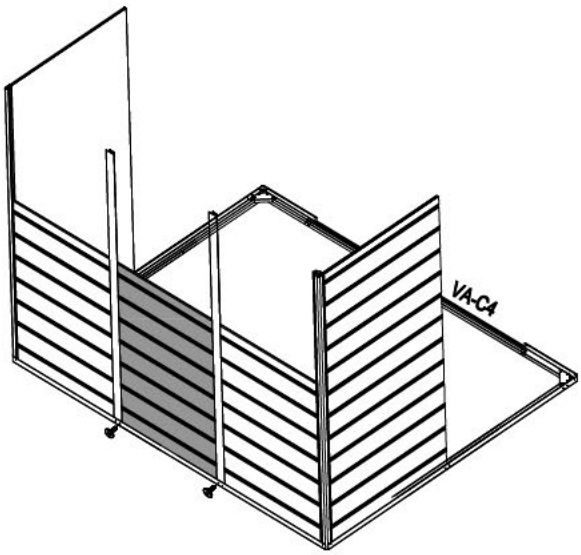

8

VA-C8 [x3]
562mm

VA-C11 [x3]
562mm

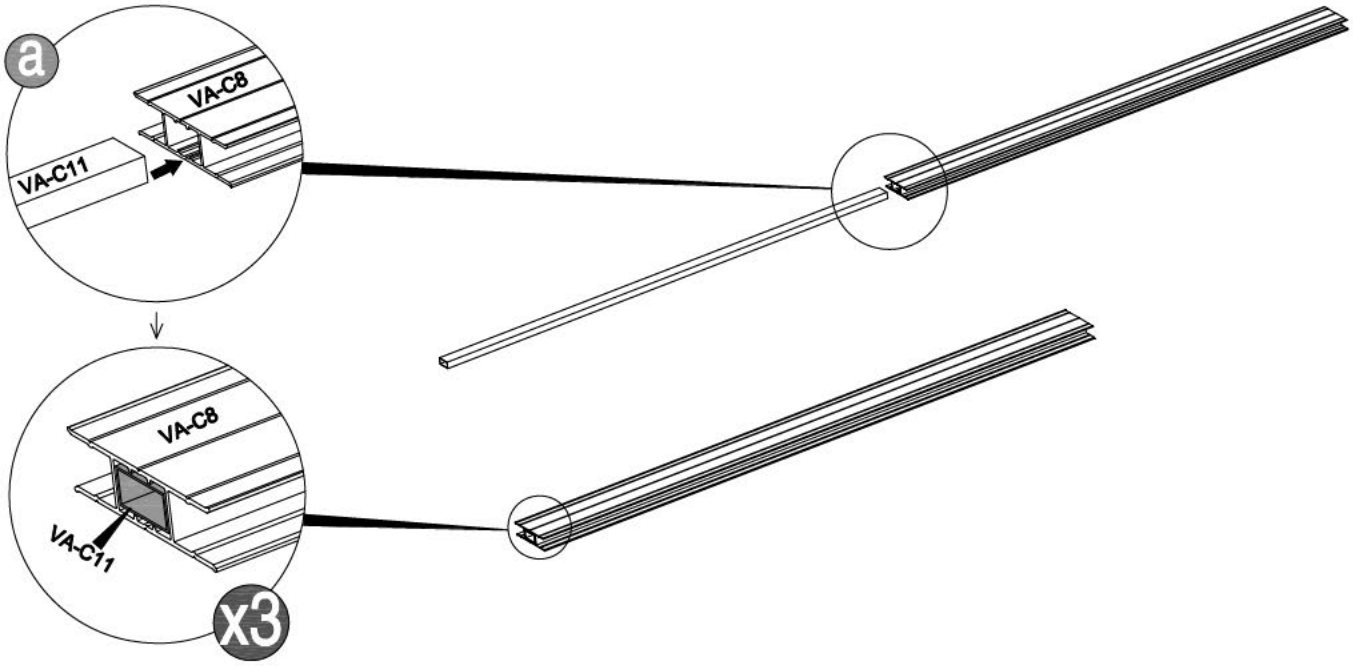

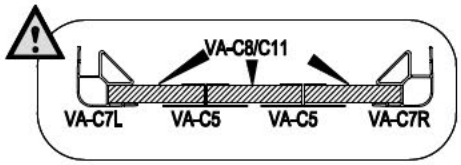

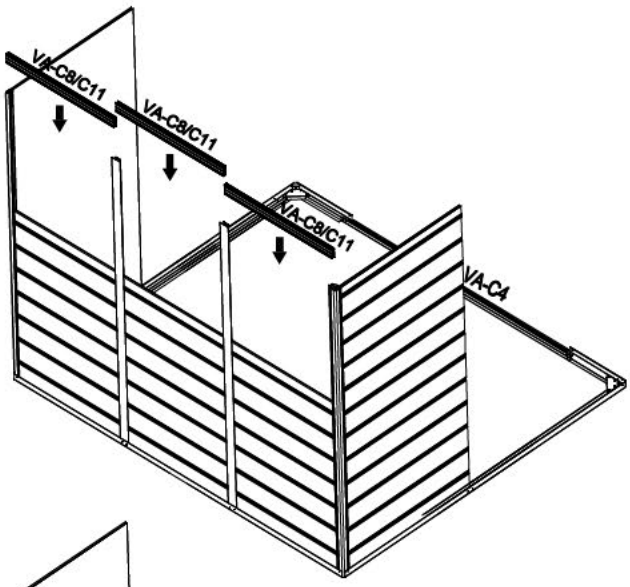

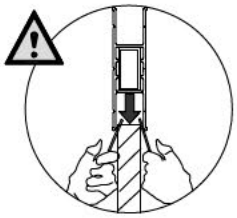

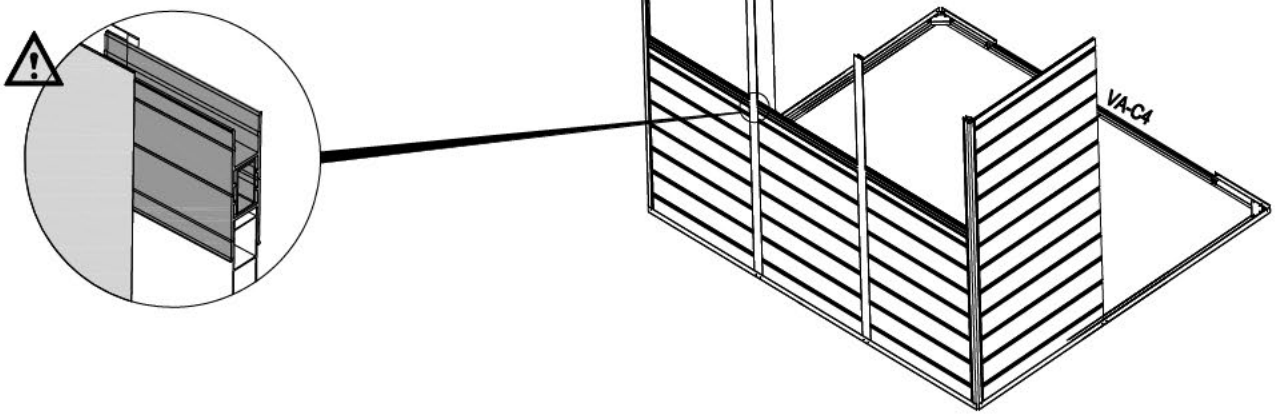

9	VA-C7L [x1] 1860mm	PB1 [x1] 876x1840mm	PB5 [x1] 255x1548mm	VA-D45 [x11] 19mm	CN-A33	

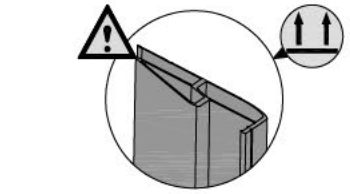

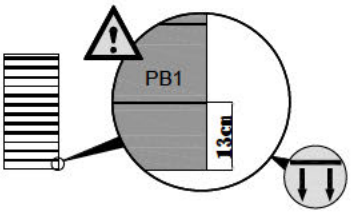

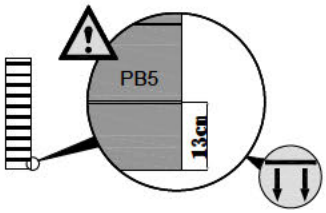

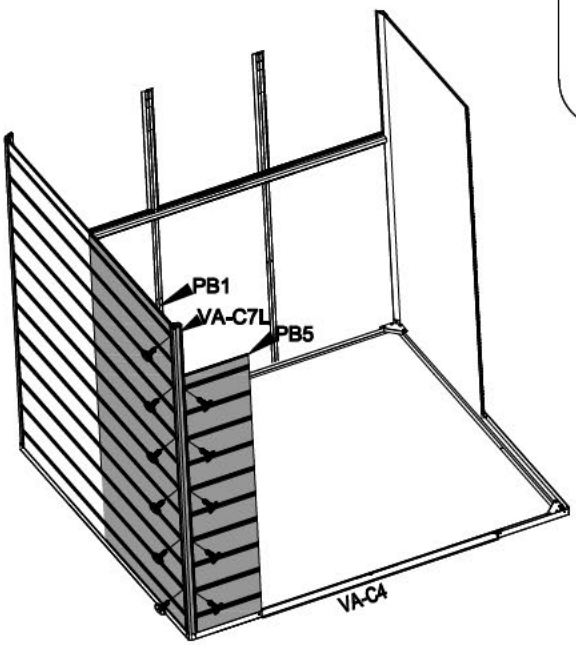

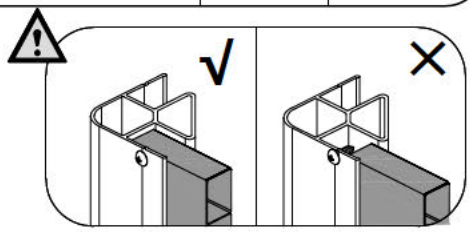

10	VA-C7R [x1] 1860mm	PB1W [x1] 876x1840mm	PB5 [x1] 255x1548mm	VA-D45 [x11] 19mm	CN-A33	

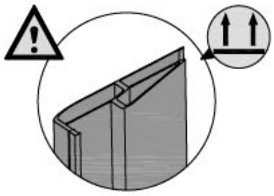

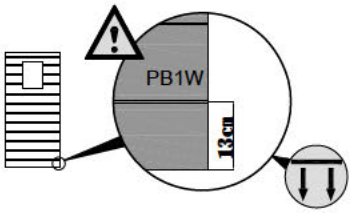

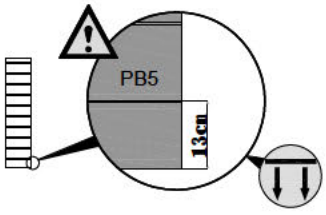

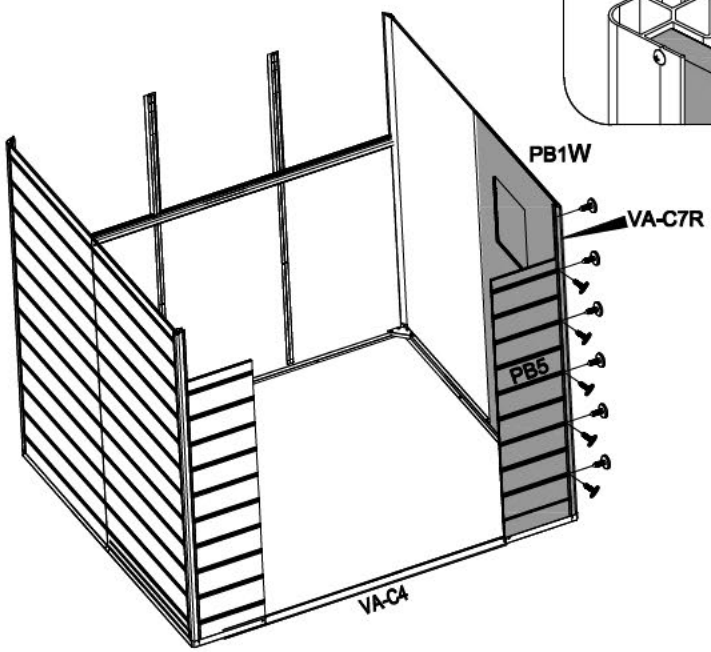

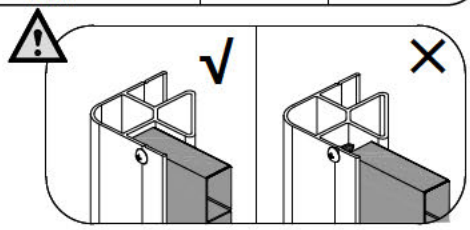

11

VA-31 [x4]

VA-D44 [x8]
13mm

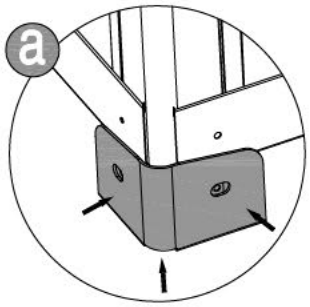

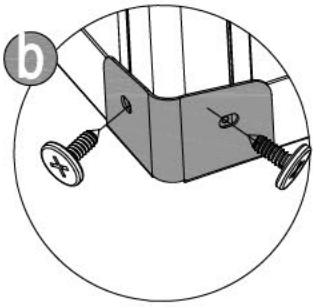

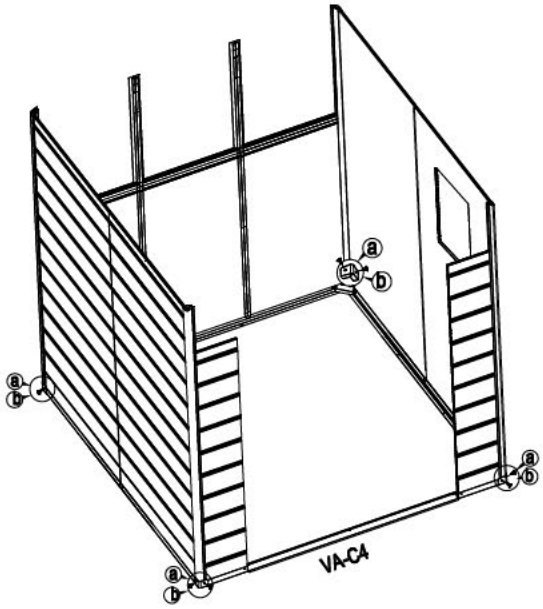

12

VA-D44 [x4]
13mm

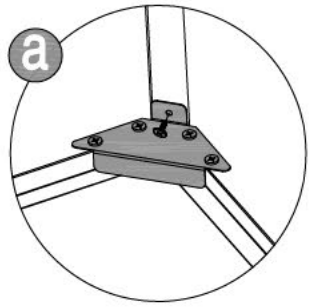

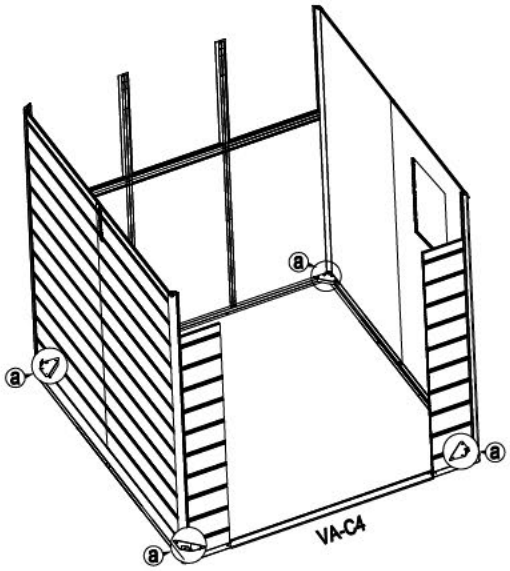

13			
	VA-C5 [x2] 1840mm	VA-D44 [x4] 13mm	CN-A33

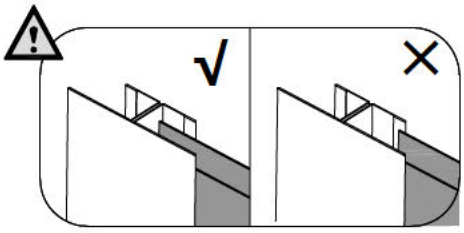

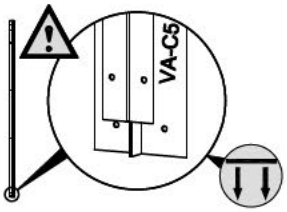

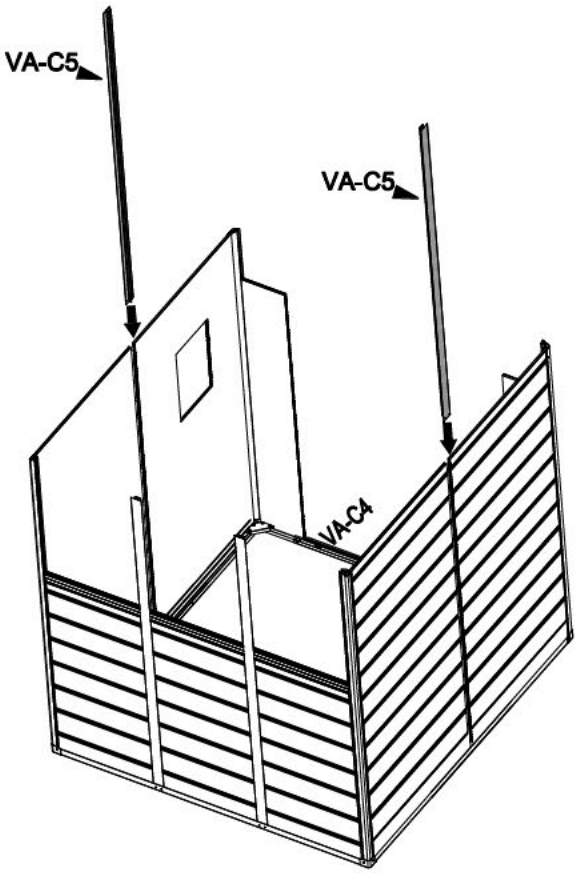

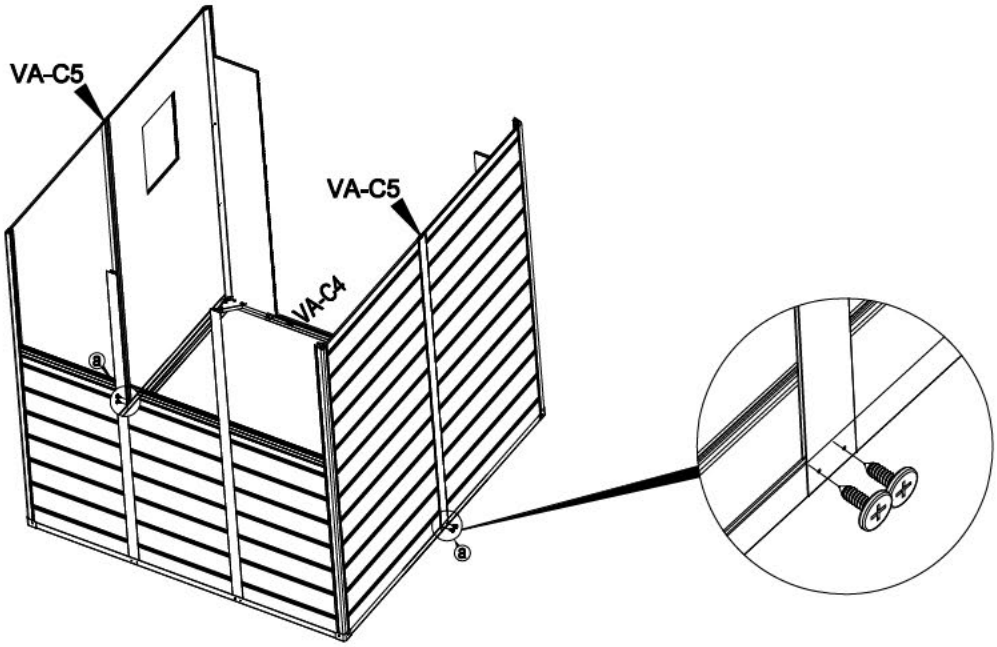

14	PB3L [x1] 566x990mm	PB3R [x1] 566x990mm	PB3M [x1] 566x1125mm	VA-D45 [x6] 19mm	CN-A33	

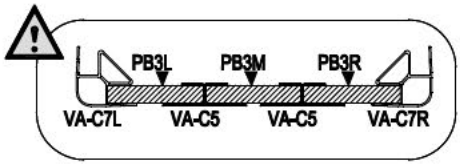

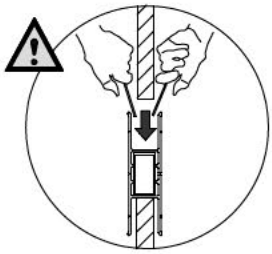

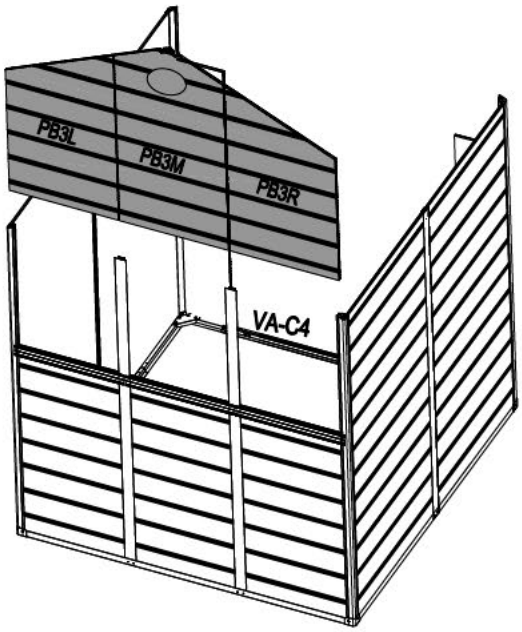

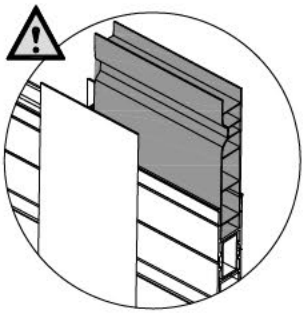

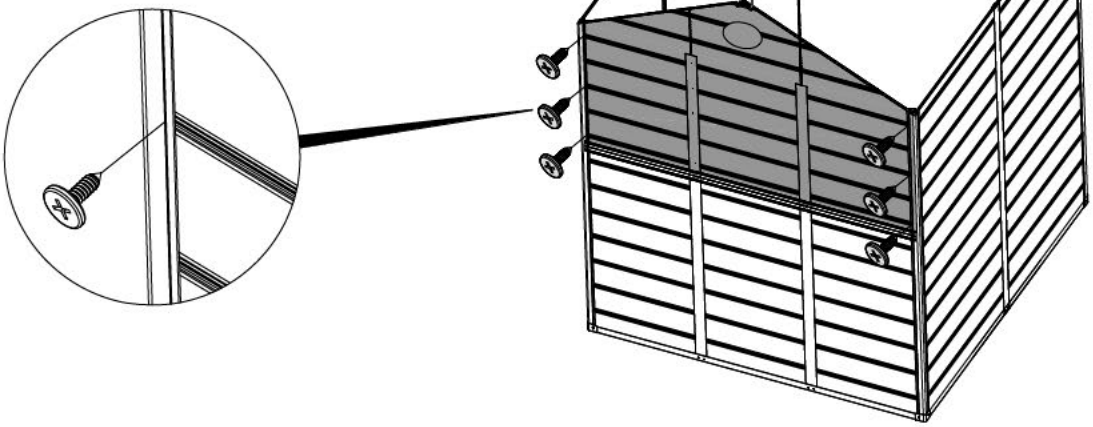

15

VA-C5b [x2]
285mm

VA-D44 [x4]
13mm

CN-A33

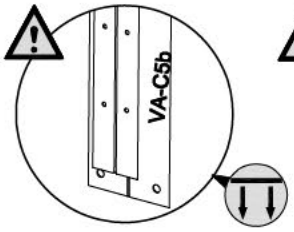

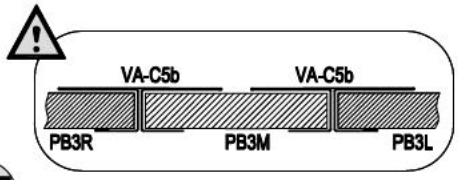

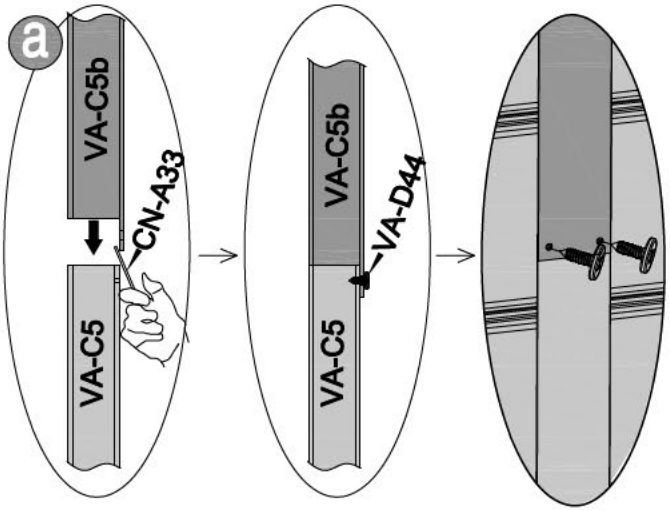

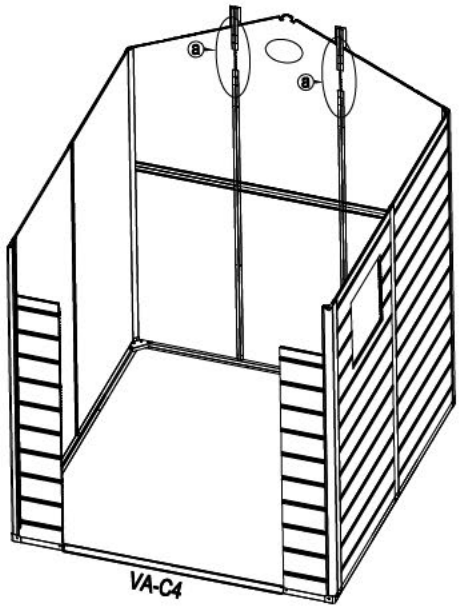

16

VA-C6b [x2]
200mm

VA-D44 [x16]
13mm

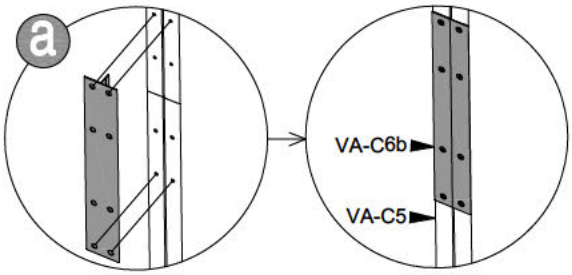

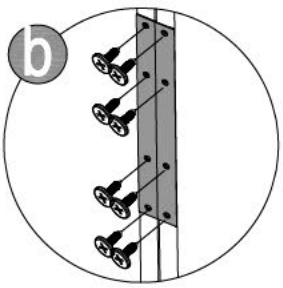

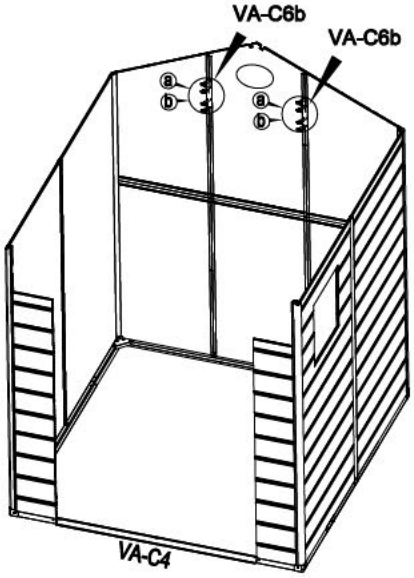

17

VA-C9 [x2]
250m

VA-C12 [x2]
250mm

CN-A33

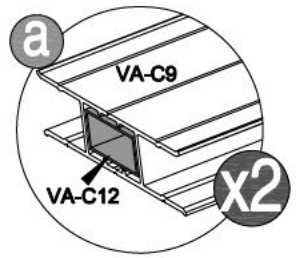

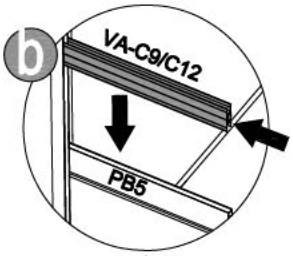

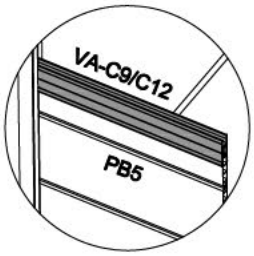

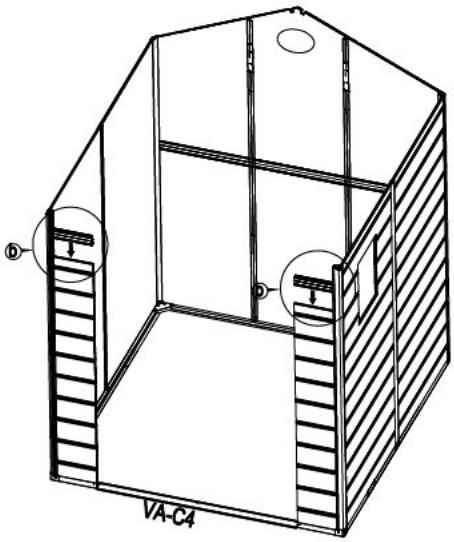

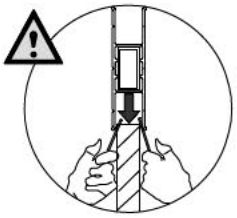

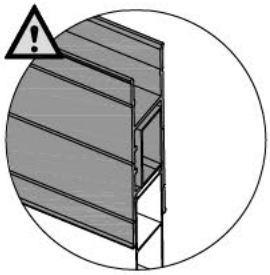

18

PB2 [x1]
1710x676mm

VA-D45 [x2]
19mm

CN-A33

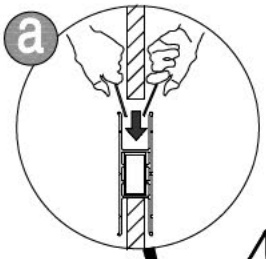

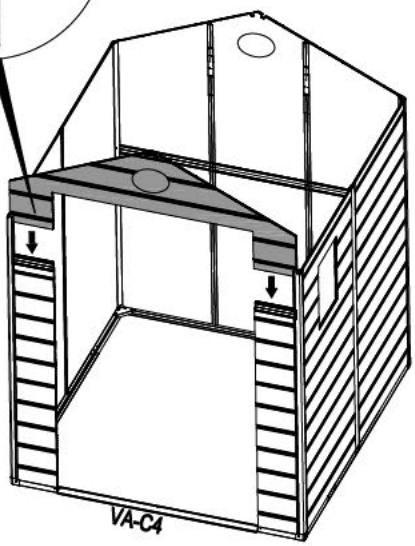

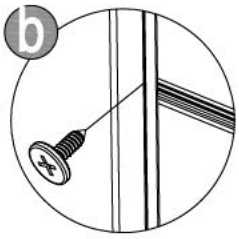

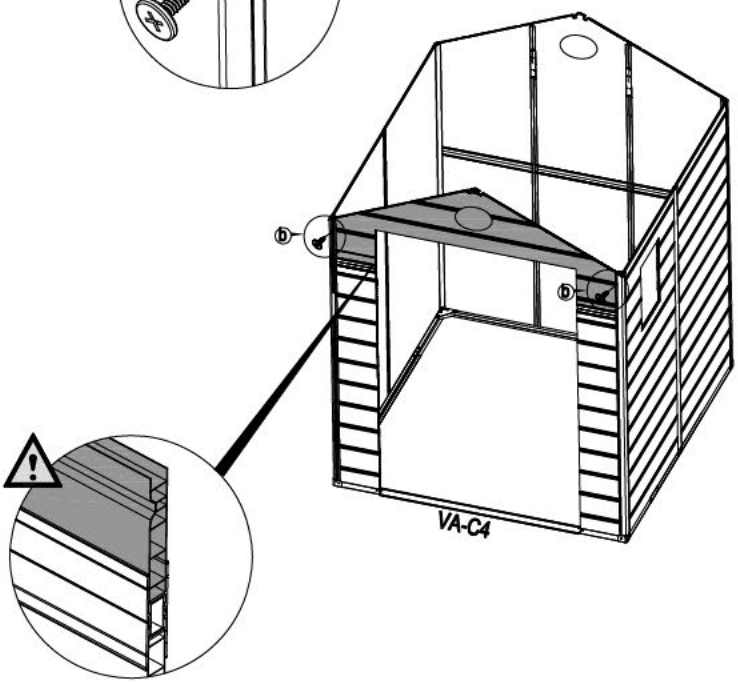

19			
	VA-C25L [x1] 1830mm	VA-C25R [x1] 1830mm	VA-D44 [x2] 13mm

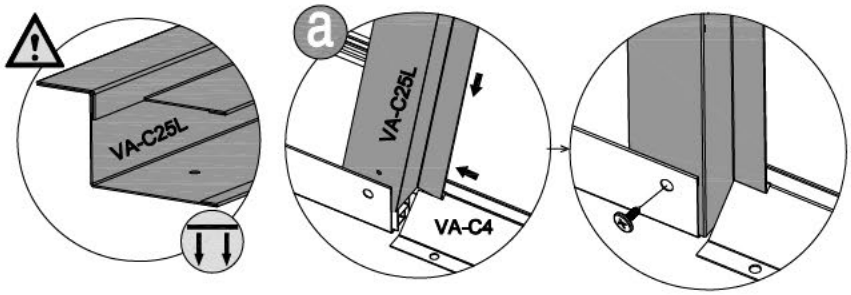

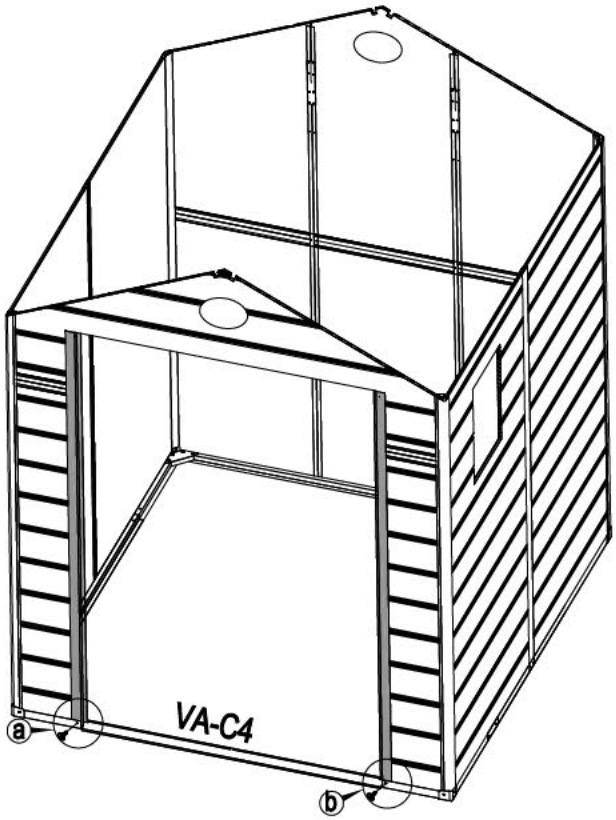

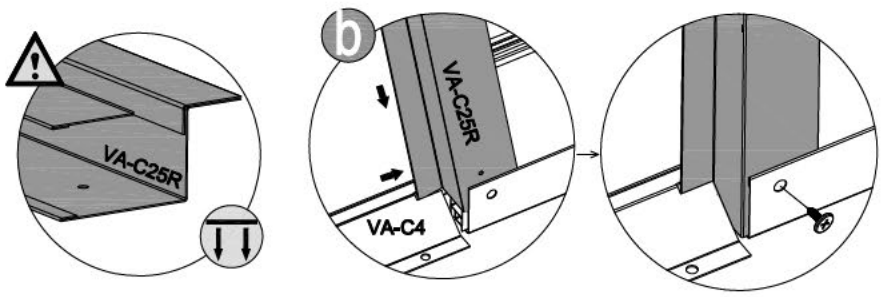

20	VA-C26 [x1] 1198mm	PPX8 [x2]	PPX9 [x2]	VA-D44 [x4] 13mm	VA-D46 [x6] 13mm	VA-D47 [x4] 19mm	

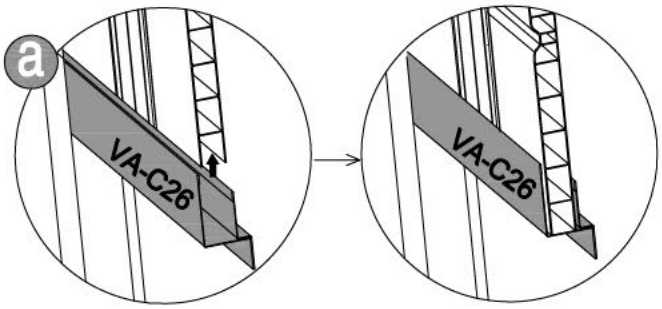

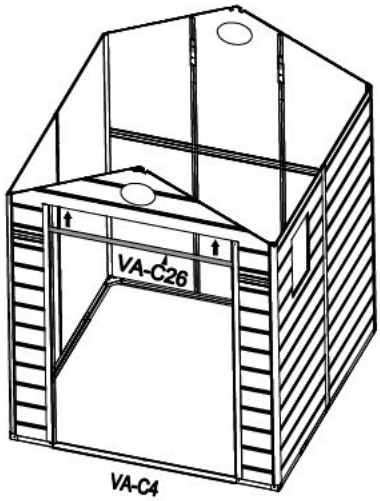

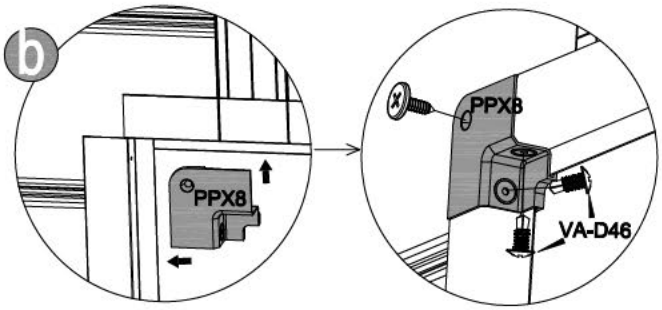

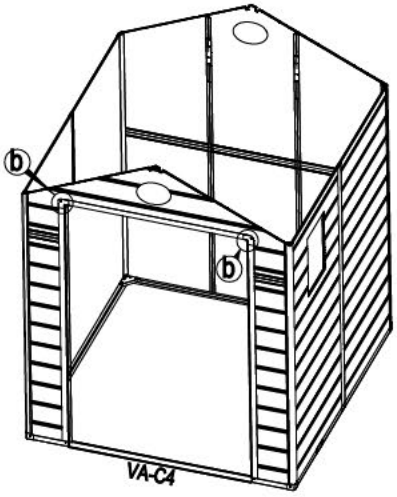

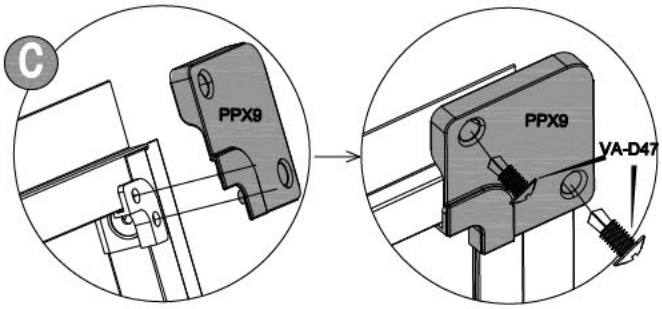

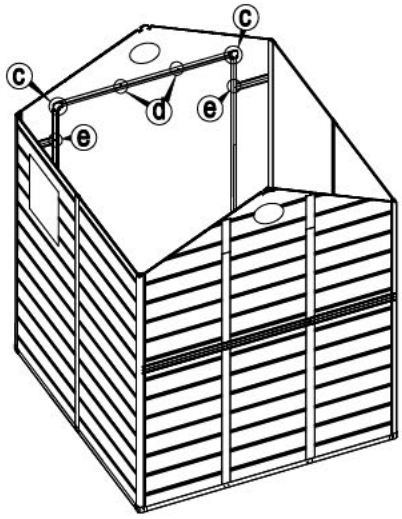

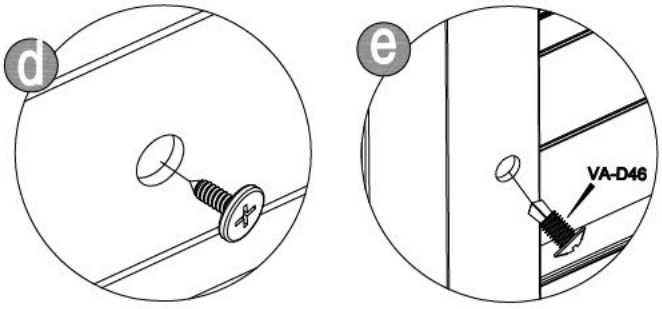

21	VA-D44 [x16] 13mm						

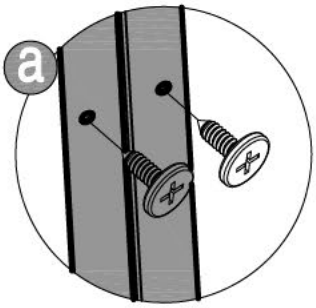

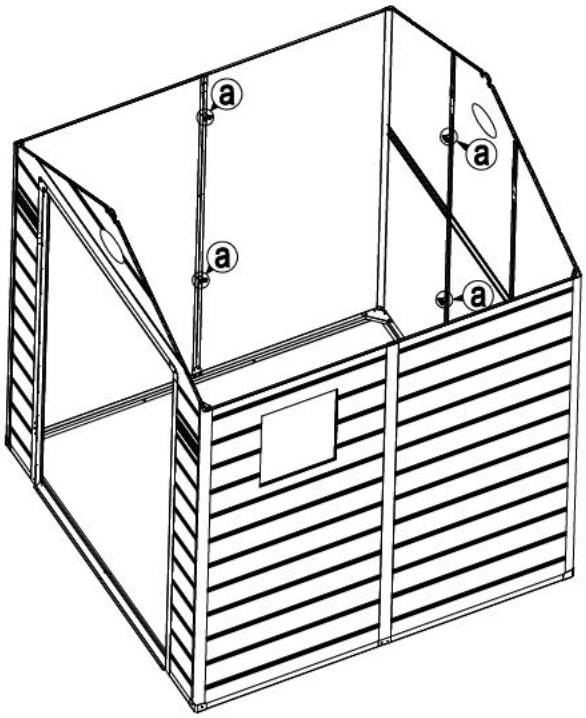

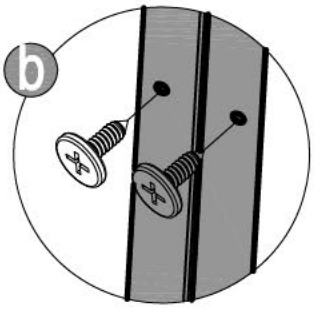

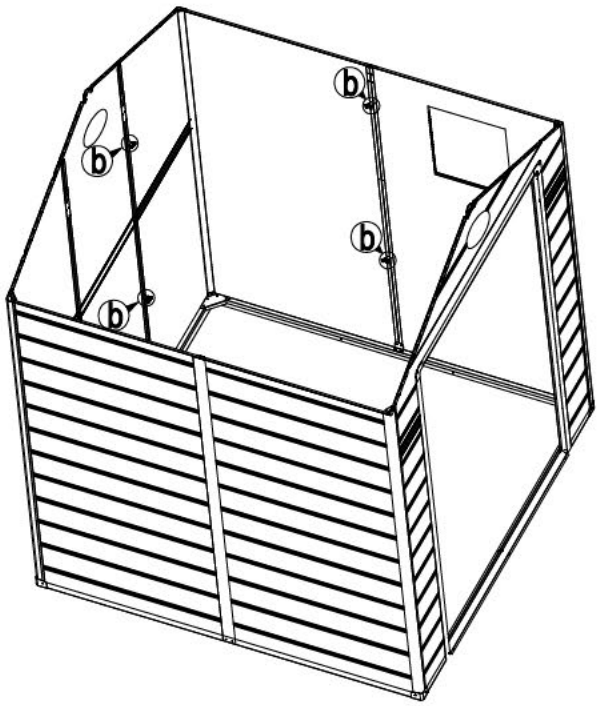

22

VA-34 [x1]

VA-33 [x2]

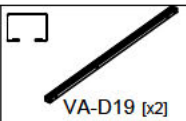
VA-D19 [x2]
888mm

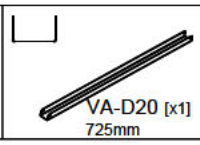
VA-D20 [x1]
725mm

VA-D50 [x10]
40mm

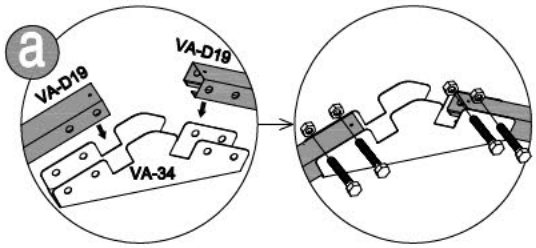

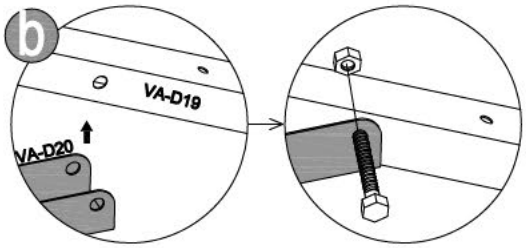

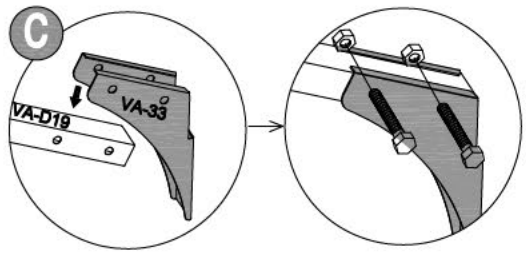

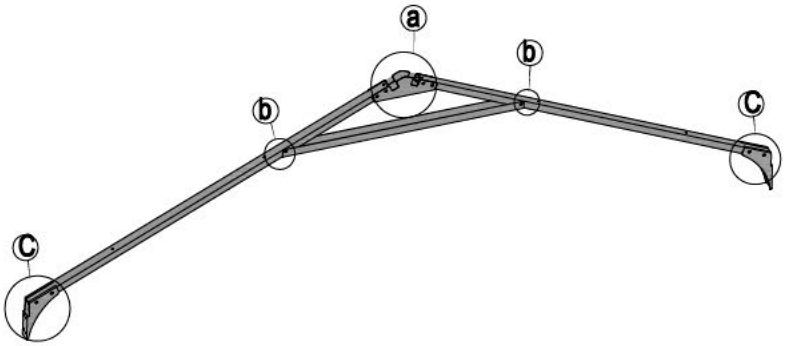

23

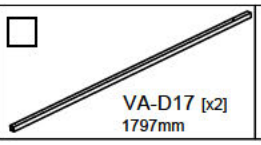
VA-D17 [x2]
1797mm

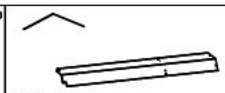
VA-D23 [x1]
1797mm

VA-D44 [x4]
13mm

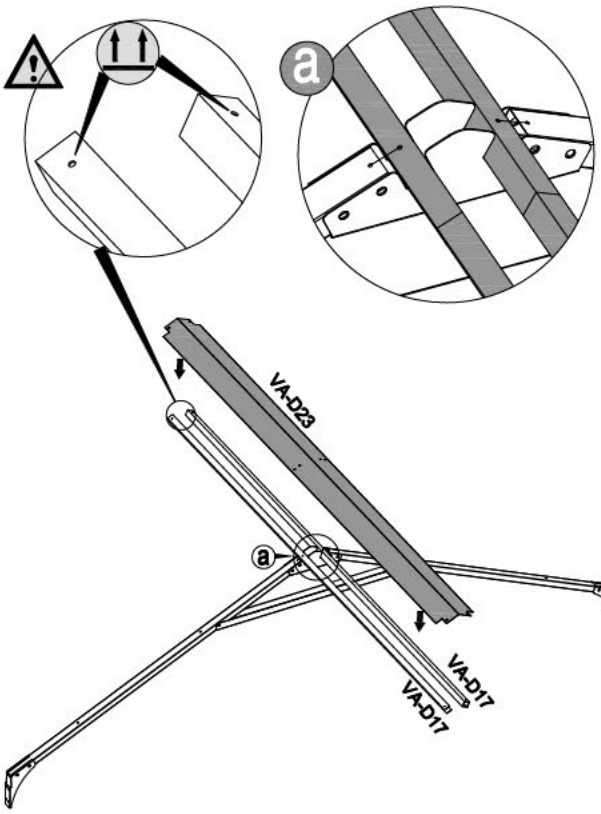

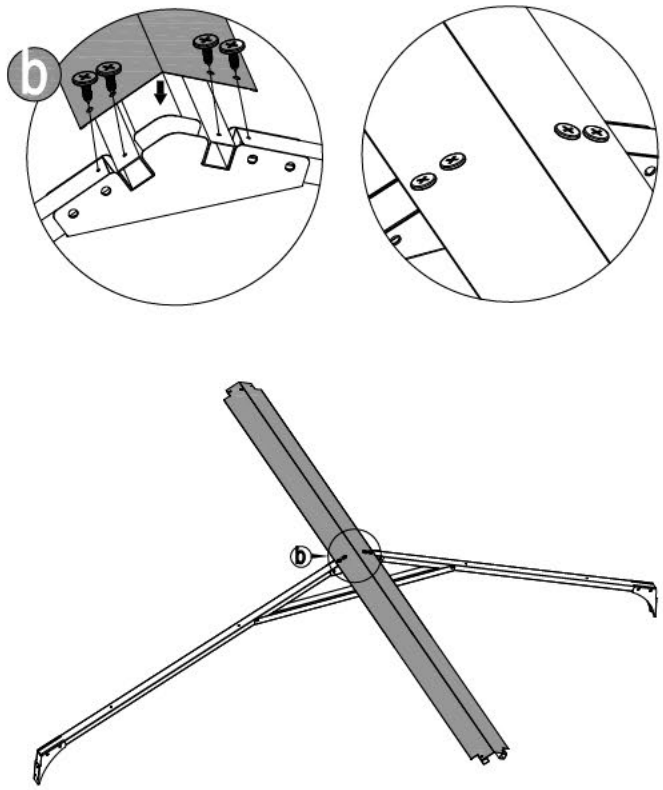

24	VA-35 [x2]	VA-D44 [x18] 13mm			

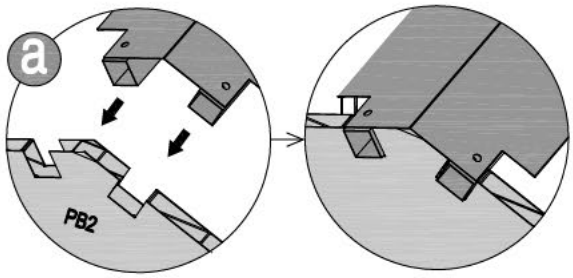

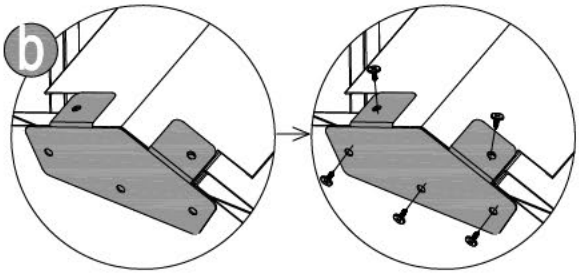

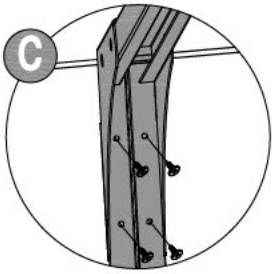

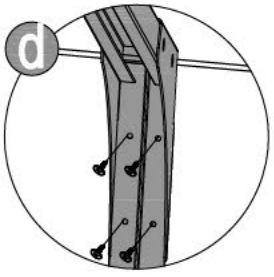

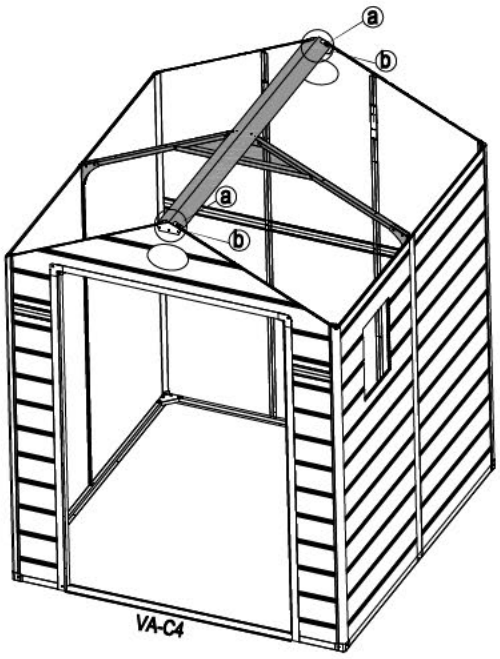

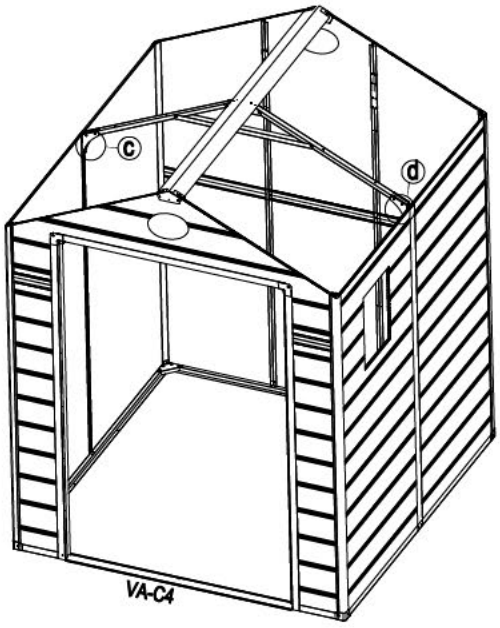

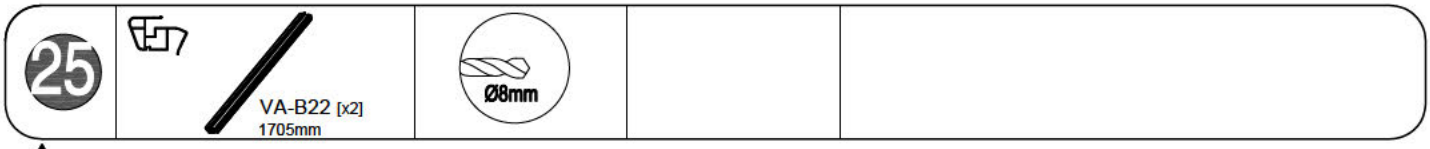
25
VA-B22 [x2]
1705mm
Ø8mm

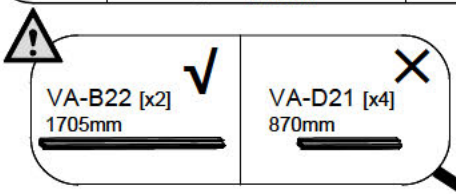
VA-B22 [x2]
1705mm
VA-D21 [x4]
870mm

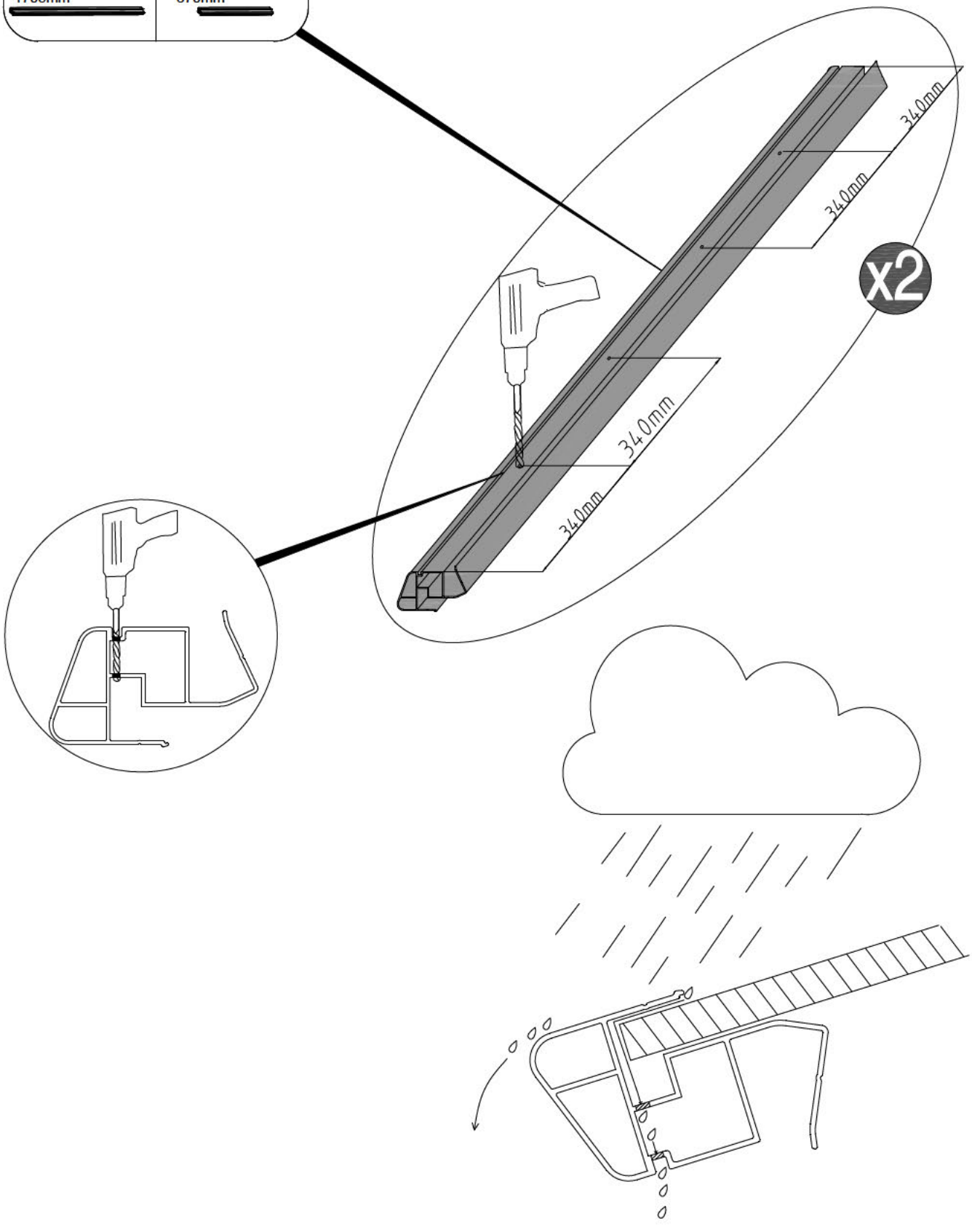
340mm
340mm
340mm
340mm
x2

26	PB6-B [x2] 990x1865mm	VA-B22 [x2] 1705mm	CN-A33	

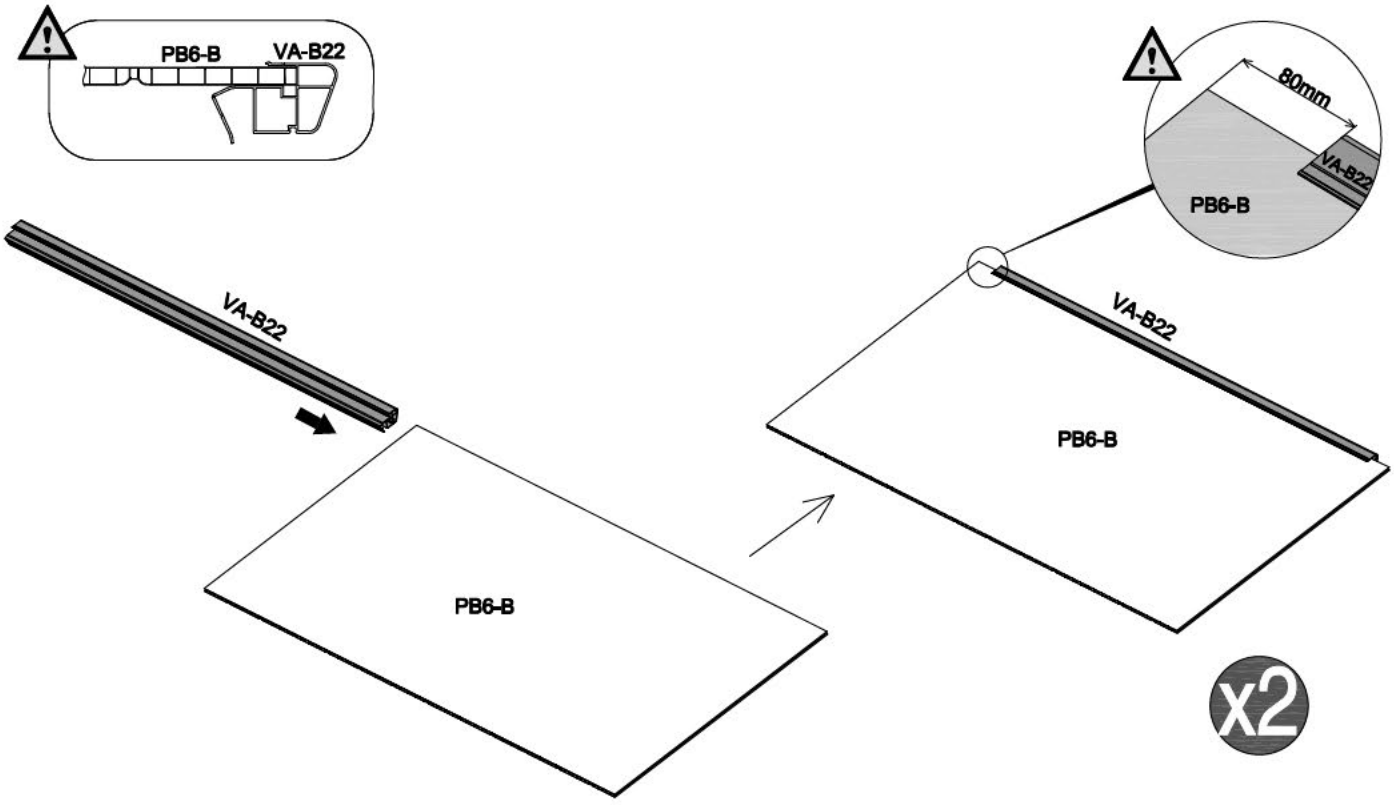

27	VA-D21 [x4] 870mm	CN-A33	

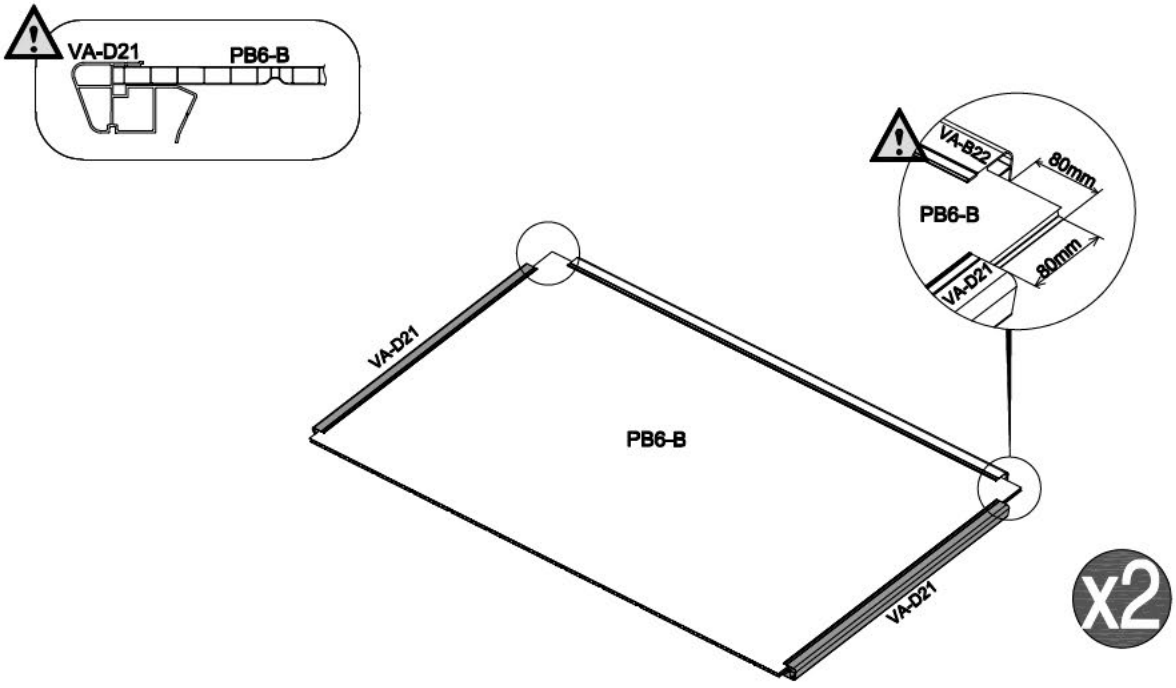

28	PPX3[x4]	VA-D45 [x28] 19mm	VA-D44 [x8] 13mm		CN-A33

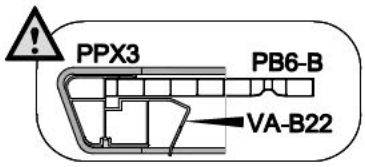

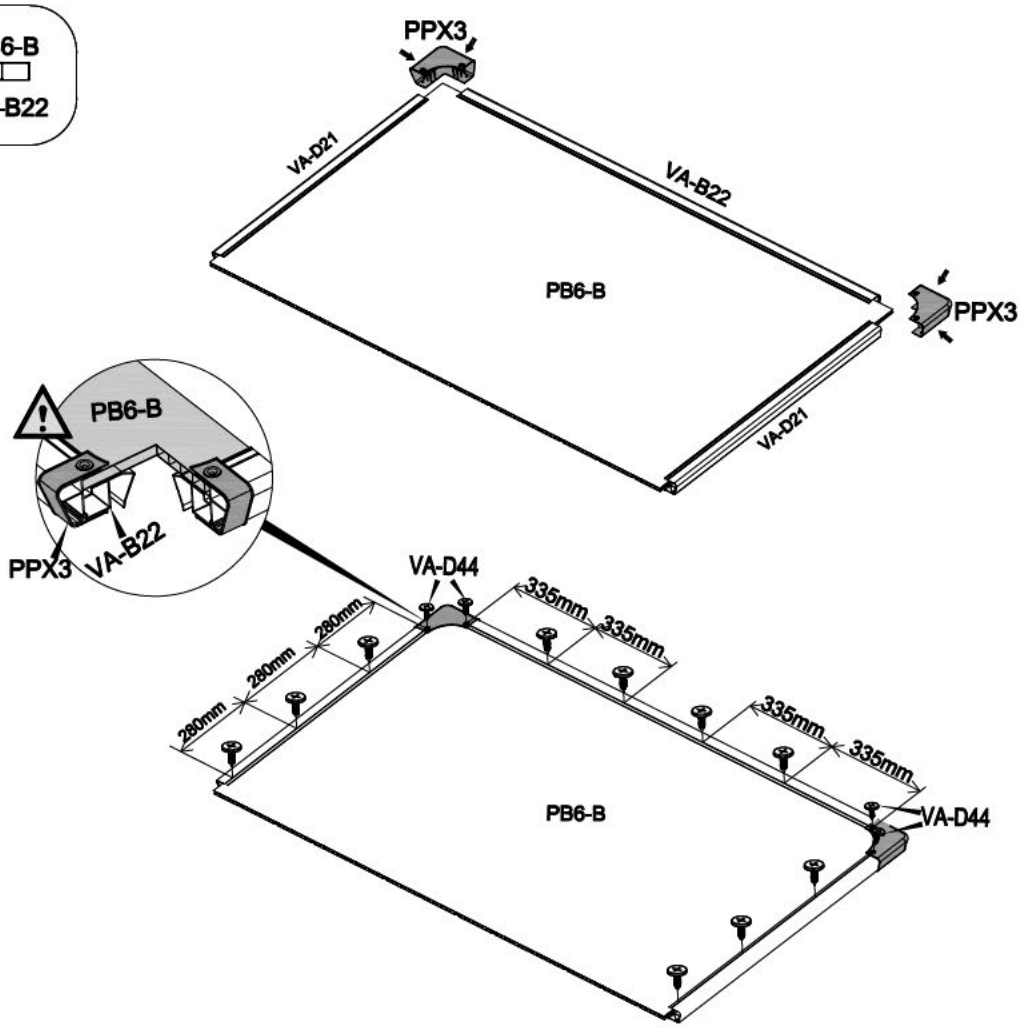

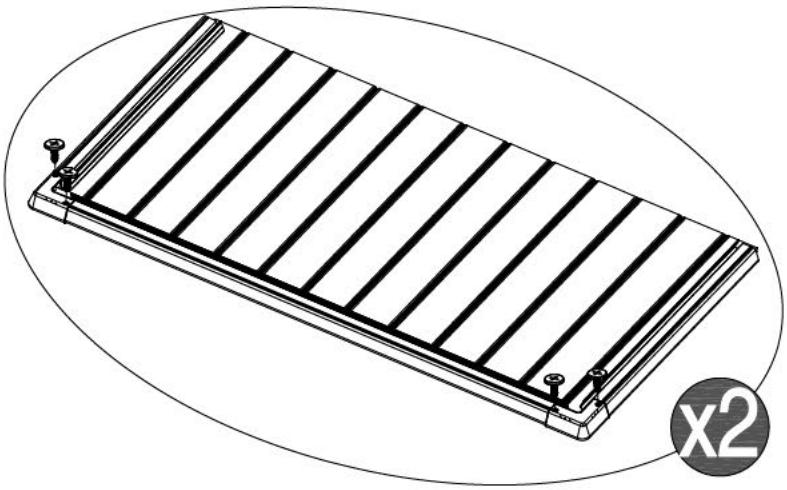

29

CN-A33

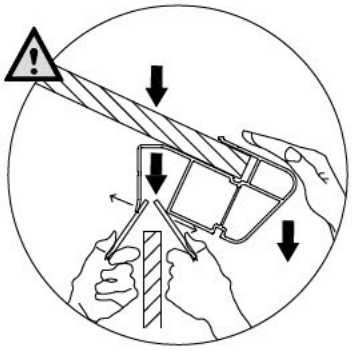

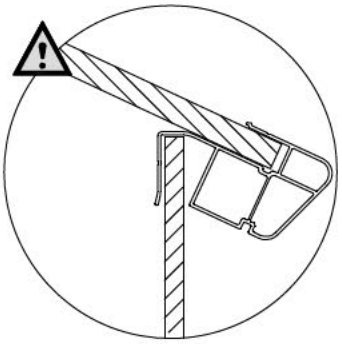

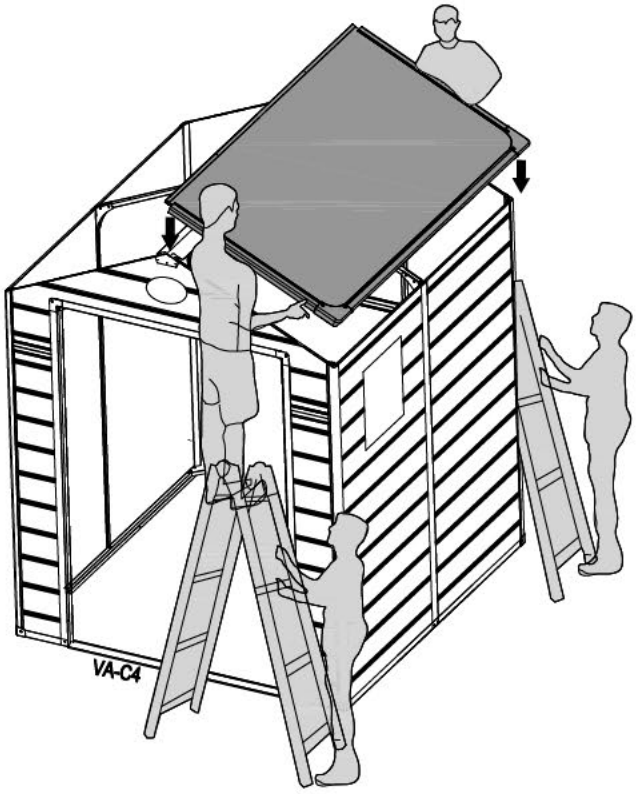

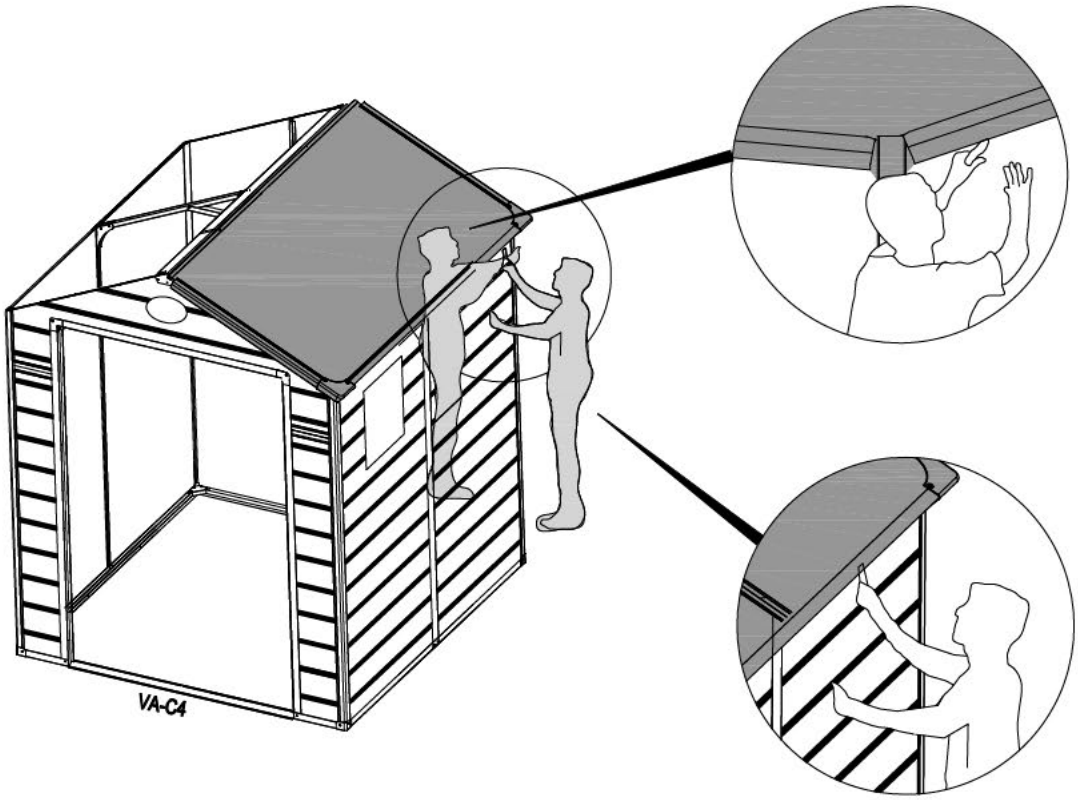

30

CN-A33

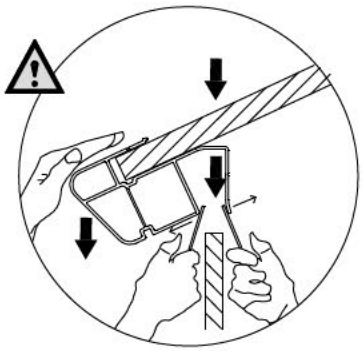

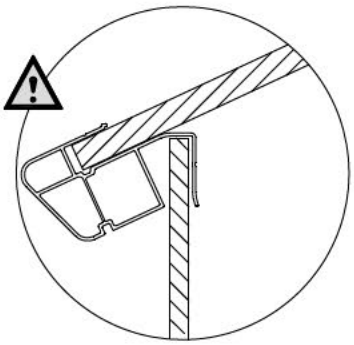

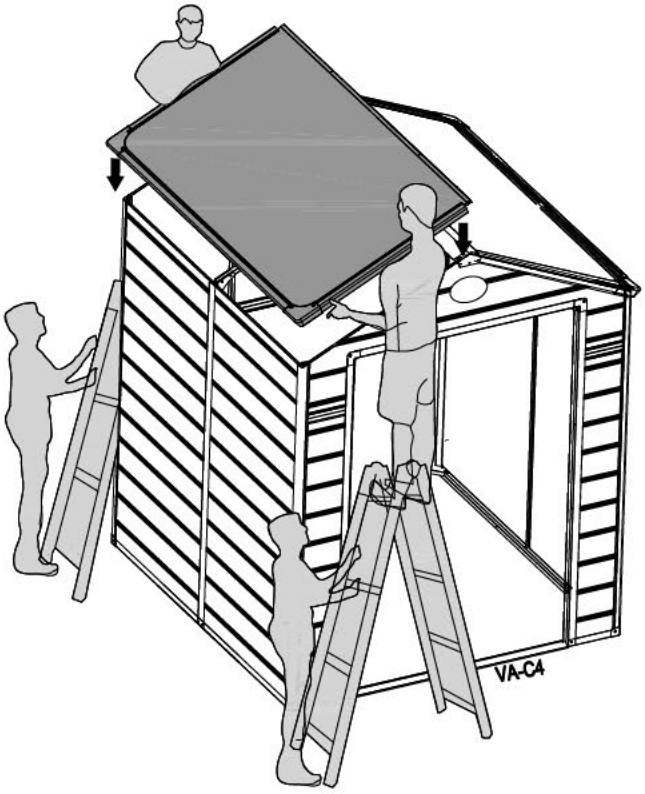

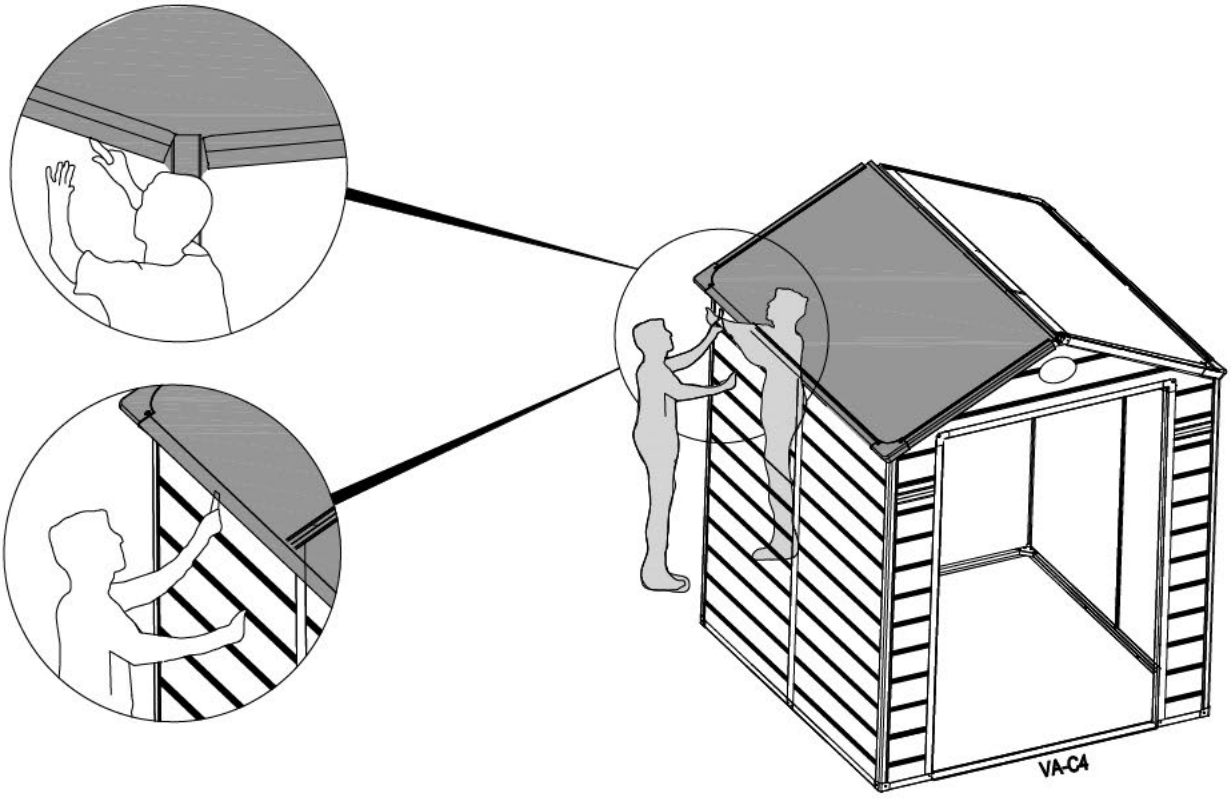

31			
	VA-D45 [x20] 18mm		

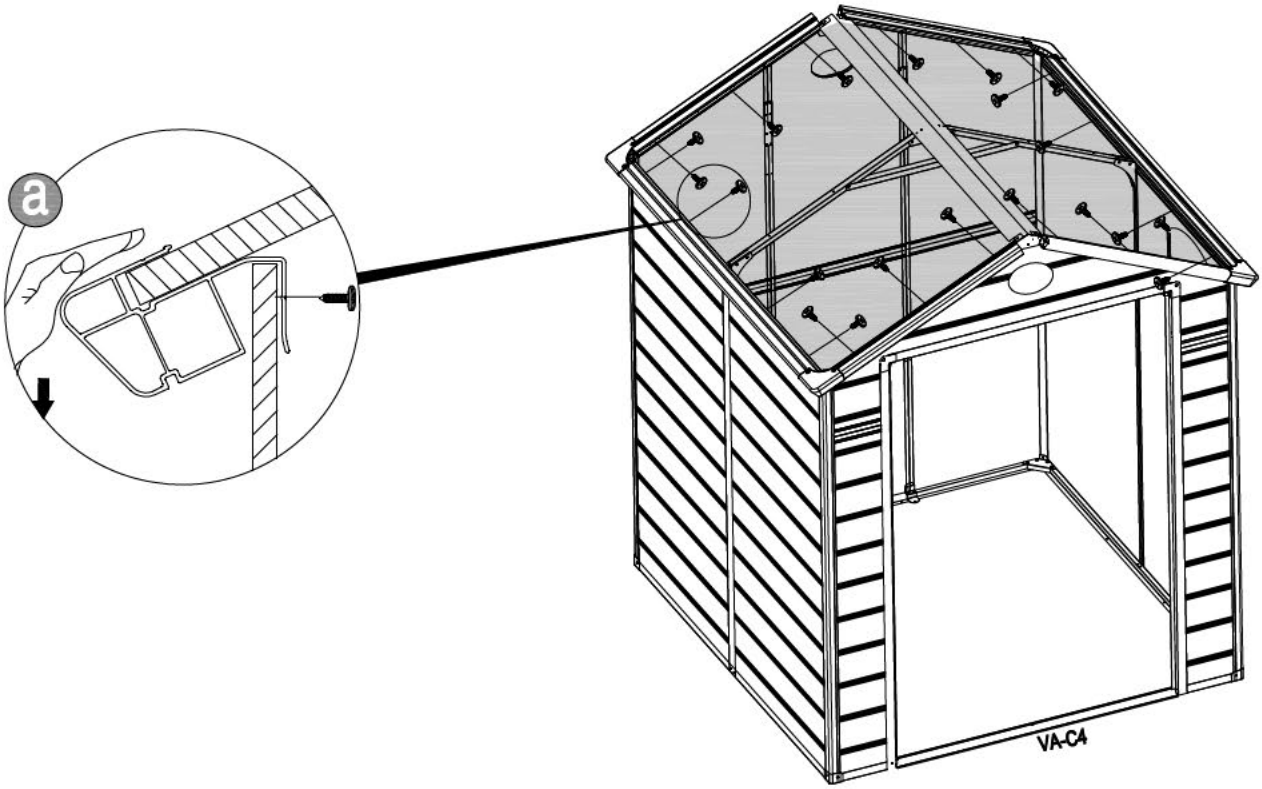

32						
	VA-B24 [x1] 1900mm	PPX4 [x2]	VA-D45 [x4] 19mm	VA-D44 [x4] 13mm	VA-D46 [x2] 13mm	

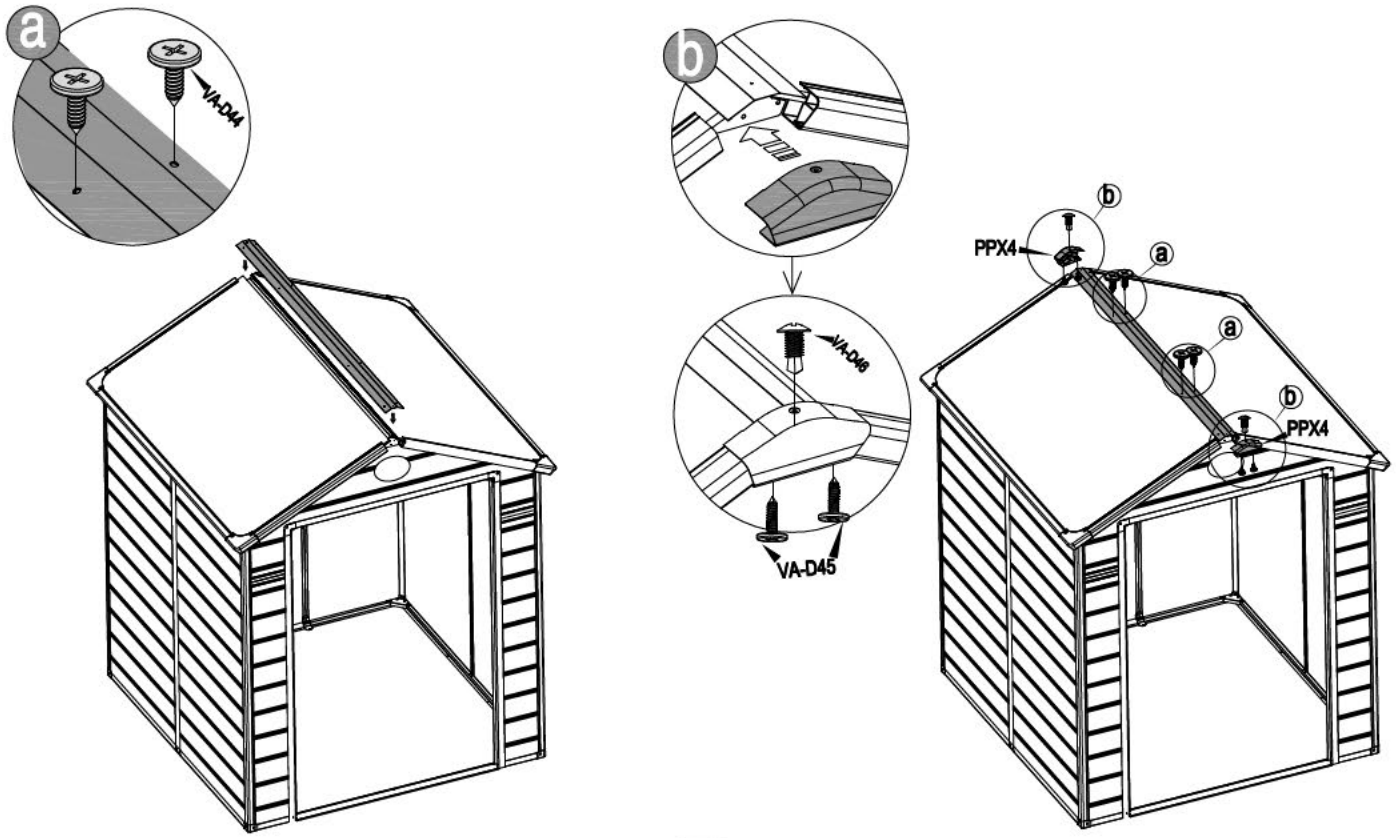

33	PB7 [x1] 591x1810mm	VA-C29 [x1] 1812mm	VA-C27 [x1] 1812mm	VA-C28 [x2] 592mm	VA-D44 [x14] 13mm		

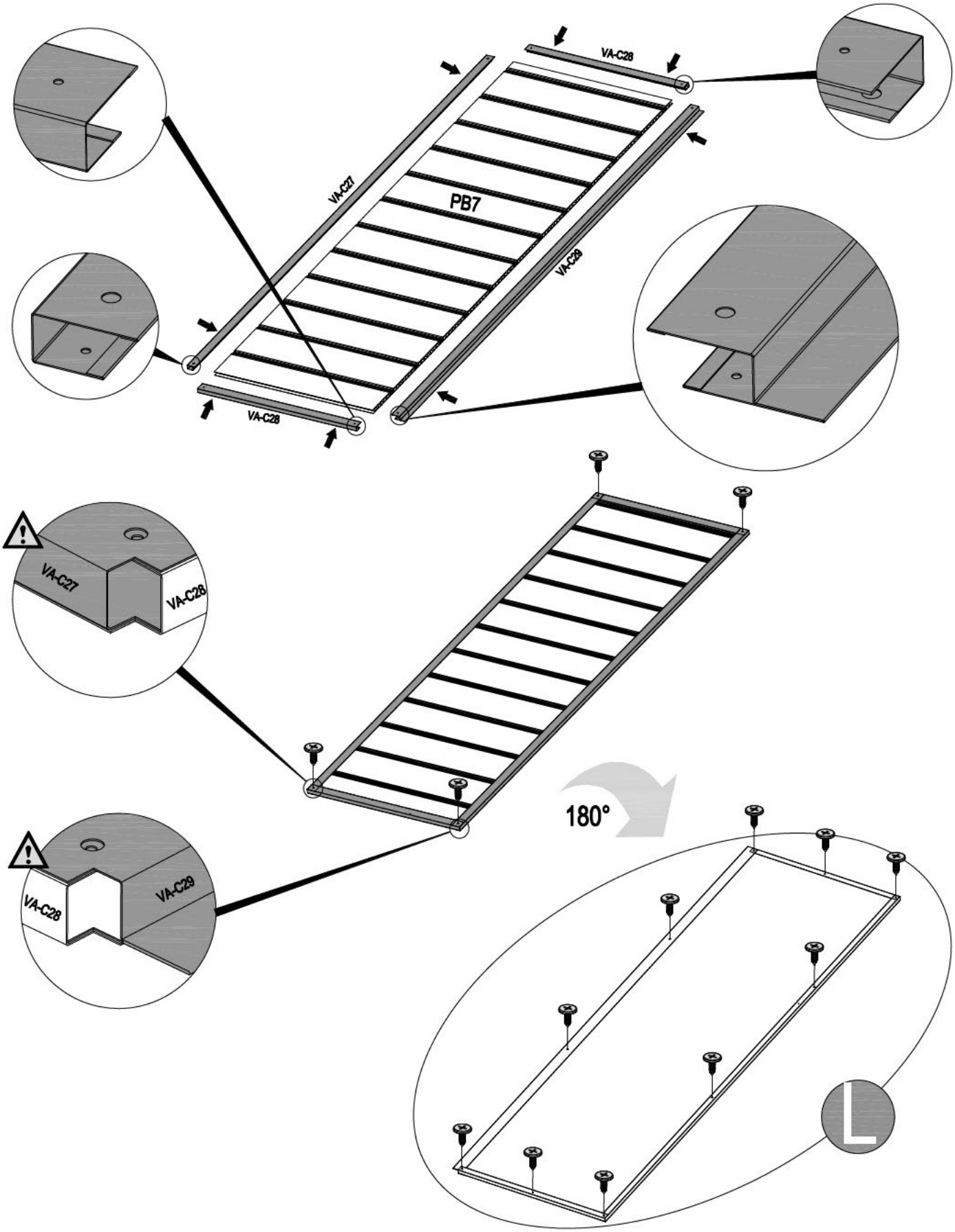

34	PB7 [x1] 591x1810mm	VA-C27 [x2] 1812mm	VA-C28 [x2] 592mm	VA-D44 [x14] 13mm			

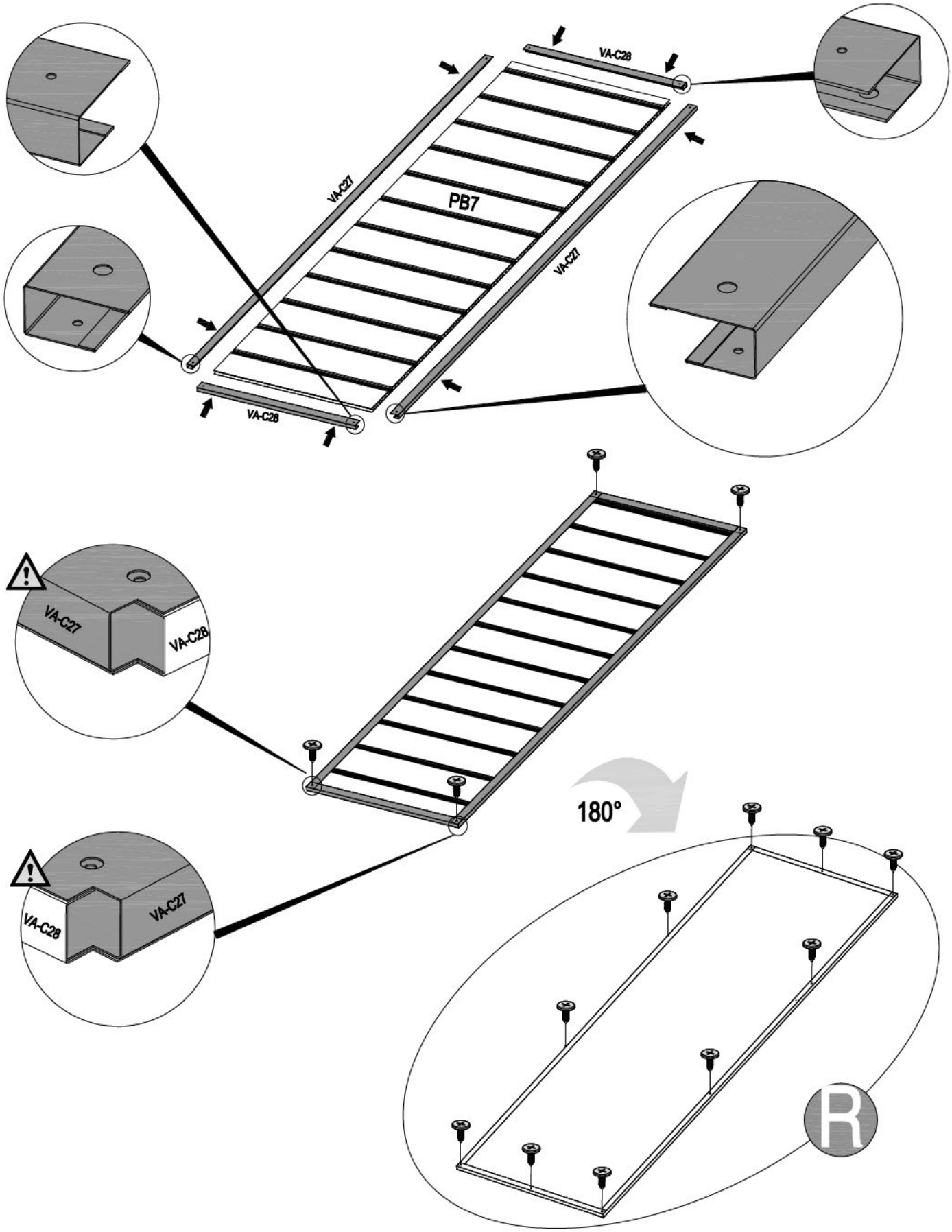

35	VA-41 [x4]	VA-40 [x1]	PA01 [x3]	VA-D45 [x3] 19mm	VA-D44 [x36] 13mm	Ø2.5mm	

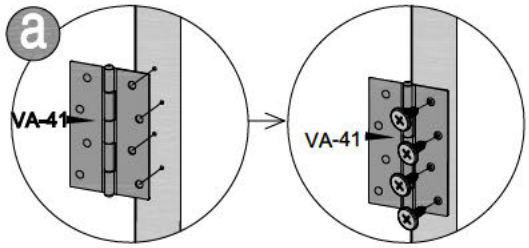

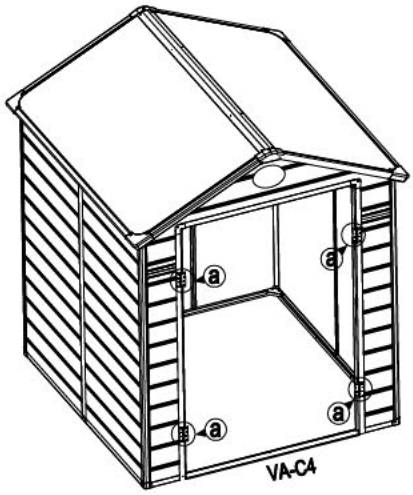

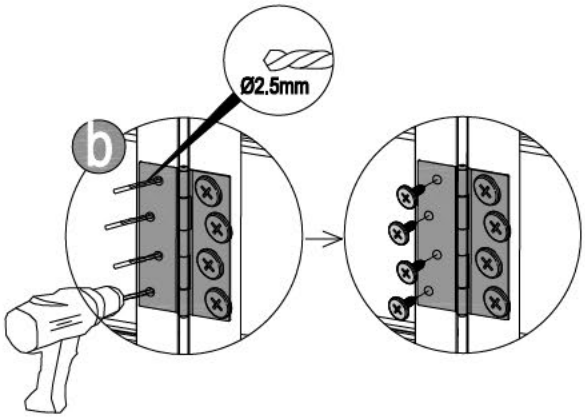

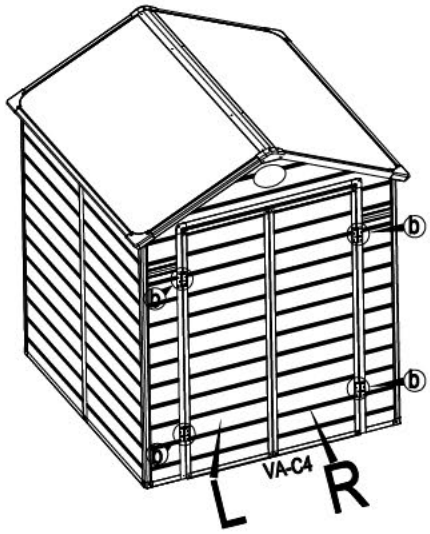

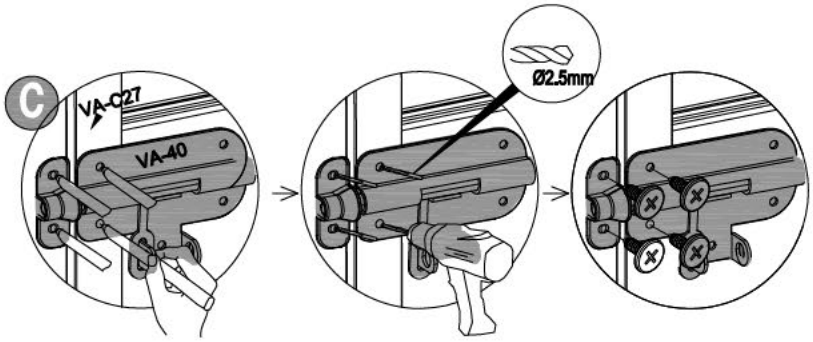

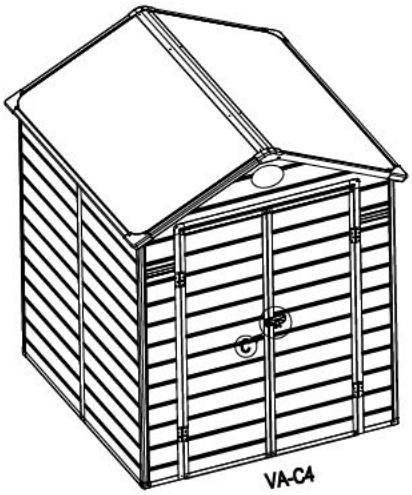

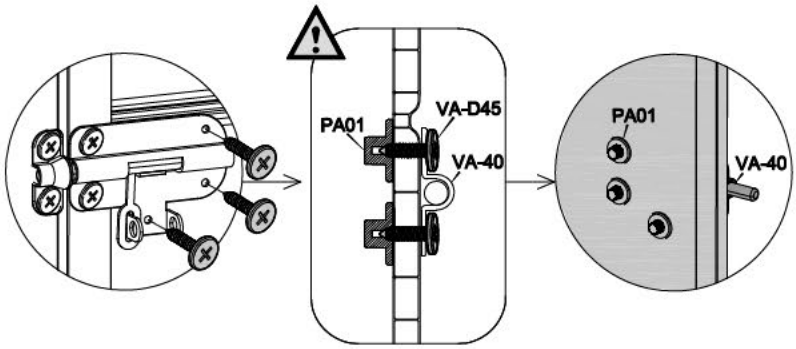

36						
	VA-38a [x2]	**VA-38b** [x2]	**VA-39** [x2]	VA-D49 [x8] 13mm	Ø2.5mm	

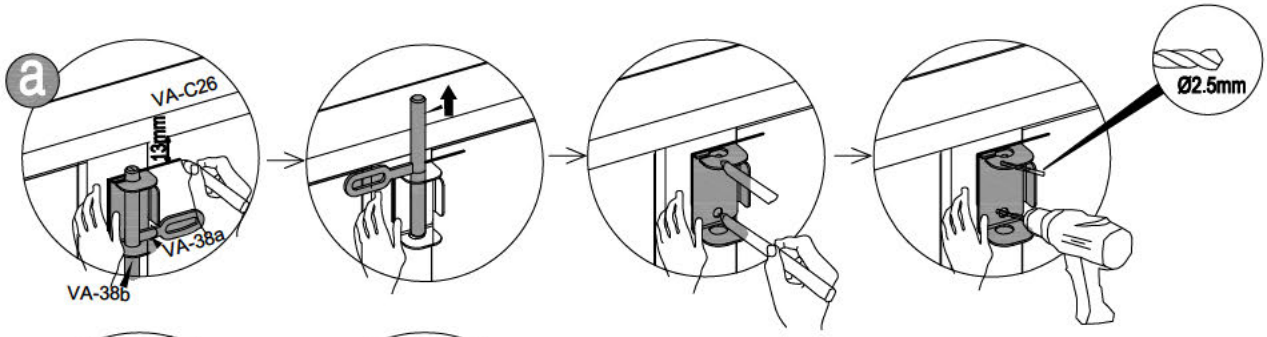

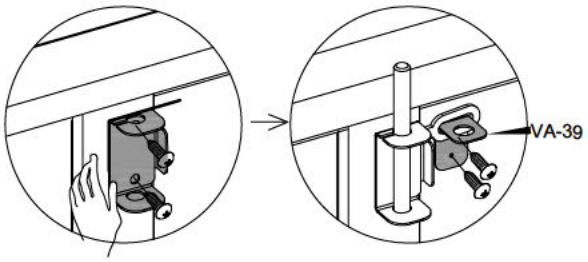

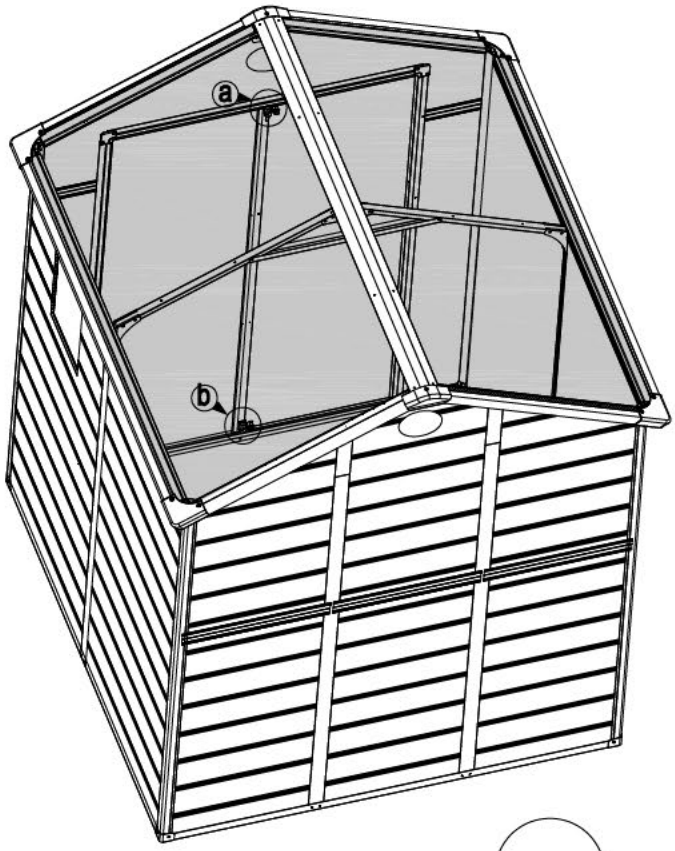

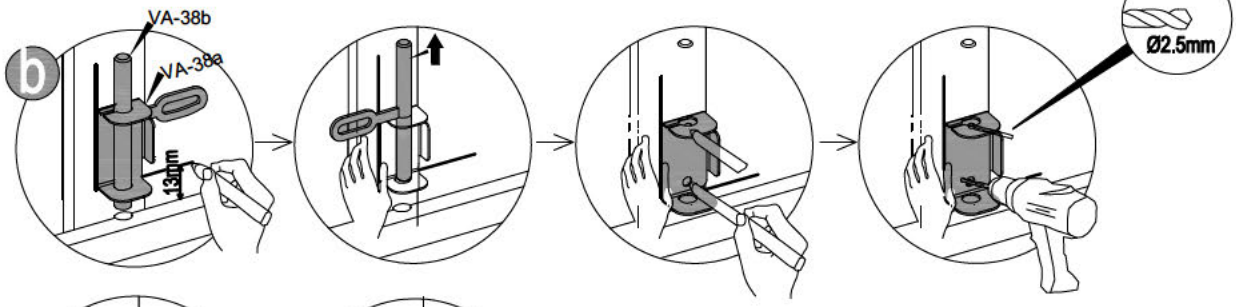

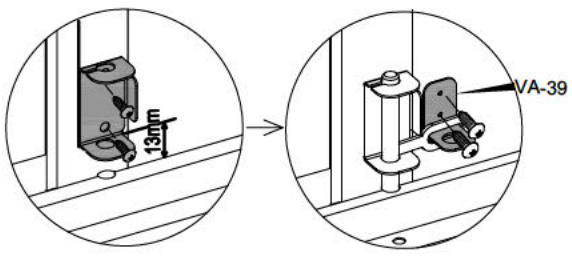

37							
	VA-36 [x2]	VA-32L [x2]	VA-32R [x2]	VA-37 [x4]	VA-D44 [x44] 13mm	VA-D48 [x4]	

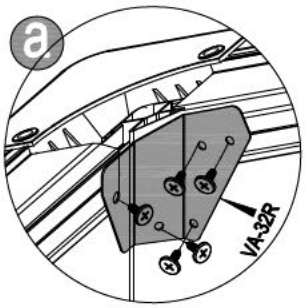

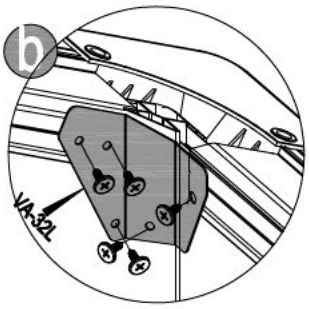

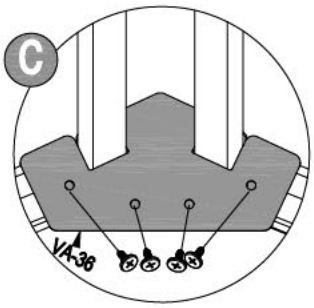

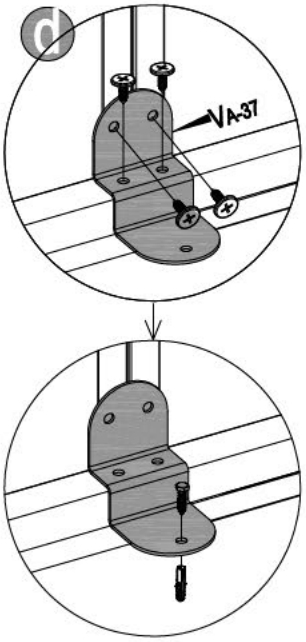

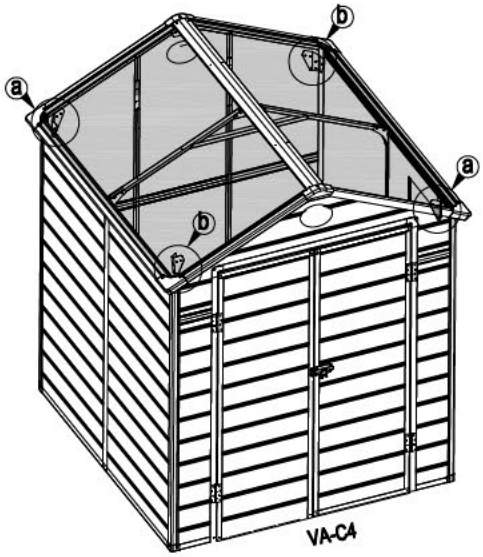

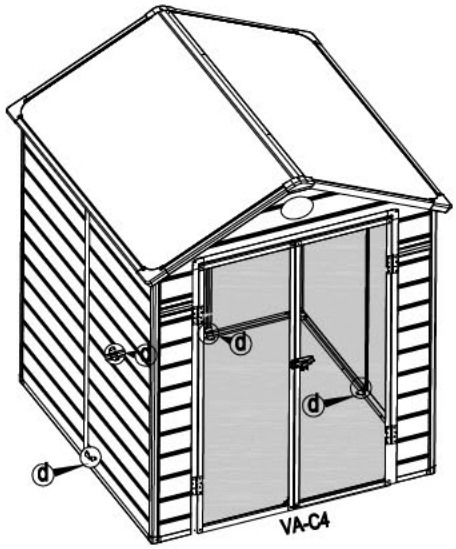
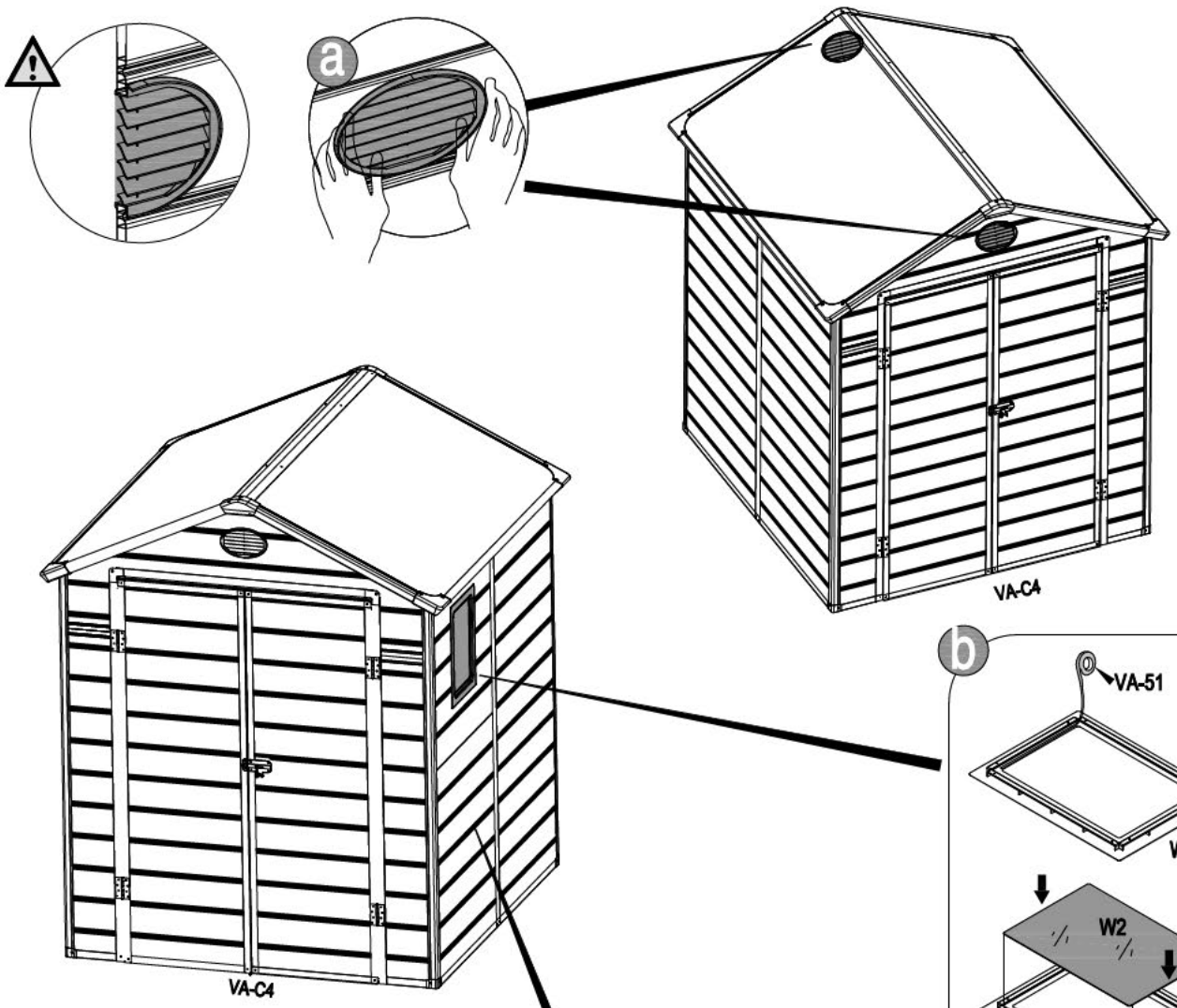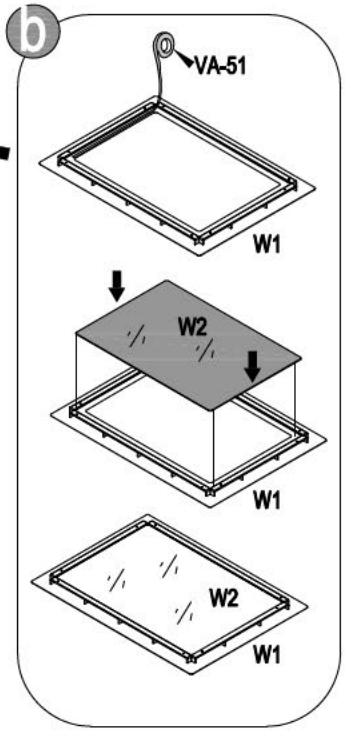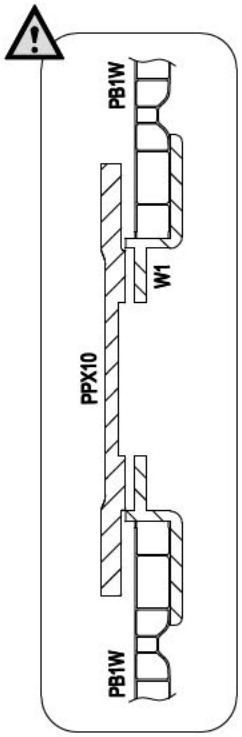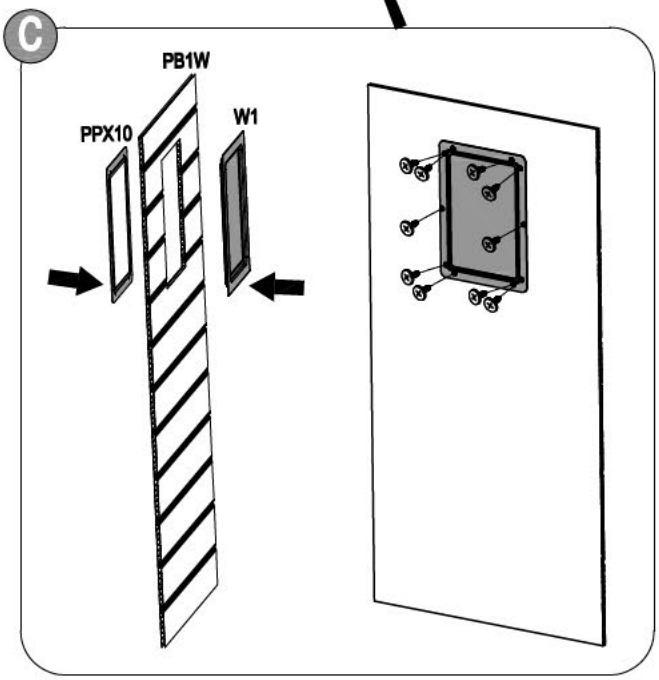
38	PPX5 [x2]	W1 [x1]	PPX10 [x1]	W2 [x1]	VA-51 [x1]	VA-D44 [x10] 13mm