Metalen Tuinhuis Manitoba

Montagehandleiding

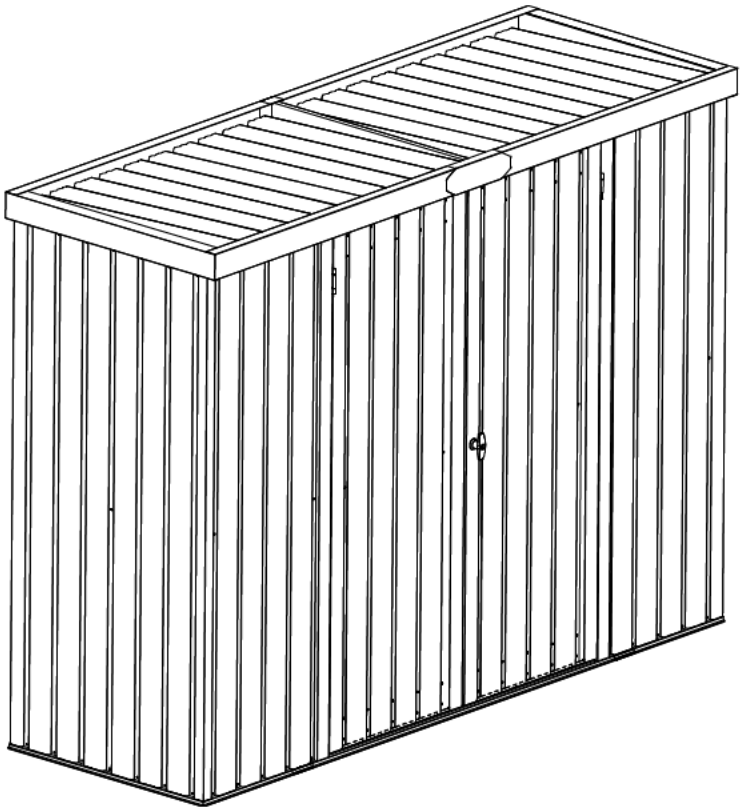

SPR10009

Opbouwen met minimaal twee mensen.
De installatie duurt +/- 8 uur.

Opmerkingen

Lees deze handleiding goed door voordat u begint met het monteren van het tuinhuis.
Dit geldt in het bijzonder voor de veiligheidsinstructies. Anders kunt u zich verwonden of het tuinhuis beschadigen. Ga nooit op het dak van het tuinhuis staan, er bestaat gevaar voor overbelasting. Zorg ervoor dat alle benodigde onderdelen in de juiste hoeveelheid aanwezig zijn. Voer de afzonderlijke montagestappen na elkaar en exact in de aangegeven volgorde uit. Bewaar de montage-instructies op een veilige plaats, zodat u ze later weer kunt raadplegen. Wij bieden u 10 jaar garantie tegen doorroesten, mits correct geïnstalleerd.

Alvorens u start

Gebruikershandleiding

Voorafgaand aan de installatie van het tuinhuis is het belangrijk dat u gecontroleerd heeft bij uw gemeente of er al dan niet een vergunning nodig is voor het plaatsen van dit tuinhuis.

Montage-instructies

In deze handleiding worden instructies gegeven die alle relevante informatie voor uw tuinhuis bevatten. Lees alle instructies voordat u begint. Volg tijdens de montage de stappenvolgorde zorgvuldig voor de juiste resultaten.
Let op: de bouw van dit tuinhuis neemt bij 2 personen ongeveer 8 uur in beslag.

Onderdelen

Controleer voordat u begint of alle onderdelen uit deze handleiding aanwezig zijn. Sorteer alle onderdelen en leg deze klaar, het liefst op een zeil, zodat u ze niet kwijt kunt raken.

Benodigde gereedschappen

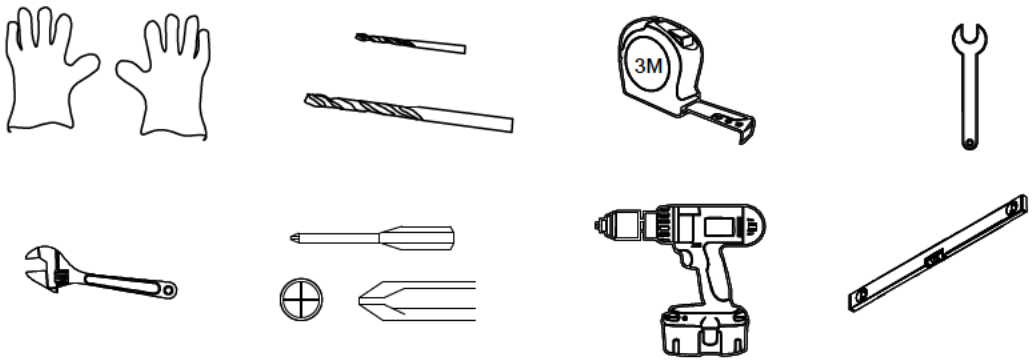

Draag werkhandschoenen in verband met scherpe randen en onderdelen

PLAN VOORUIT

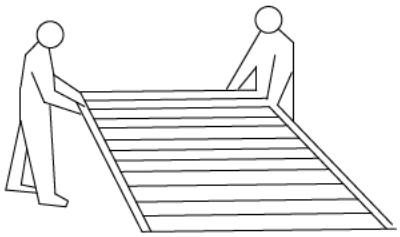

Houd het weer in de gaten:

Zorg ervoor dat u het tuinhuis opbouwt op een droge en rustige dag. Bouw het tuinhuis NIET op bij sterke wind vanwege het risico op schade aan de panelen.

Teamwork:

Waar mogelijk moeten twee of meer mensen samenwerken om het gebouw te monteren. Eén persoon kan onderdelen of panelen plaatsen terwijl de ander onderdelen en gereedschappen aangeeft.

Er zijn tenminste 2 mensen nodig om de installatie te voltooien

PLAN VOORUIT

Keuze plaatsing

- Vermijd zoveel mogelijk overhangende bomen, aangezien bladeren regelmatig schoonmaken noodzakelijk maken en gebroken takken voor beschadiging kunnen zorgen.
- Plaats het tuinhuis het liefst op een beschutte plek uit de wind.

Voorbereiding van de locatie

Plaats dit tuinhuis op een harde en vlakke ondergrond. Zorg ervoor dat de basis van het tuinhuis rondom waterpas is en controleer dit ook. De basis kan worden gemaakt van voorbehandeld hout of beton om te voorkomen dat er vocht in het tuinhuis komt. Het tuinhuis is niet ontworpen om direct op het gazon of op het zand te worden gebouwd. Deze grond kan modderig worden tijdens regenachtige dagen. Als er een betonnen vloer/fundering wordt gemaakt, is het belangrijk dat deze naar de randen toe afloopt om binnendringen van water te voorkomen. Geef het beton of cement voldoende tijd om te laten drogen voordat het tuinhuis er bovenop wordt gebouwd. De bodem kan ook worden gemaakt van stenen, blokken of worden gemonteerd op een betonnen vloer/fundering. De stenen of blokken moeten op stevige en vlakke betonnen funderingen worden gecementeerd en het tuinhuisframe moet worden verankerd aan de ondergrond.

Belangrijke notities:

Zoek iemand om u te helpen met de opbouw. Dit zorgt ervoor dat het plaatsen van het tuinhuis sneller, makkelijker en bovenal veiliger kan plaatsvinden.

Neem voldoende tijd: overhaast werken veroorzaakt vaak fouten en kan het proces uiteindelijk vertragen.

Gebruik de juiste gereedschappen.

Draag veiligheidskleding

Leg de onderdelen uit en controleer of ze allemaal aanwezig zijn voordat u met de bouw begint.

Draai alle moeren zorgvuldig vast, zorg ervoor dat u er geen overslaat. Controleer of het frame haaks is en gebruik een waterpas om te controleren of het recht staat.

ALGEMENE INFORMATIE

Houd rekening met minimaal 8 uur voor montage. Voor montage zijn minimaal 2 personen nodig. Controleer voordat u met de werkzaamheden begint of alle onderdelen in de juiste hoeveelheid aanwezig zijn. Gebruik voor de constructie een vrije, zonnige plek zonder uitstekende takken. Controleer voordat u met de montage begint of de afzonderlijke onderdelen intact zijn en plaats ze zo dat dat de onderdelen gemakkelijk toegankelijk zijn tijdens het werk. Kleine onderdelen zoals schroeven, moeren etc. kunt u het beste in een bakje bewaren, zodat ze niet kwijtraken. Houd het tuinhuis sneeuw- en bladvrij. Gebruik dit product alleen waar het voor bedoeld is. De fabrikant of dealer is niet aansprakelijk voor schade ontstaan door oneigenlijk of onjuist gebruik. Plaats het tuinhuis niet direct op gazon of oneffen oppervlakken, zorg ervoor dat de ondergrond schoon, waterpas en stabiel is. We raden aan om het tuinhuis stevig in de grond te verankeren. Zorg ervoor dat alle schroeven stevig zijn vastgedraaid en dat het frame correct is uitgelijnd en waterpas is. Controleer regelmatig of alle schroeven goed zijn vastgedraaid en draai ze indien nodig aan.

VEILIGHEIDSINSTRUCTIES

Bij het monteren van het tuinhuis worden kleine onderdelen zoals schroeven en moeren gebruikt, die bij inslikken verstikkingsgevaar opleveren, let dus op met kleine kinderen. Wees voorzichtig bij het uitpakken van de afzonderlijke onderdelen uit de verpakking. Er bestaat gevaar op letsel door scherpe randen. Sommige onderdelen zijn van metaal en daardoor zwaar. Als de verpakking onzorgvuldig wordt geopend, bijvoorbeeld met een scherp mes of ander scherp / puntig voorwerp, bestaat de kans op beschadiging van onderdelen. Leg de afzonderlijke onderdelen op een deken of iets dergelijks om krassen op de coating te voorkomen. Controleer of de afzonderlijke onderdelen in perfecte staat verkeren of tekenen van beschadiging vertonen; gebruik in dit geval geen beschadigde, vervormde onderdelen. Draag altijd veiligheidskleding tijdens de constructie en montage. De basisuitrusting zou moeten bestaan uit veiligheidsschoenen, beschermende handschoenen, een veiligheidsbril en een helm. Bouw het tuinhuis niet op zeer winderige of regenachtige dagen. Zorg ervoor dat de onderdelen geen stroomkabels raken. Verpakkingen, plastic zakken of beschermfolies op de juiste wijze afvoeren en buiten bereik van kinderen houden! Plaats het tuinhuis op een vlakke ondergrond. Zorg ervoor dat er tijdens de installatie geen kinderen in de gevarenzone aanwezig zijn. Plaats het tuinhuis niet in gebieden met sterke of constante wind. Hete apparaten zoals grills, kachels, branders etc. mogen niet gebruikt of opgeslagen worden in het tuinhuis i.v.m brandgevaar! Sta nooit in of nabij het tuinhuis tijdens storm of onweer. Er bestaat gevaar voor blikseminslag.

VERZORGING EN ONDERHOUD

Maak het oppervlak regelmatig schoon. Als u krassen op het oppervlak opmerkt, verwijder deze dan onmiddellijk met een geschikte verf. Gebruik geen agressieve schoonmaakmiddelen, borstels met metalen of nylon borstels of scherpe of metalen gereedschappen zoals messen of spatels. Gebruik zachte haren om te reinigen. Gebruik koud, schoon water.

Onderdelen overzicht

nr	onderdeel	aantal
1	752mm	2
2L	1169mm	1
2R	1169mm	1
3L	473mm	1
3R	473mm	1
3	1479mm	1
10L	1120mm	1
10R	1120mm	1
17	803mm	1
18	803mm	1
19	803mm	1
29		4
29-1		4
38		1
15	1600mm	1
13	348mm	1
14	348mm	1
4L	1700mm	1
4R	1700mm	1
30	572mm	4
31	1683mm	1
32	1683mm	1

nr	onderdeel	aantal
33	1683mm	1
34	1683mm	1
24	811mm	1
25	811mm	1
26	1140mm	1
27	1140mm	1
28	1159mm	1
47	1159mm	1
P1	1700mm	7
P4	1700mm	4
D1	1682mm	2
P5	803mm	5
J1		4
B6		6
GB		1
S2		120
S3		228
F1		315
F2		28
F3		28
H2		2
GS		4
GJ		2

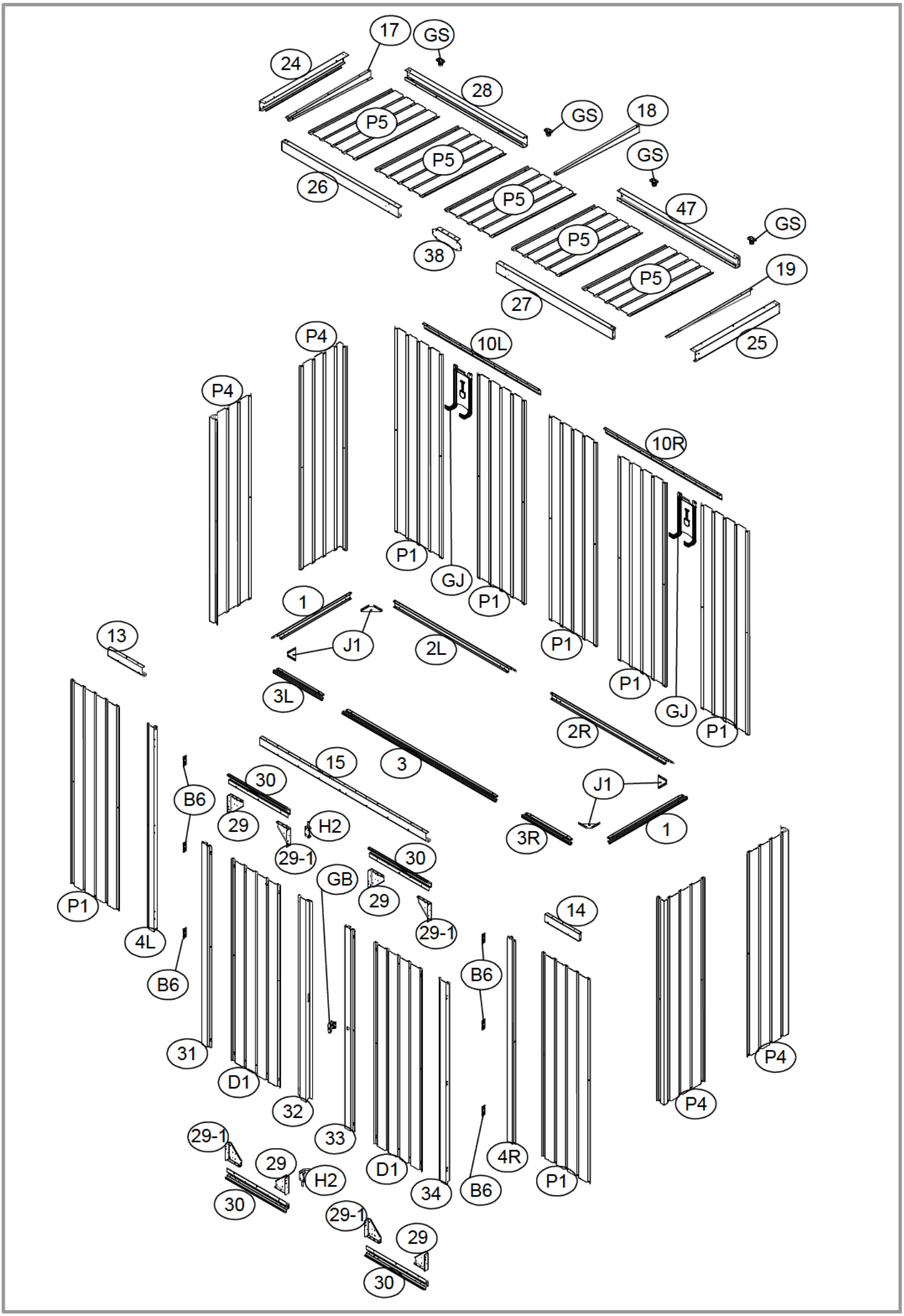
17
GS
24
28
GS
18
P5
P5
GS
26
P5
47
GS
38
P5
P5
19
27
25
P4
10L
P4
10R
P1
GJ
P1
1
J1
2L
P1
13
P1
GJ
P1
3L
2R
15
3
30
J1
B6
29
H2
3R
1
29-1
30
GB
29
P1
14
29-1
4L
B6
B6
31
D1
32
P4
P4
29-1
33
29
4R
H2
D1
P1
30
34
B6
29-1
29
30

nr	onderdeel	aantal	nr	onderdeel	aantal
2L		1	3L		1
2R		1	3R		1
3		1			

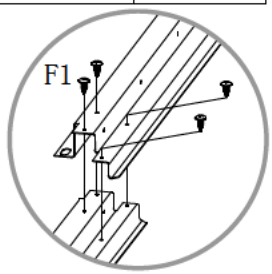

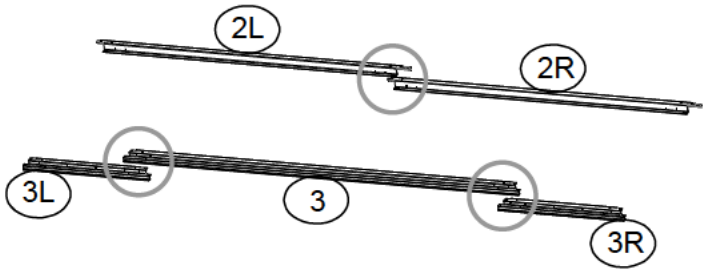

nr	onderdeel	aantal
1		2

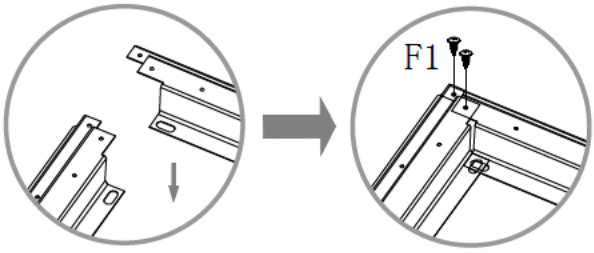

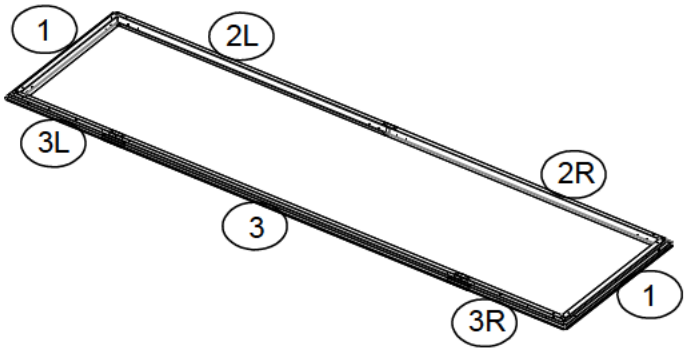

nr	onderdeel	aantal
J1		4

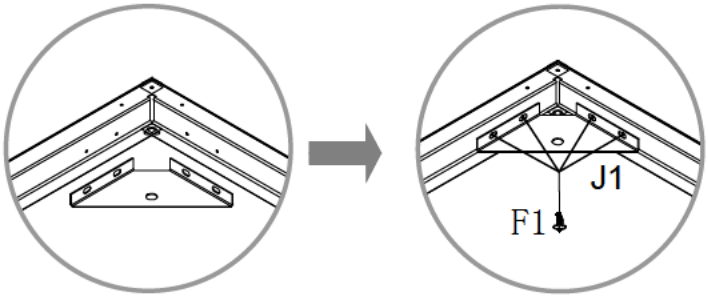

1. Als de diagonalen gelijk aanelkaar zijn is het frame vierkant.
2.Het vloerframe moet ZOWEL vierkant ALS waterpas zijn, anders zullen de gaten niet goed uitgelijnd zijn.

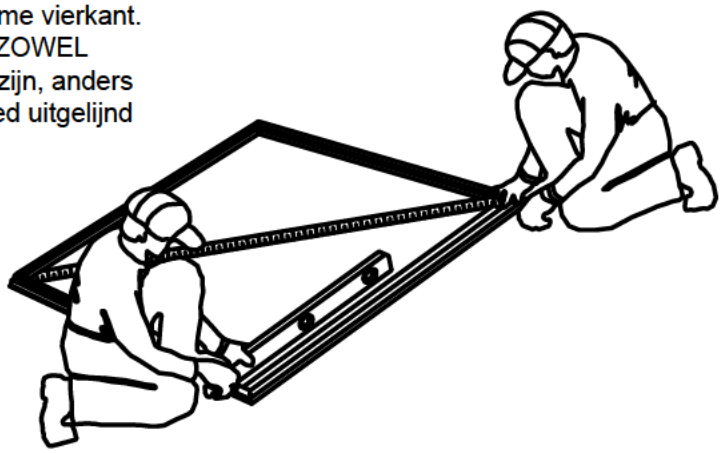

nr	onderdeel	aantal
P4		1
P1		1

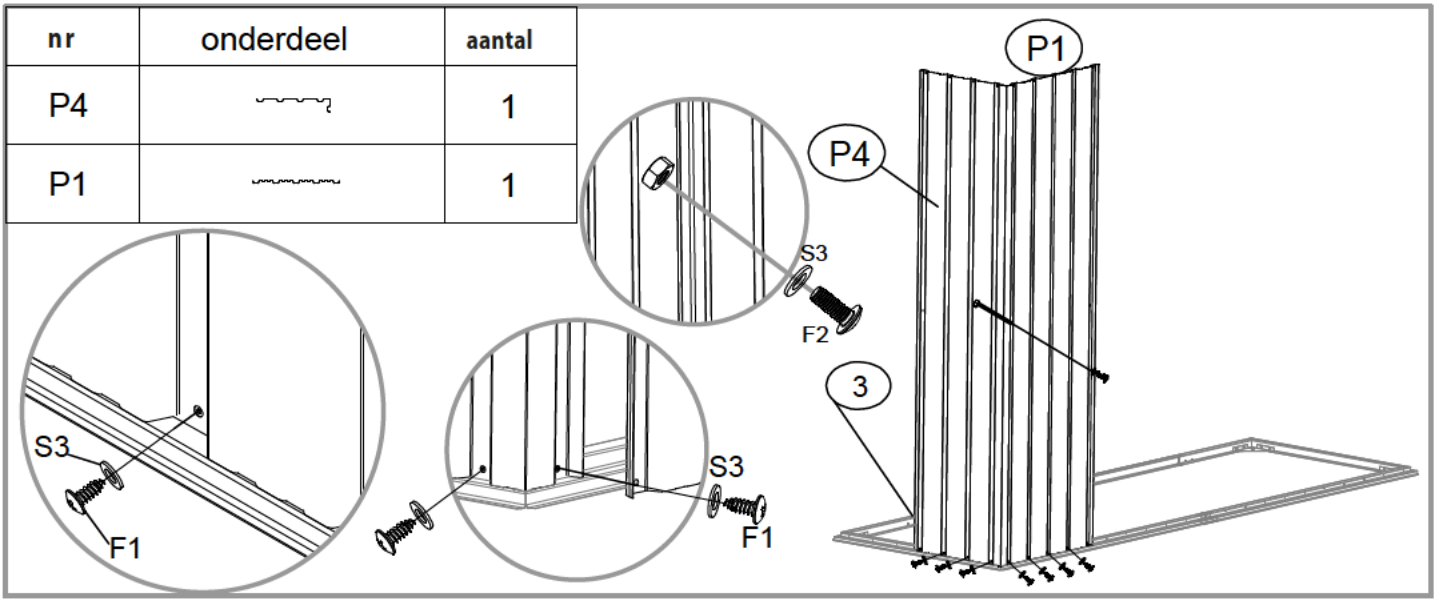

nr	onderdeel	aantal
P4		1
P1		1

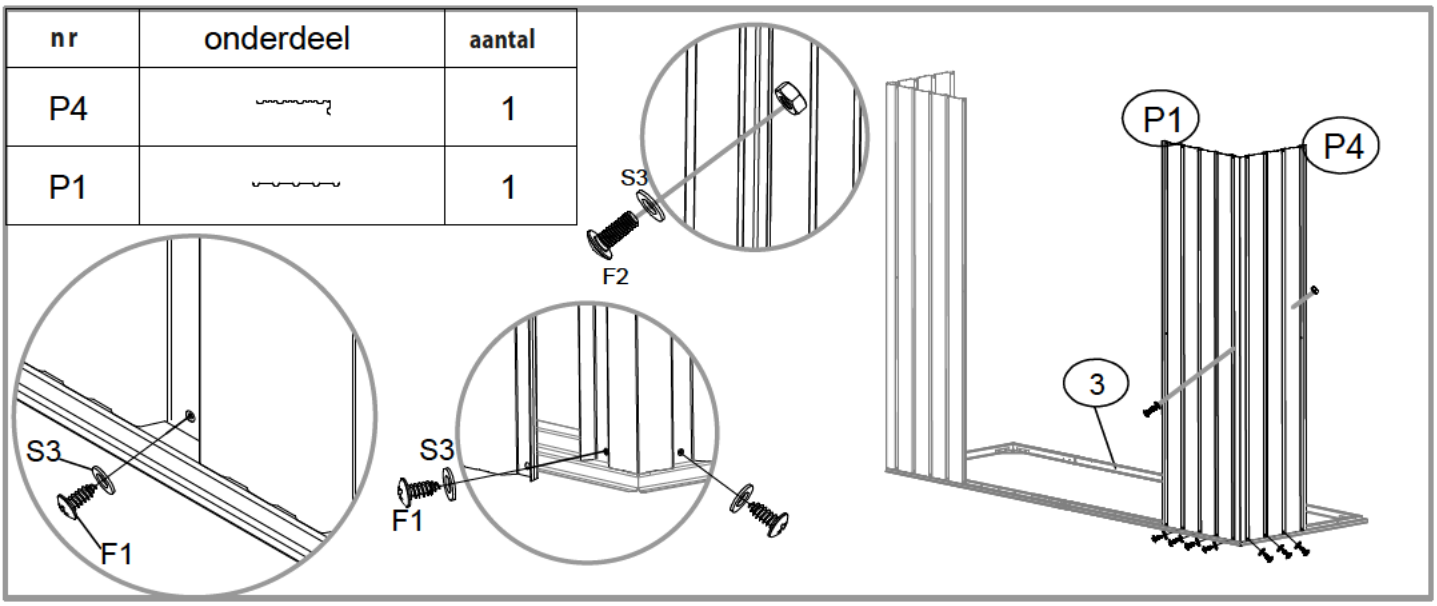

nr	onderdeel	aantal
P4		1
P1		1

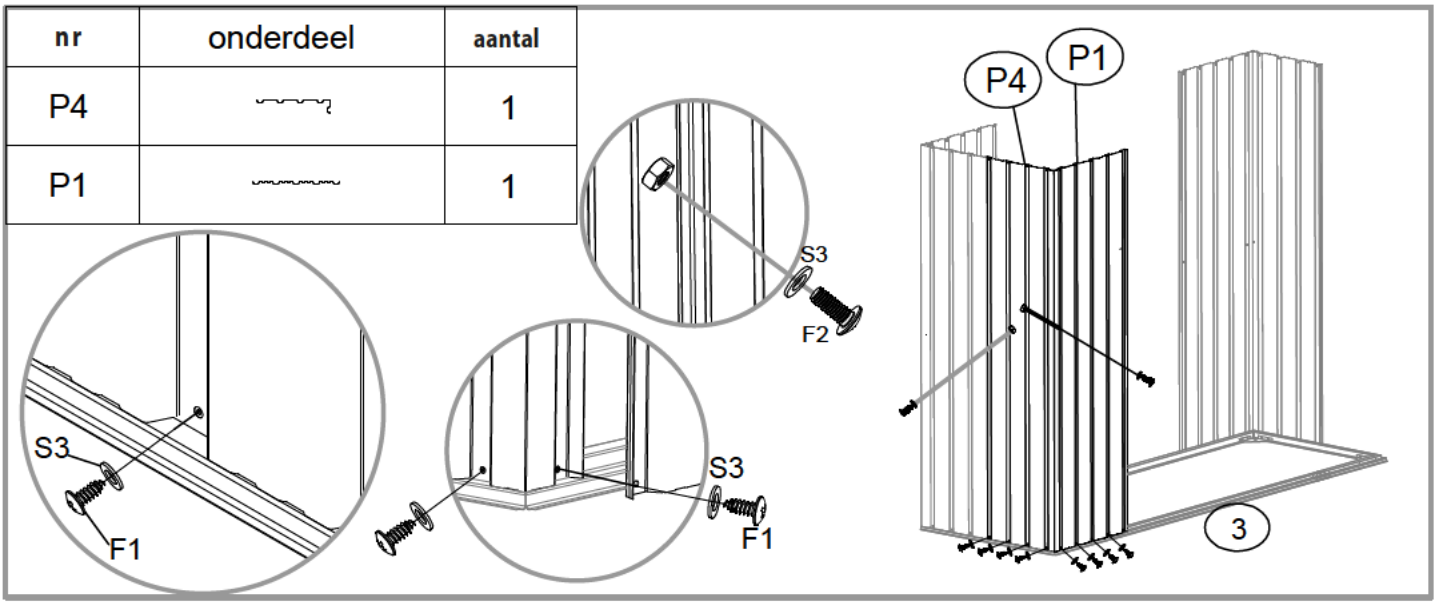

nr	onderdeel	aantal
P4		1
P1		1

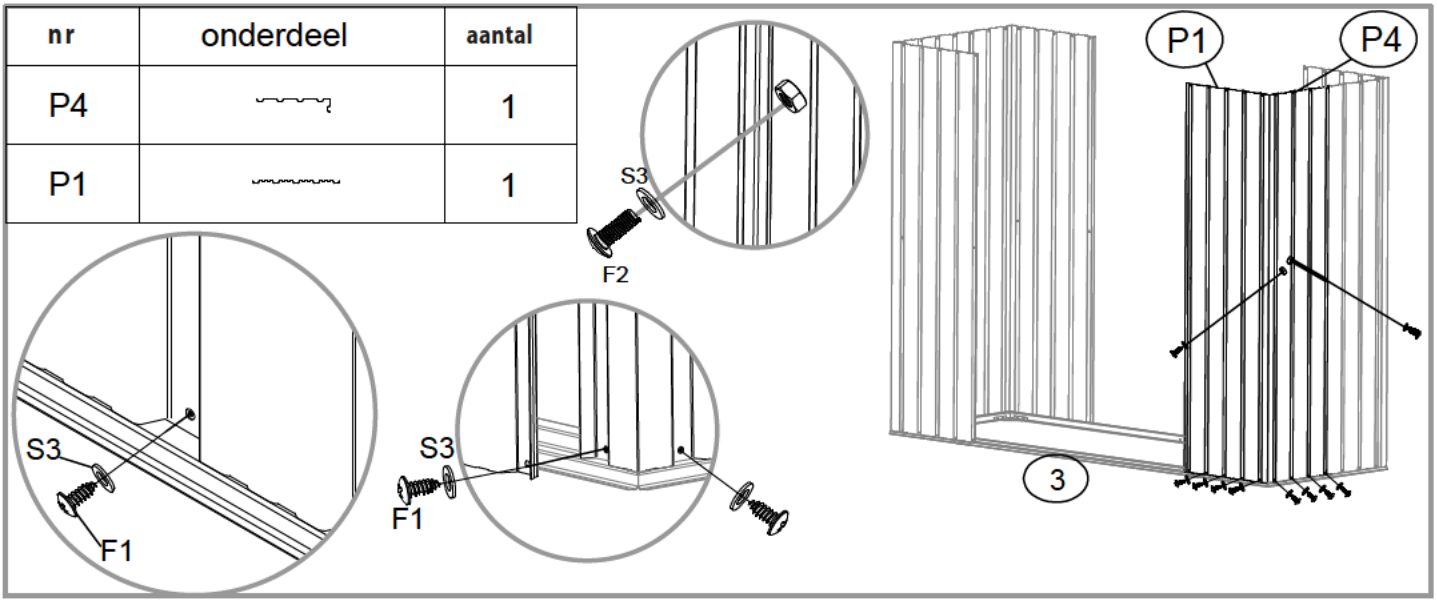

nr	onderdeel	aantal
4L		1
4R		1

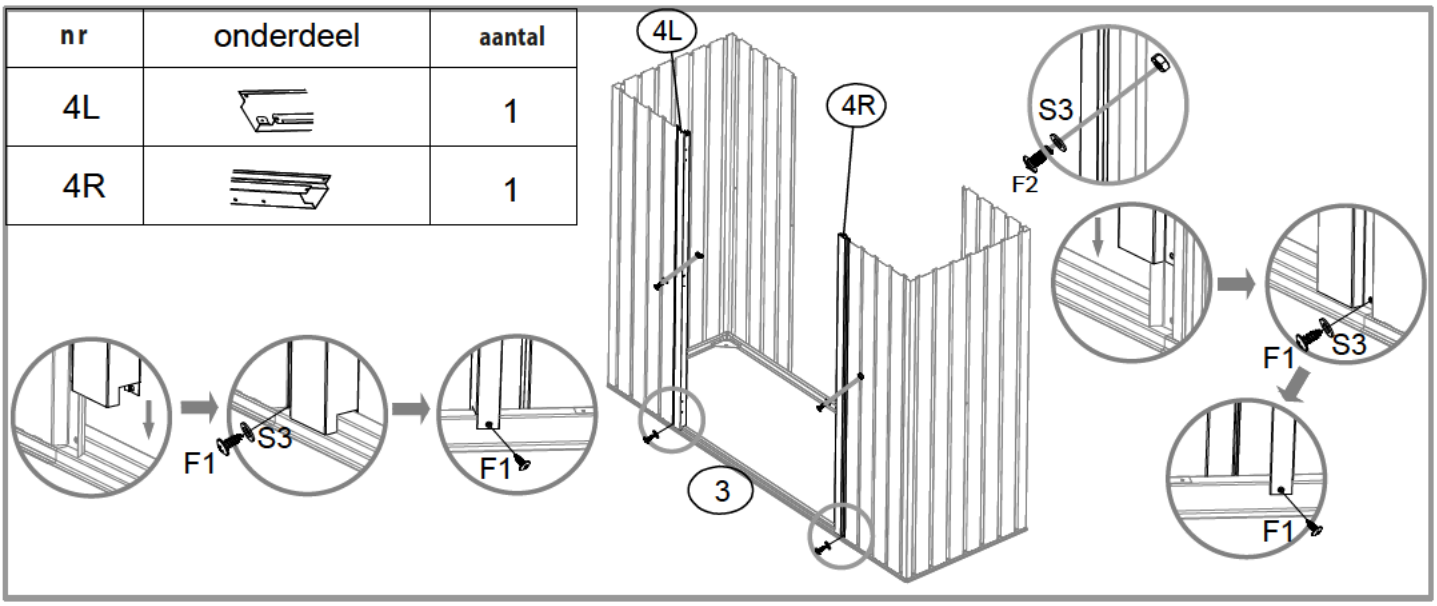

nr	onderdeel	aantal
10L		1
10R		1
GJ		2

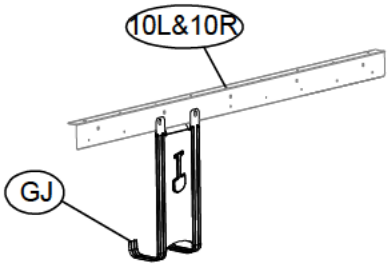

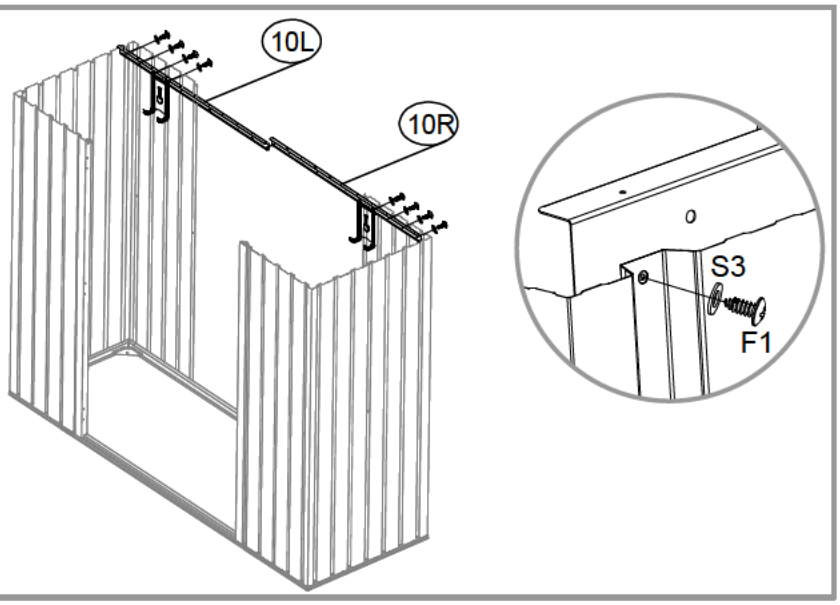

nr	onderdeel	aantal
P1		3

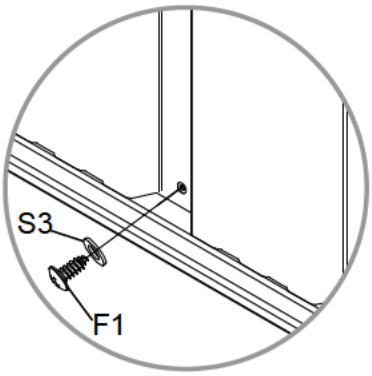

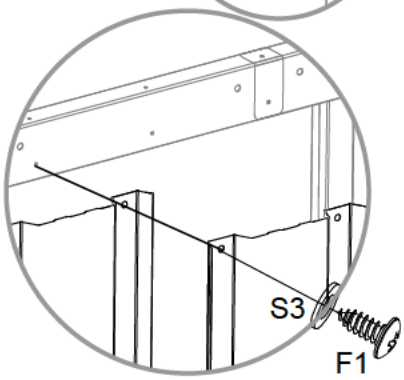

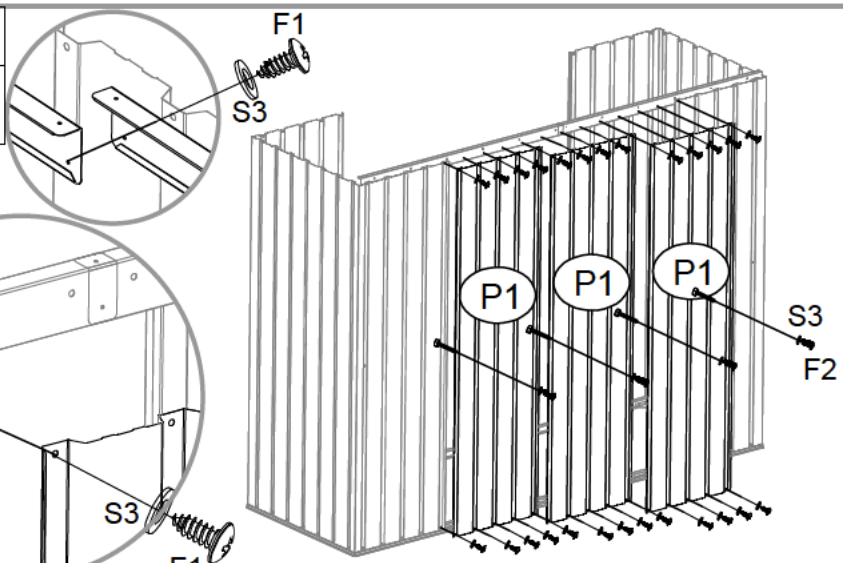

nr	onderdeel	aantal
13		1
14		1

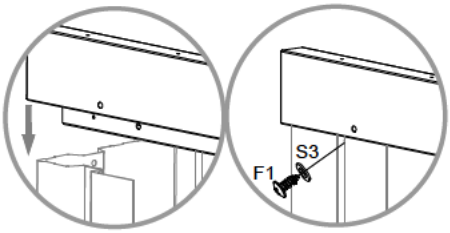

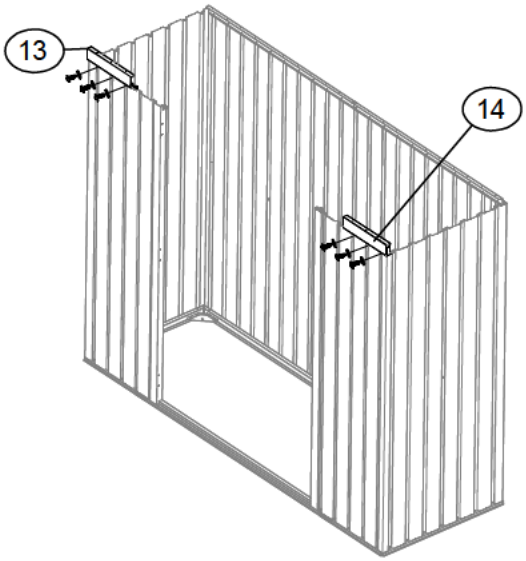

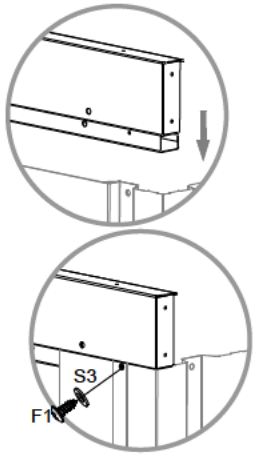

nr	onderdeel	aantal
15		1

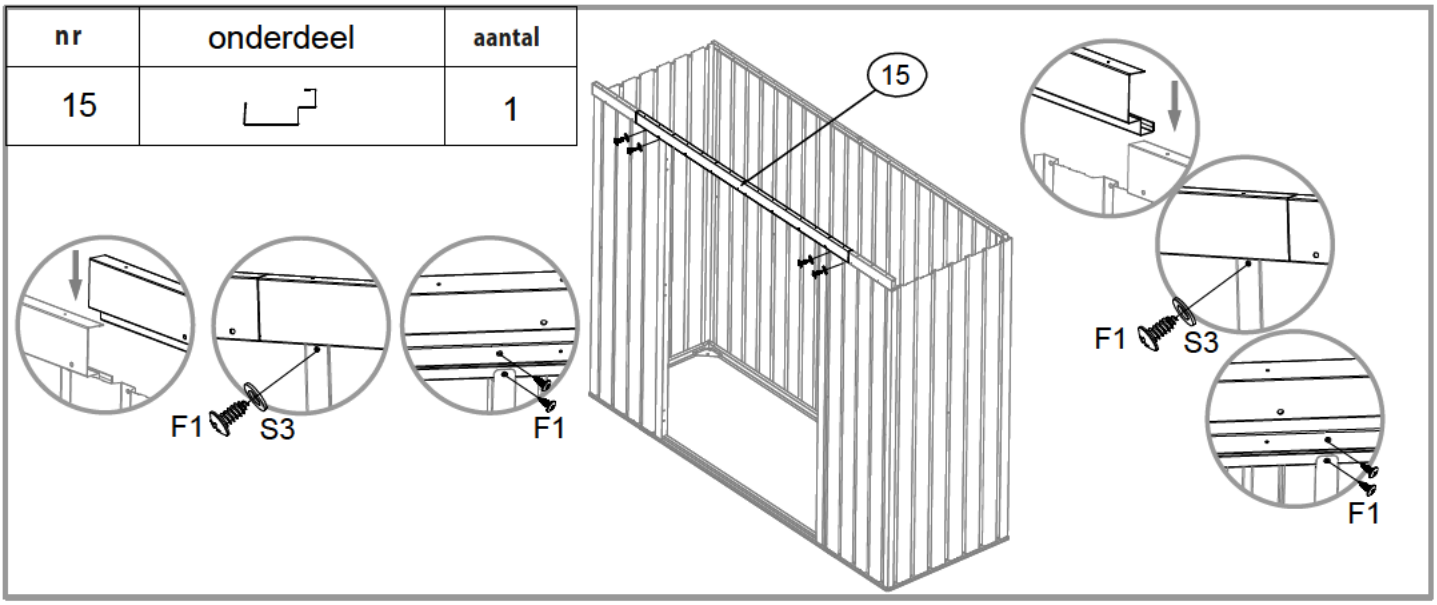

nr	onderdeel	aantal
24		1
25		1

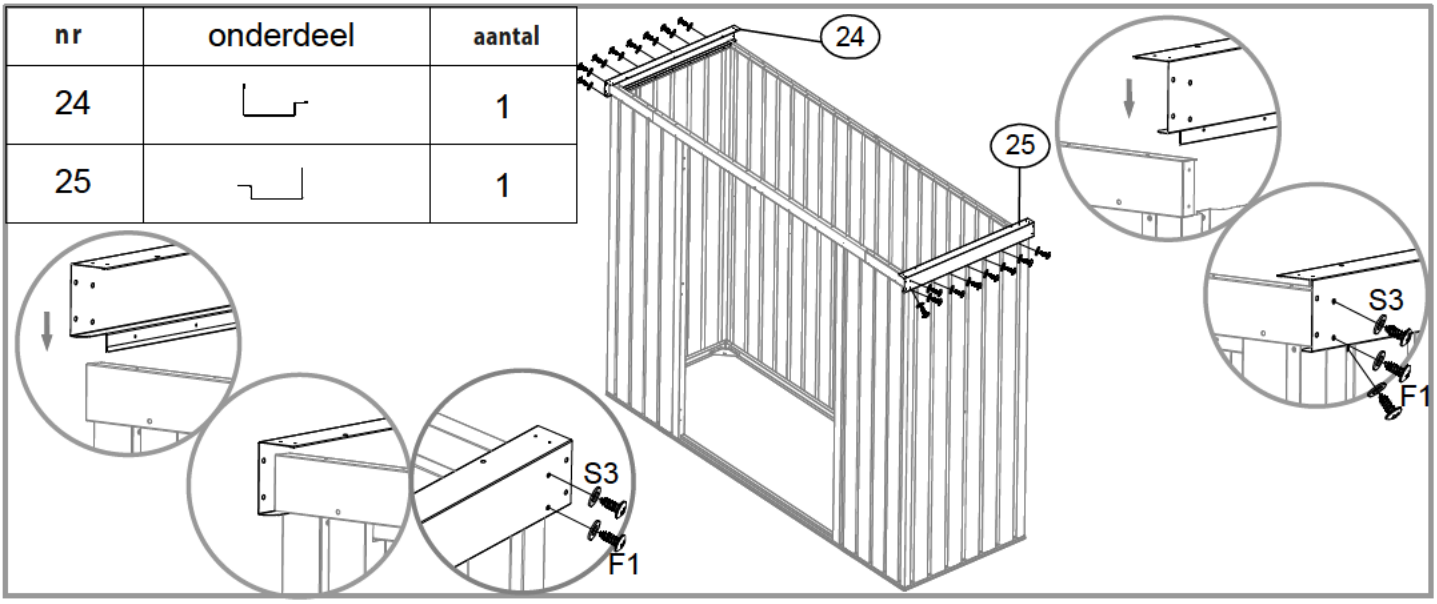

nr	onderdeel	aantal
P5		2

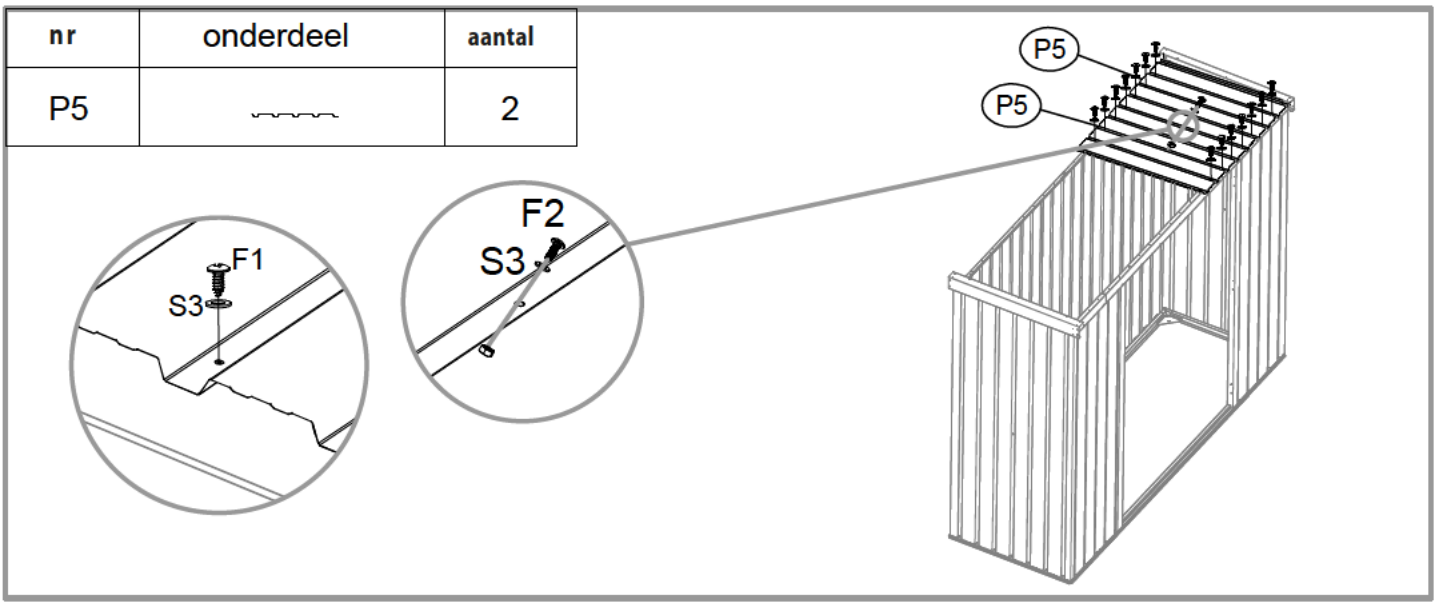

nr	onderdeel	aantal
19		1

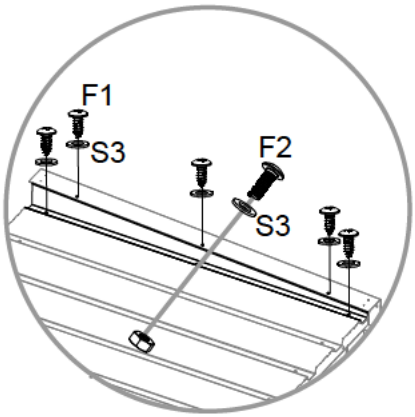

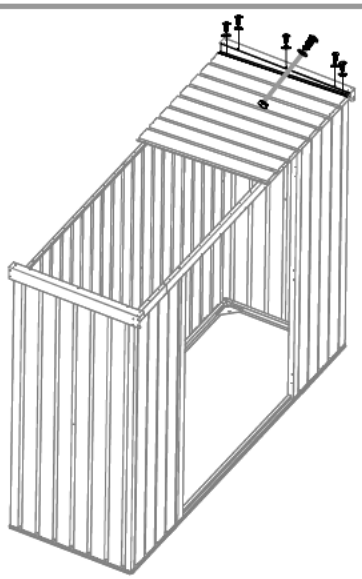

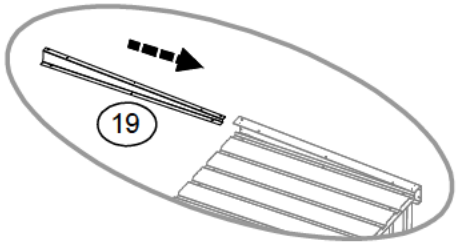

nr	onderdeel	aantal
P5		2

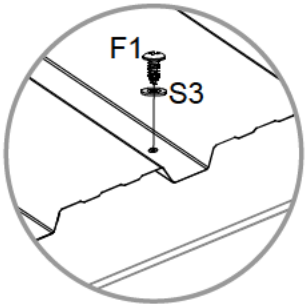

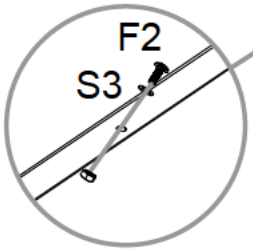

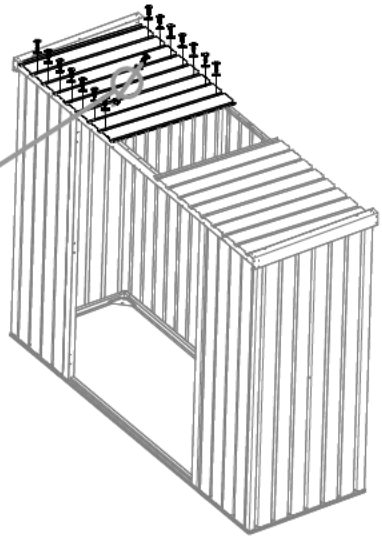

nr	onderdeel	aantal
17		1

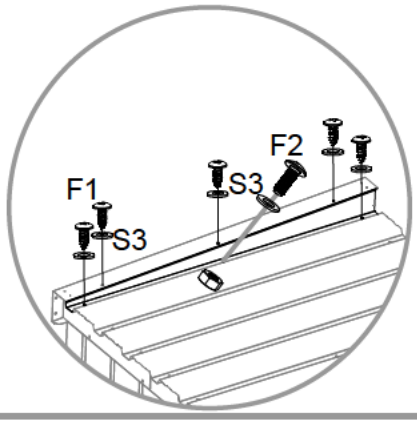

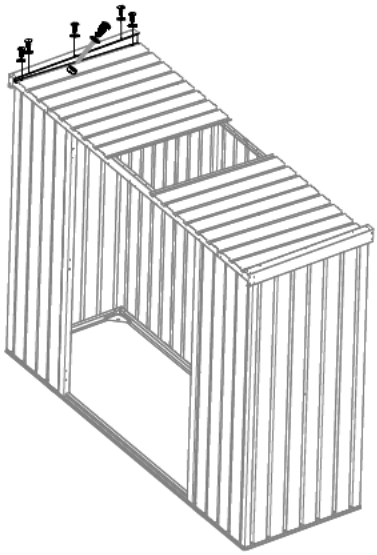

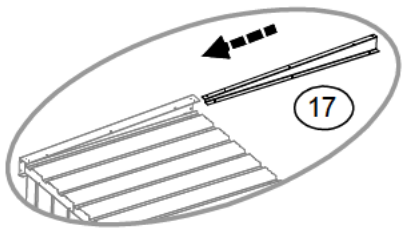

nr	onderdeel	aantal
P5		1
18		1

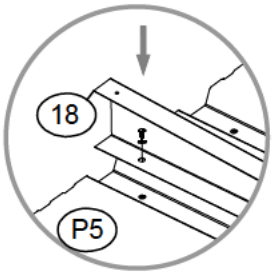

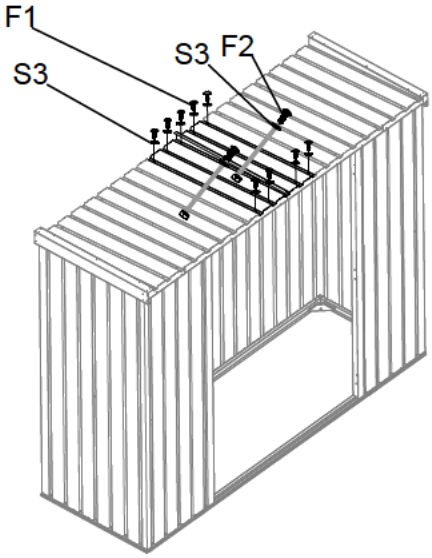

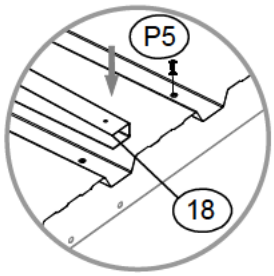

nr	onderdeel	aantal
26		1
27		1
38		1

A

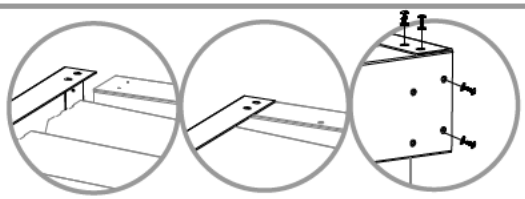

B

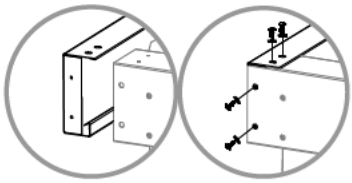

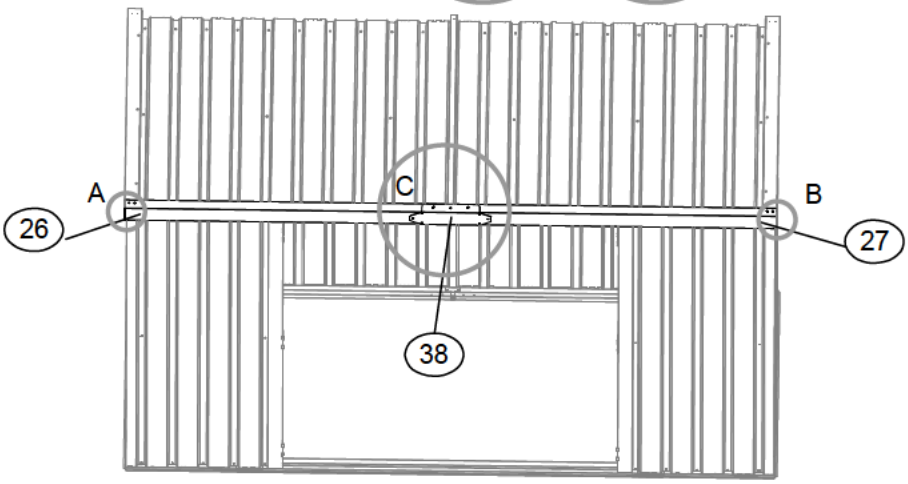

C

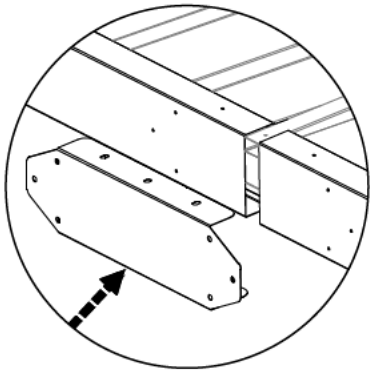

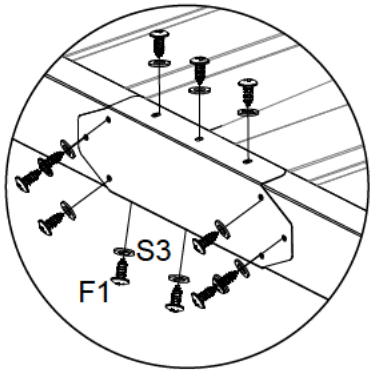

nr	onderdeel	aantal
28		1
47		1
GS		4

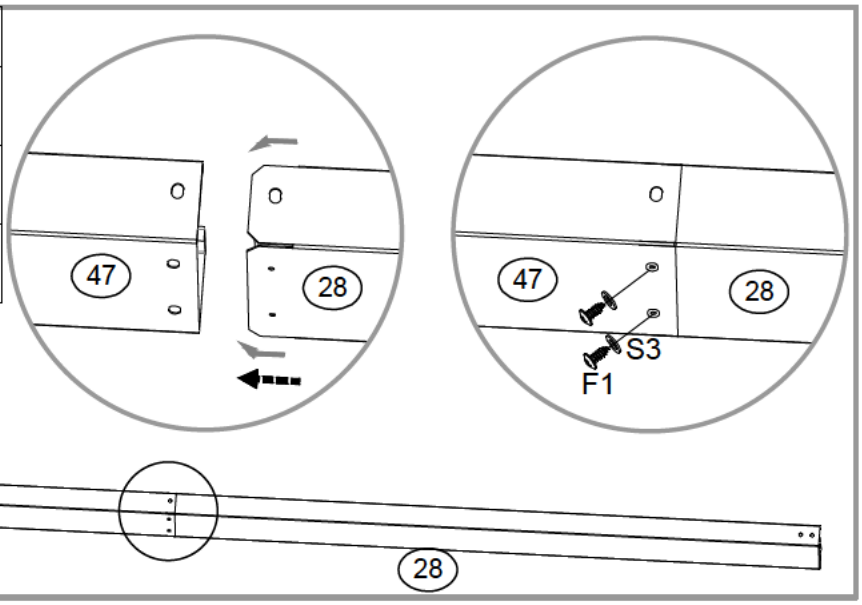

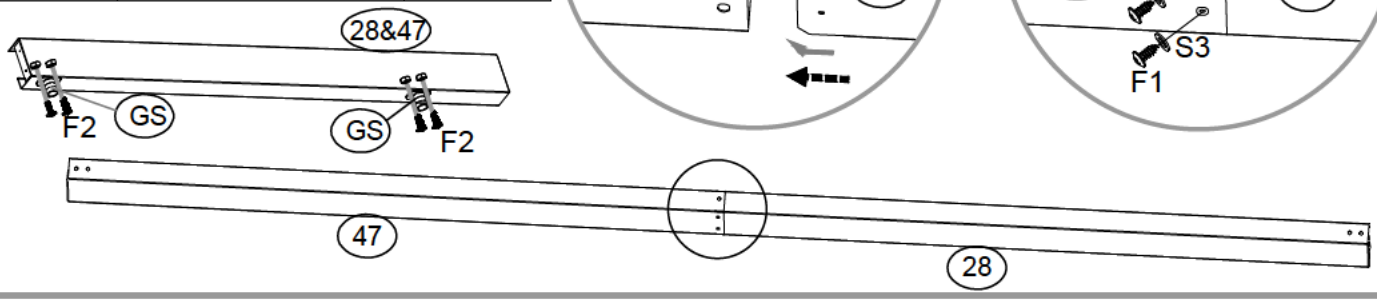

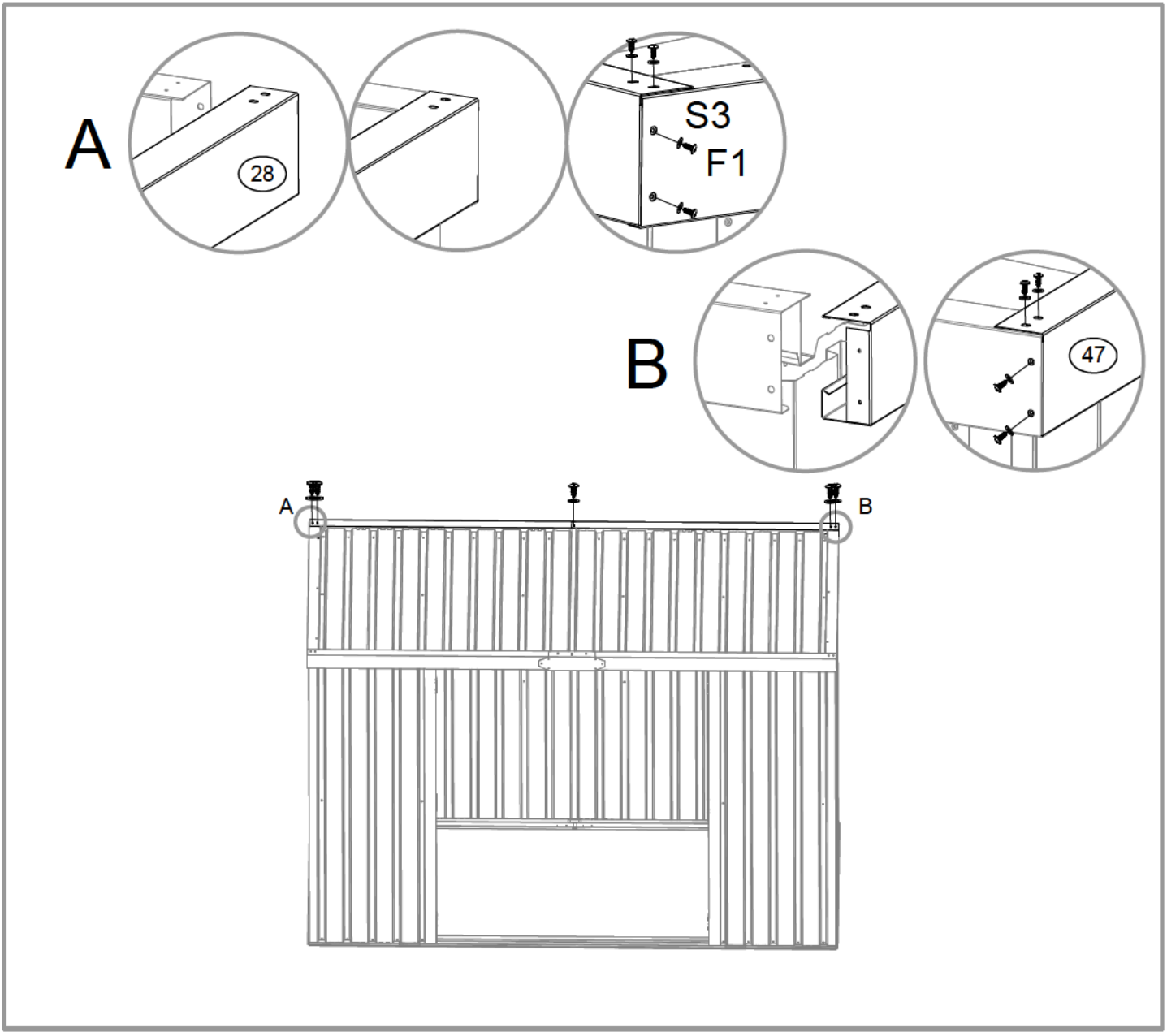

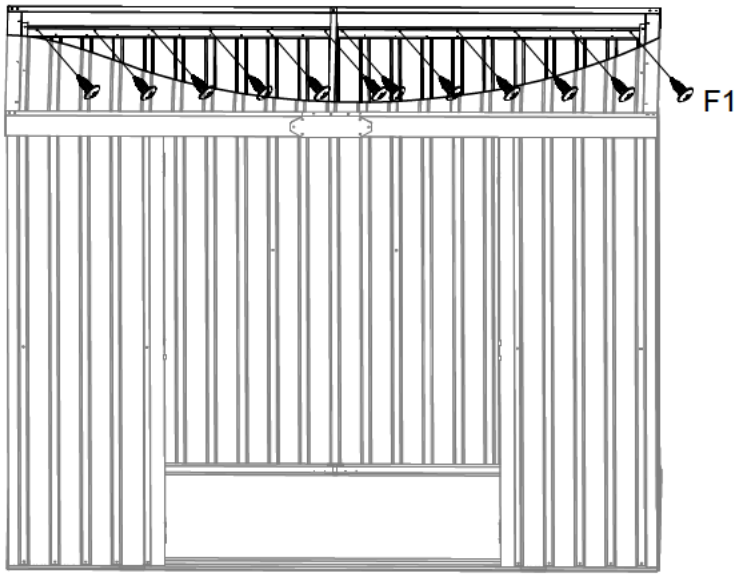
F1

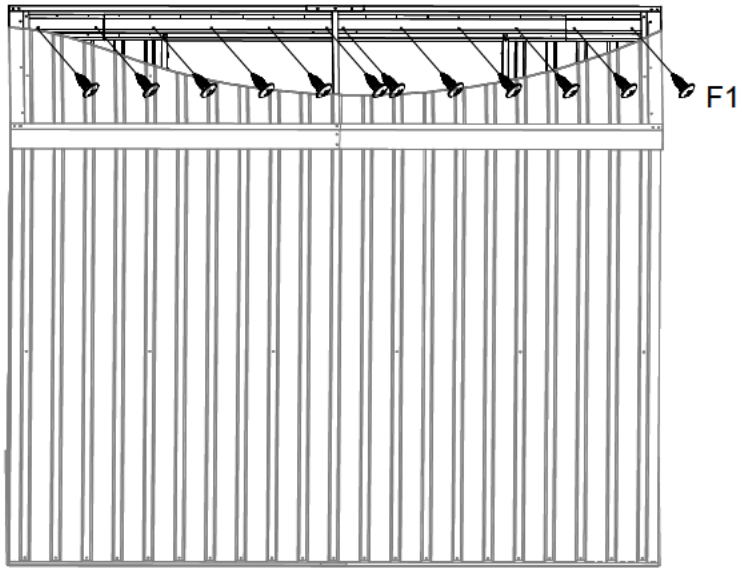
F1

nr	onderdeel	aantal
29		4
29-1		4
30		4

x4

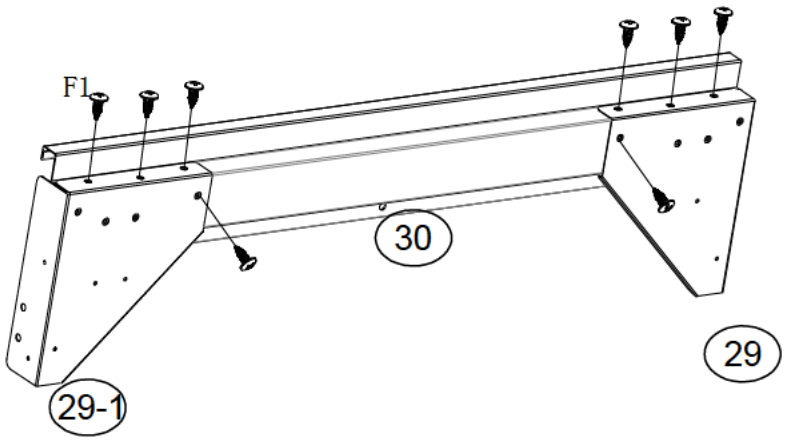

nr	onderdeel	aantal
D1		1
31		1
32		1

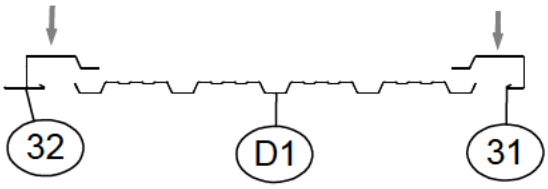

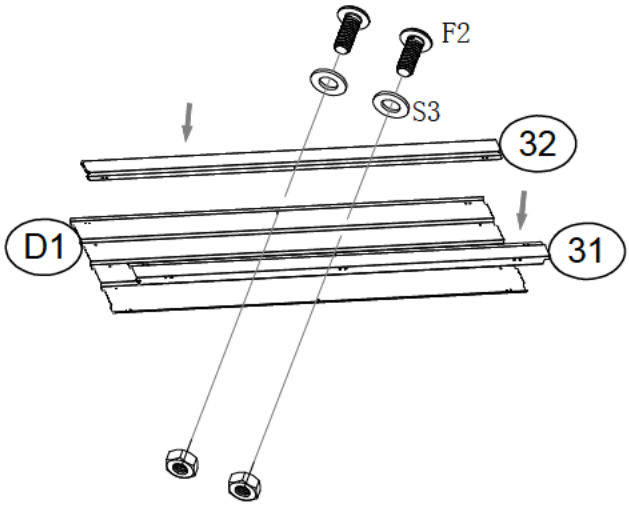

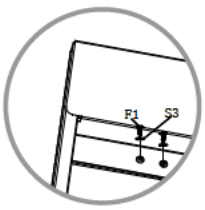

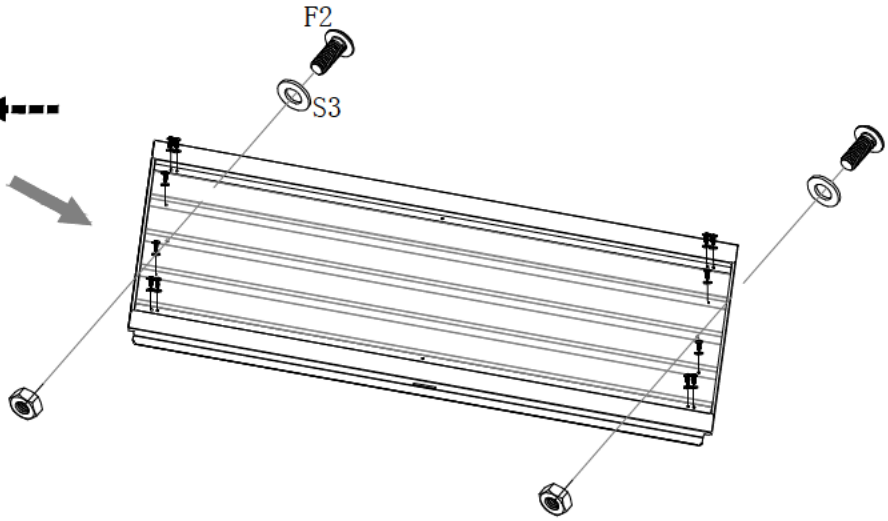

nr	onderdeel	aantal
D1		1
33		1
34		1

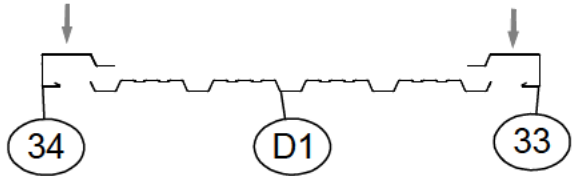

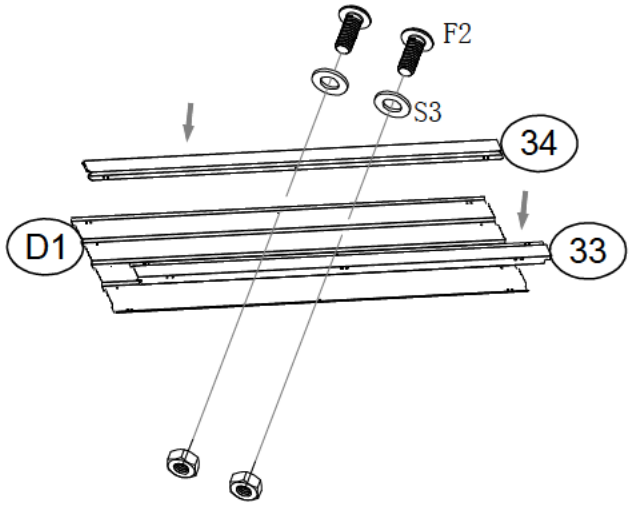

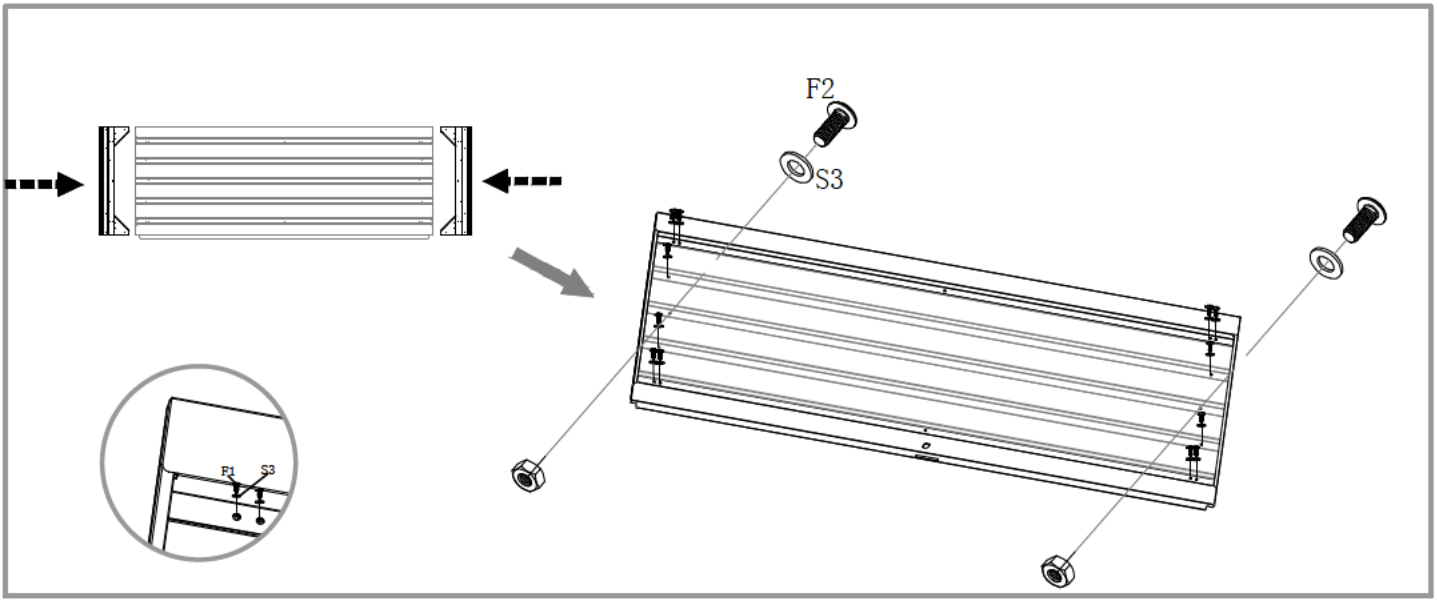

nr	onderdeel	aantal
B6		6

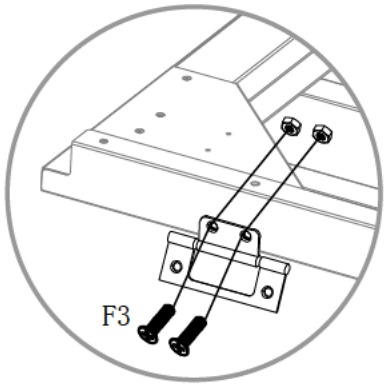

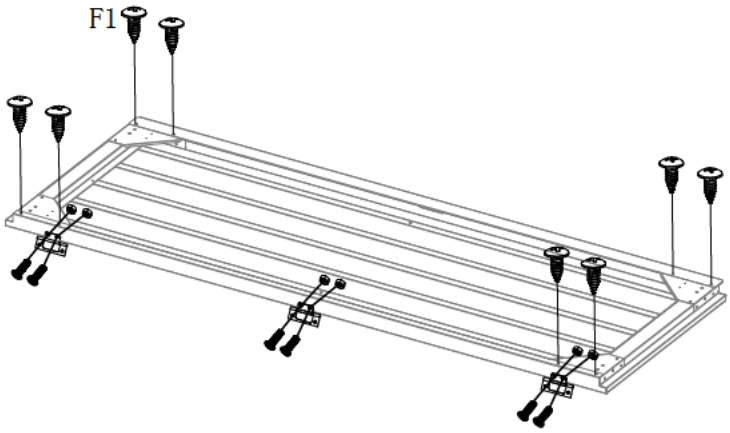

x2
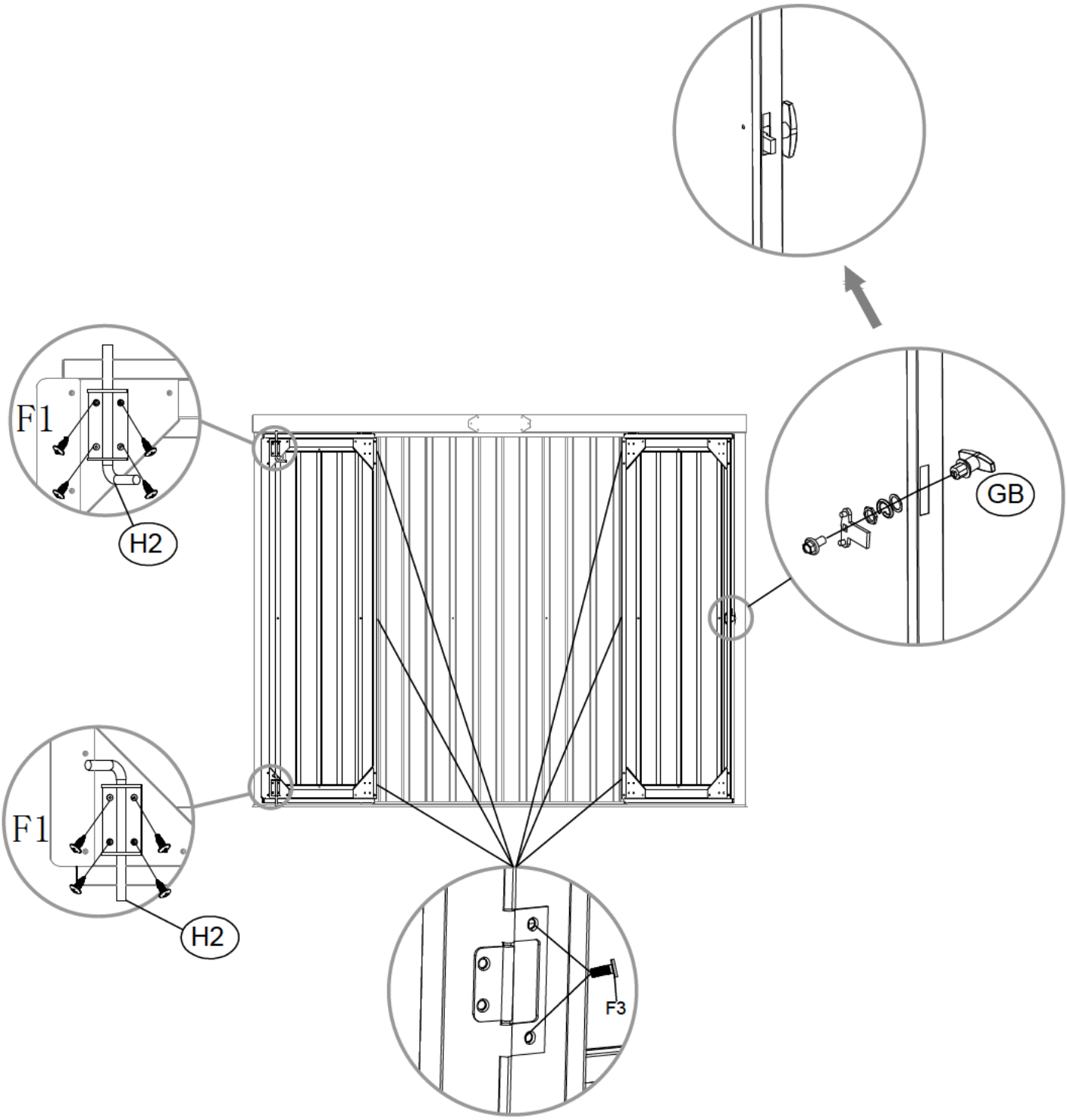
nr	onderdeel	aantal
H2		2
GB		1